

Serie **EURO-SFER**

Articolo **1721**

Kugelhahn mit vollem Durchgang, Innen-/Außengewinde, mit Aluminium Flügelgriff.

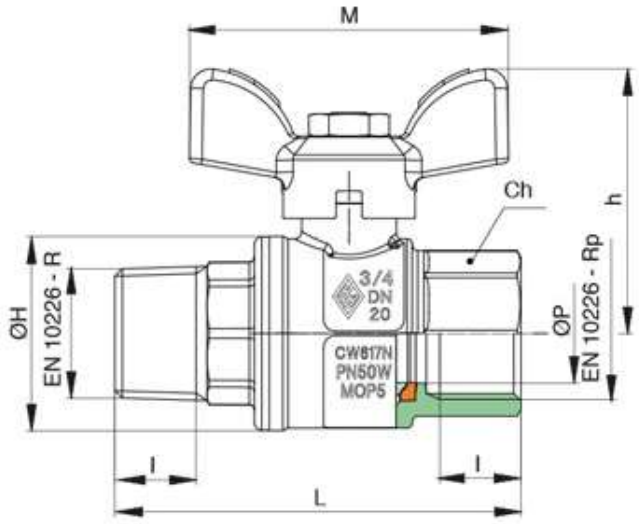

MISURA SIZE	DN	BOX	MASTER BOX	CODICE CODE	ØP	I	L	ØH	Ch	M	h	Kv	PN	Kg
1/4"	8	25	50	1721020000	10	11	59	23	20	50	37,5	5,4	64	0,13
3/8"	10	25	50	1721030000	10	11,4	59,5	23	20	50	37,5	6	64	0,13
1/2"	15	50	100	1721040000	15	15	72,5	33	25	50	41	16,3	50	0,21
3/4"	20	30	60	1721050000	20	16,3	81,5	39	31	64	53	29,5	50	0,35
1"	25	20	40	1721060000	25	19,1	94,5	49	38	64	57	43	50	0,53

Limiti di temperatura: -20°C +160°C - Temperature range: -20°C +160°C.