SÉRIES M400 ET M800

Actionneur linéaire thermoélectrique

Les actionneurs linéaires thermoélectriques des séries M400 et M800 sont conçus pour des vannes linéaires de faible course telles que des vannes de zone commandées et des vannes de régulation indépendantes de la pression (PICV).



Les actionneurs M400 et M800 contiennent de la cire de grande qualité. Lorsque les unités sont sous tension, le réservoir de cire scellé est chauffé et la cire se dilate. La cire dilatée déplace alors la tige du culbuteur afin que la vanne soit entièrement ouverte ou entièrement fermée selon le modèle d'actionneur.

Il existe des versions normalement ouvertes (NO) et normalement fermées (NF). Au repos, les actionneurs NO maintiennent la tige de la vanne vers le haut. Au repos, les actionneurs NF maintiennent la tige de la vanne vers le bas. Quand le courant est coupé, la source de chaleur refroidit, ce qui entraîne alors un refroidissement de la cire qui se rétracte et le retour de l'actionneur en position standard.



INSTALLATION FACILE

Les actionneurs des séries M400 et M800 s'installent très facilement. Il suffit de visser l'actionneur dans le trou fileté de 30 mm situé sur la vanne jusqu'à ce qu'il soit bien en place. Pour un raccordement aisé sur site, il existe des modèles équipés d'un câble de 1 mètre ou de 2,5 mètres.

BOÎTIER ÉTANCHE À L'EAU

Les actionneurs des séries M400 et M800 sont équipés par défaut d'un boîtier étanche à l'eau qui les protège dans toutes les positions de montage.

CARACTÉRISTIQUES ET ATOUTS

- Aucun outil de montage nécessaire
- Indicateur visuel indiquant la position de la vanne
- Conception compacte, légère et astucieuse permettant une installation dans des espaces restreints
- Fonctionnement silencieux et fiable sur le long terme
- Procédure d'installation rapide et peu coûteuse

Honeywell

CARACTÉRISTIQUES TECHNIQUES

Paramètre	Caractéristique
Force de poussée	100 to 140 N
Alimentation	24 Vca/cc ± 10% 230 Vca ±10 %
Indice IP	IP54
Câblage	Sans interrupteur auxiliaire : 2 × 0,5 mm² Avec interrupteur auxiliaire : 4 × 0,5 mm²
Longueur de câble	1 m ou 2,5 m (modèles dont le numéro se termine par 2.5M)
Raccordement à la vanne	M30 x 1.5
Environnement d'exploitation	–5 to 60 °C, 0 to 90% RH
Matériau du boîtier	PA66+15%GF

INFORMATIONS POUR LA COMMANDE ET PARAMÈTRES

Numéro De Modèle	Course	Action	Interrupteur Auxiliaire	Tension d'alimentation	Courant Initial*	Courant Permanent*	Puissance Absorbée*	Temps De Parcours**
M400-AG M400-AG 2.5M	4.5 mm	NC	NO	24 Vca/cc	<100 mA	<100 mA	2 W	5 ± 1.5 min
M400-BG M400-BG-2.5M	4.5 mm	NC	NO	230 Vca	<250 mA	<10 mA	2 W	3.5 ± 1.5 min
M400-AO M400-AO-2.5M	4.5 mm	NO	NO	24 Vca/cc	<250 mA	<100 mA	2 W	5 ± 1.5 min
M400-BO M400-BO-2.5M	4.5 mm	NO	NO	230 Vca	<250 mA	<10 mA	2 W	3.5 ± 1.5 min
M400-AGE-2.5M	4.5 mm	NC	YES	24 Vca/cc	<250 mA	<100 mA	2 W	5 ± 1.5 min
M400-BGE-2.5M	4.5 mm	NC	YES	230 Vca	<250 mA	<10 mA	2 W	3.5 ± 1.5 min
M400-AOE-2.5M	4.5 mm	NO	YES	24 Vca/cc	<250 mA	<100 mA	2 W	5 ± 1.5 min
M400-BOE-2.5M	4.5 mm	NO	YES	230 Vca	<250 mA	<10 mA	2 W	3.5 ± 1.5 min
M800-AG M800-AG-2.5M	8.0 mm	NC	NO	24 Vca/cc	<300 mA	<100 mA	2 W	5 ± 1.5 min
M800-BG M800-BG-2.5M	8.0 mm	NC	NO	230 Vca	<250 mA	<10 mA	2 W	3.5 ± 1.5 min
M800-AO M800-AO-2.5M	8.0 mm	NO	NO	24 Vca/cc	<300 mA	<100 mA	2 W	5 ± 1.5 min
M800-BO M800-BO-2.5M	8.0mm	NO	NO	230 Vca	<250 mA	<10 mA	2 W	3.5 ± 1.5 min
M800-AGE-2.5M	8.0 mm	NC	YES	24 Vca/cc	<300 mA	<100 mA	2 W	5 ± 1.5 min
M800-BGE-2.5M	8.0 mm	NC	YES	230 Vca	<250 mA	<10 mA	2 W	3.5 ± 1.5 min
M800-AOE-2.5M	8.0 mm	NO	YES	24 Vca/cc	<300 mA	<100 mA	2 W	5 ± 1.5 min
M800-BOE-2.5M	8.0 mm	NO	YES	230 Vca	<250 mA	<10 mA	2 W	3.5 ± 1.5 min

* Toutes les valeurs se rapportent à une tension nominale de 24 Vca/cc, 230 Vca, 50 Hz, et à une température ambiante de 30 °C.

** Valeur à une température ambiante de 30 °C, la première course ayant un temps de parcours plus long que la normale.

MONTAGE

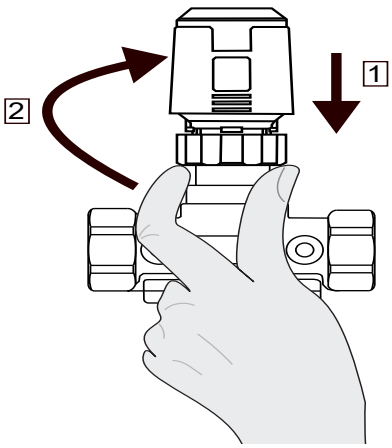

Serrer le raccord comme illustré ci-contre. Ne pas utiliser d'outils supplémentaires, car ils risqueraient d'endommager l'actionneur.

Remarque: les câbles de raccordement ne doivent pas entrer en contact avec la canalisation (transfert de chaleur).

SCHÉMA DE CÂBLAGE

ACTIONNEURS SANS INTERRUPTEUR AUXILIAIRE (POUR LES MODÈLES ÉNUMÉRÉS CI-DESSOUS)

Numéro De Modèle	
M400-AG	M400-AG-2.5M
M400-BG	M400-BG-2.5M
M400-AO	M400-AO-2.5M
M400-BO	M400-BO-2.5M
M800-AG	M800-AG-2.5M
M800-BG	M800-BG-2.5M
M800-AO	M800-AO-2.5M
M800-BO	M800-BO-2.5M

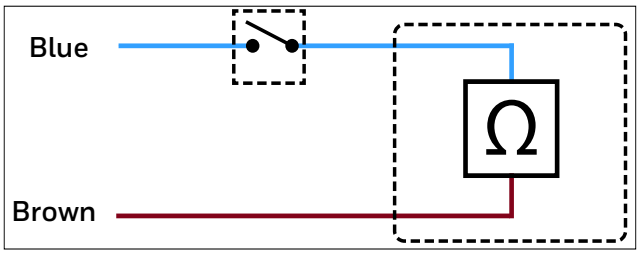

ACTIONNEURS AVEC INTERRUPTEUR AUXILIAIRE (POUR LES MODÈLES ÉNUMÉRÉS CI-DESSOUS)

Numéro De Modèle	
M400-AGE-2.5M	M800-AGE-2.5M
M400-BGE-2.5M	M800-BGE-2.5M
M400-AOE-2.5M	M800-AOE-2.5M
M400-BOE-2.5M	M800-BOE-2.5M

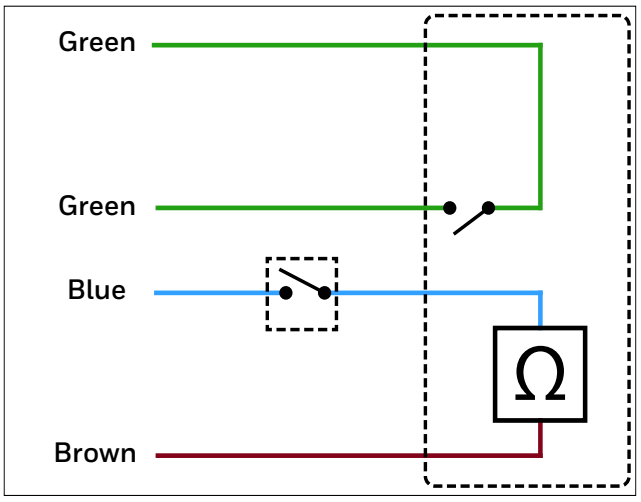

ACTION DE LA VALVE

Action des vannes « types »

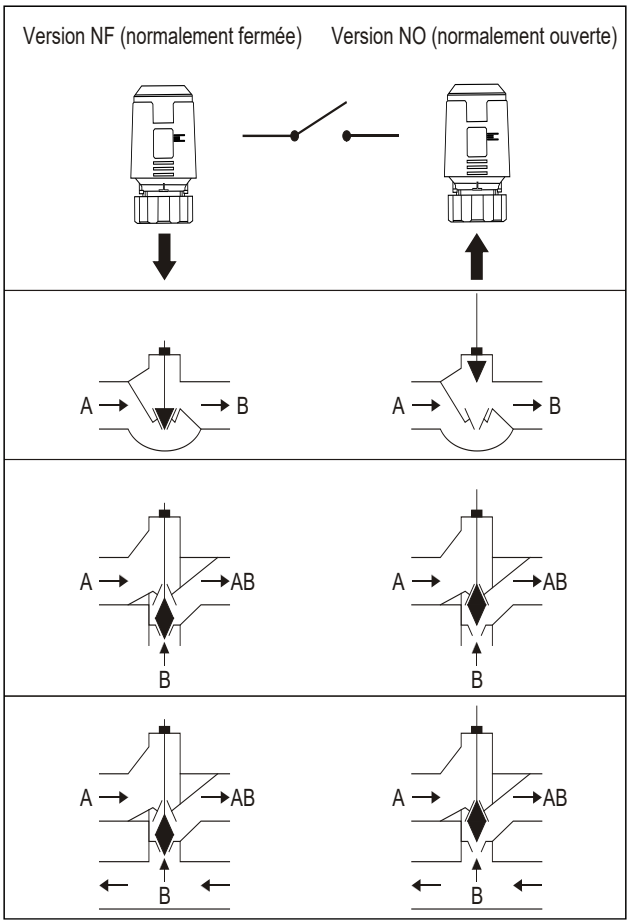

Action des vannes « VSxx »

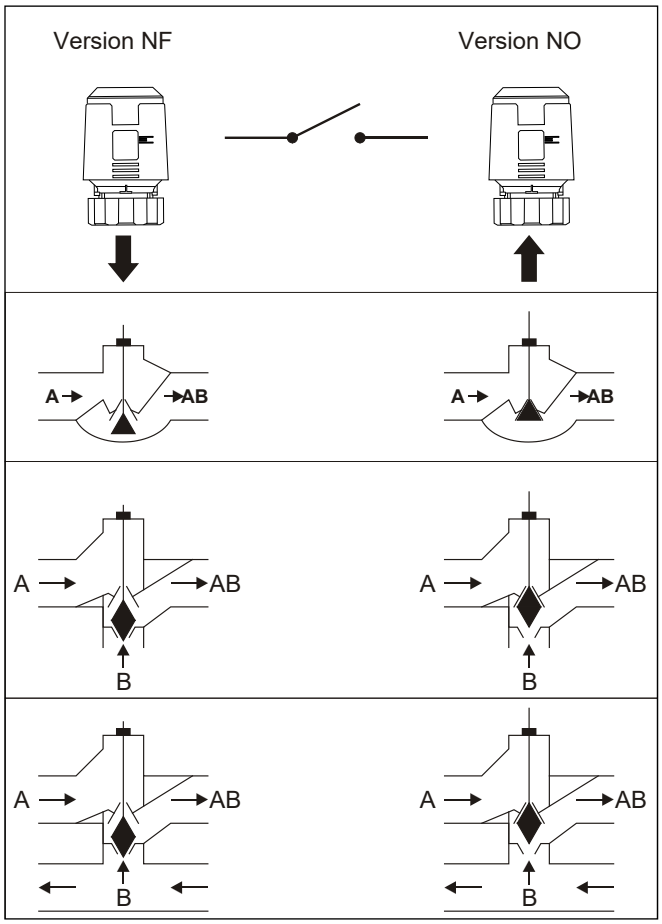

VALVE ACTION

Action des vannes de régulation indépendantes de la pression (PICV)

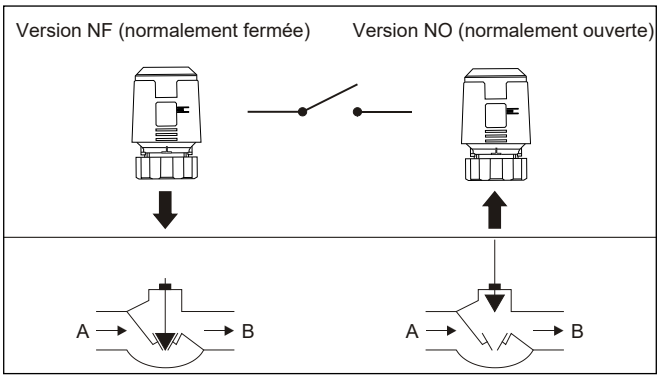

TEMPS D'OUVERTURE ET DE FERMETURE

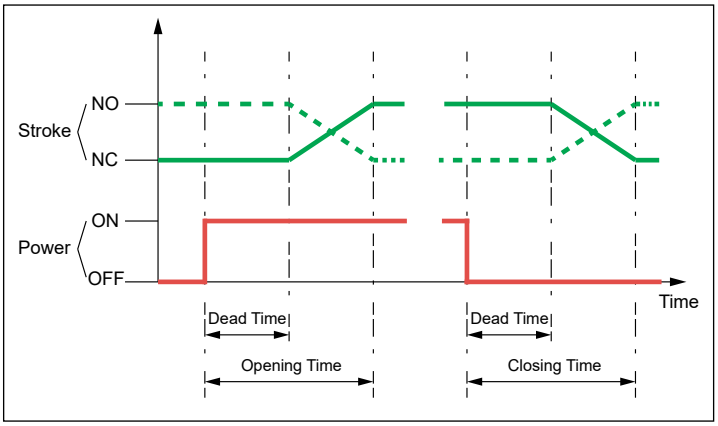

DIMENSIONS

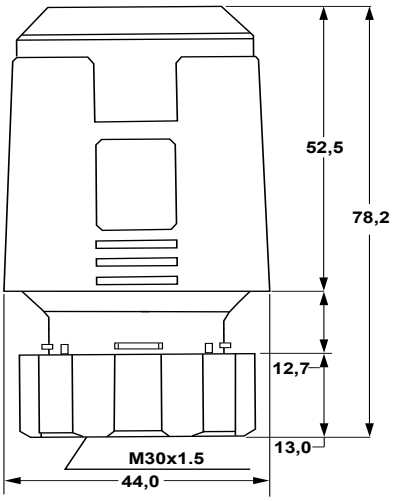

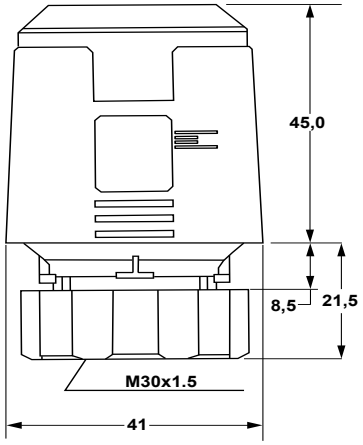

Numéro De Modèle			
M400-AGE-2.5M	M800-AG-2.5M	M800-AGE-2.5M	M800-AG
M400-BGE-2.5M	M800-BG-2.5M	M800-BGE-2.5M	M800-BG
M400-AOE-2.5M	M800-AO-2.5M	M800-AOE-2.5M	M800-AO
M400-BOE-2.5M	M800-BO-2.5M	M800-BOE-2.5M	M800-BO

Numéro De Modèle	
M400-AG	M400-AG-2.5M
M400-BG	M400-BG-2.5M
M400-AO	M400-AO-2.5M
M400-BO	M400-BO-2.5M

Fabriqué pour le compte de la division Environmental & Energy Solutions de Honeywell Technologies Sàrl, Z. A. La Pièce 16, Rolle, Suisse, par son représentant autorisé:

Honeywell GmbH
Hanns-Klemm-Strasse 5
71034 Böblingen
Allemagne.
https://buildings.honeywell.com

31-00546M-02 | 03/23

Sous réserve de modifications techniques.
© 2023 Honeywell International Inc.

Honeywell