SERIEN M400 UND M800

Thermoelektrische Linearantriebe

Die thermoelektrischen Stellantriebe von Honeywell, der Serie M400 und M800 werden hauptsächlich zur Zweipunkt-Regelung, oder Pulsweitenmodulation von Hub-Ventilen, inkl. Zonenventilen und druckunabhängigen Regelventilen verwendet. Durch die genormten Anschlussmasse sind diese auch für Fremdventile geeignet.





Die Stellantriebe M400 und M800 sind werkseitig mit hochwertigem Wachs befüllt. Sobald der Antrieb mit Spannung versorgt wird, wird der versiegelte Wachsbehälter erwärmt und das Wachs dehnt sich aus. Der ausgedehnte Wachs bewegt den Stössel, sodass das Ventil je nach Stellantriebsmodell in seine vollständig geöffnete oder vollständig geschlossene Stellung gebracht wird.

Um diverse Anwedungsszenarien abdecken zu können gibt es Modelle mit Schliesserfunktion (NO) und Modelle mit Öffnerfunktion (NC), welche wahlweise mit 24VAC, oder 230VAC gespeist werden. Bei der Schliesserfunktion wird beim Spannungsausfall die Ventilspindel nach oben bewegt. Bei der Öffnerfunktion nach unten. Die Antriebe haben fest montierte Anschlusskabel in der Standardlänge von 1m, sowie in der Ausführung von 2,5m. Ein Hilfsschalter ist je nach Modell ebenfalls fest eingebaut.

EINFACH ZU INSTALLIEREN

Die Stellantriebe der Serie M400 und M800 sind durch die genormten Schraubverbindungen (M30x1.5) sehr leicht zu montieren und durch die fest verbundenen Kabel ebenfalls einfach elektrisch anzuschliessen. Ein Stellungsanzeige zeigt die Position im Betrieb an und ermöglicht so eine noch einfachere Inbetriebnahme.

WASSERGESCHÜTZTE GEHÄUSE

Die Stellantriebe der Serie M400 und M800 haben wassergeschützte Gehäuse und sind für alle Einbaulagen geeignet.

FUNKTIONEN UND VORTEILE

- Keine Montagewerkzeuge erforderlich
- Visueller Anzeiger gibt die Stösselposition an
- Die kompakte, leichte und intelligente Konstruktion ermöglicht die Installation bei beschränkten Platzverhältnissen.
- Die Stellantriebe sind auf geräuschlosen und zuverlässigen Langzeitbetrieb ausgelegt.
- Schneller und kostengünstiger Installationsprozess

Honeywell

TECHNISCHE DATEN

Parameter	Spezifikation
Stellkraft	100 to 140 N
Spannungsversorgung	24 VAC/VDC ± 10% 230 VAC ± 10%
Schutzart	IP54
Verdrahtung	Ohne Hilfsschalter: 2 × 0,5 mm² Mit Hilfsschalter: 4 × 0,5 mm²
Kabellänge	1 m oder 2, 5 m (Modelle, die auf «2,5 m» enden)
Ventilanschluss	M30 x 1.5
Betriebsumgebung	–5 to 60 °C, 0 to 90% RH
Gehäusematerial	PA66+15%GF

BESTELLINFORMATIONEN UND PARAMETER

Modellnummer SKU	Hub	Bewegung	Hilfsschalter	Versorgungsspannung	Anlaufstrom*	Betriebsstrom*	Stromverbrauch*	Laufzeit**
M400-AG M400-AG 2.5M	4.5 mm	NC	Nein	24 VAC/DC	<100 mA	<100 mA	2 W	5 ± 1.5 min
M400-BG M400-BG-2.5M	4.5 mm	NC	Nein	230 VSC	<250 mA	<10 mA	2 W	3.5 ± 1.5 min
M400-AO M400-AO-2.5M	4.5 mm	NO	Nein	24 VAC/DC	<250 mA	<100 mA	2 W	5 ± 1.5 min
M400-BO M400-BO-2.5M	4.5 mm	NO	Nein	230 VAC	<250 mA	<10 mA	2 W	3.5 ± 1.5 min
M400-AGE-2.5M	4.5 mm	NC	Ja	24 VAC/DC	<250 mA	<100 mA	2 W	5 ± 1.5 min
M400-BGE-2.5M	4.5 mm	NC	Ja	230 VAC	<250 mA	<10 mA	2 W	3.5 ± 1.5 min
M400-AOE-2.5M	4.5 mm	NO	Ja	24 VAC/DC	<250 mA	<100 mA	2 W	5 ± 1.5 min
M400-BOE-2.5M	4.5 mm	NO	Ja	230 VAC	<250 mA	<10 mA	2 W	3.5 ± 1.5 min
M800-AG M800-AG-2.5M	8.0 mm	NC	Nein	24 VAC/DC	<300 mA	<100 mA	2 W	5 ± 1.5 min
M800-BG M800-BG-2.5M	8.0 mm	NC	Nein	230 VAC	<250 mA	<10 mA	2 W	3.5 ± 1.5 min
M800-AO M800-AO-2.5M	8.0 mm	NO	Nein	24 VAC/DC	<300 mA	<100 mA	2 W	5 ± 1.5 min
M800-BO M800-BO-2.5M	8.0mm	NO	Nein	230 VAC	<250 mA	<10 mA	2 W	3.5 ± 1.5 min
M800-AGE-2.5M	8.0 mm	NC	Ja	24 VAC/DC	<300 mA	<100 mA	2 W	5 ± 1.5 min
M800-BGE-2.5M	8.0 mm	NC	Ja	230 VAC	<250 mA	<10 mA	2 W	3.5 ± 1.5 min
M800-AOE-2.5M	8.0 mm	NO	Ja	24 VAC/DC	<300 mA	<100 mA	2 W	5 ± 1.5 min
M800-BOE-2.5M	8.0 mm	NO	Ja	230 VAC	<250 mA	<10 mA	2 W	3.5 ± 1.5 min

* Sämtliche Werte gelten für Nennspannung 24 VAC/DC, 230 VAC, 50 Hz und die folgende Umgebungstemperatur: 30 °C.

** Wert bei Umgebungstemperatur: 30 °C, der erste vollständige Hub dauert länger als ein normaler Hub.

MONTIEREN

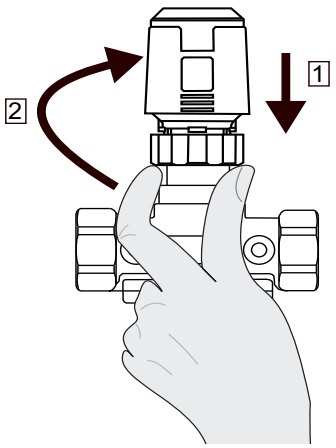

Ziehen Sie das Anschlussstück wie nebenstehend gezeigt fest. Verwenden Sie keine zusätzlichen Werkzeuge, weil der Stellantrieb ansonsten beschädigt werden könnte.

Hinweis: Die Anschlusskabel dürfen die Rohre nicht berühren (Wärmeübertragung).

SCHALTPLAN

STELLANTRIEBE OHNE HILFSSCHALTER (FÜR DIE UNTEN AUFGEFÜHRTEN MODELLE)

Modellnummer	
M400-AG	M400-AG-2.5M
M400-BG	M400-BG-2.5M
M400-AO	M400-AO-2.5M
M400-BO	M400-BO-2.5M
M800-AG	M800-AG-2.5M
M800-BG	M800-BG-2.5M
M800-AO	M800-AO-2.5M
M800-BO	M800-BO-2.5M

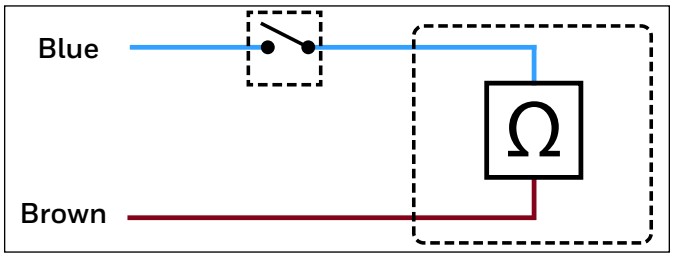

STELLANTRIEBE MIT HILFSSCHALTER (FÜR DIE UNTEN AUFGEFÜHRTEN MODELLE)

Modellnummer	
M400-AGE-2.5M	M800-AGE-2.5M
M400-BGE-2.5M	M800-BGE-2.5M
M400-AOE-2.5M	M800-AOE-2.5M
M400-BOE-2.5M	M800-BOE-2.5M

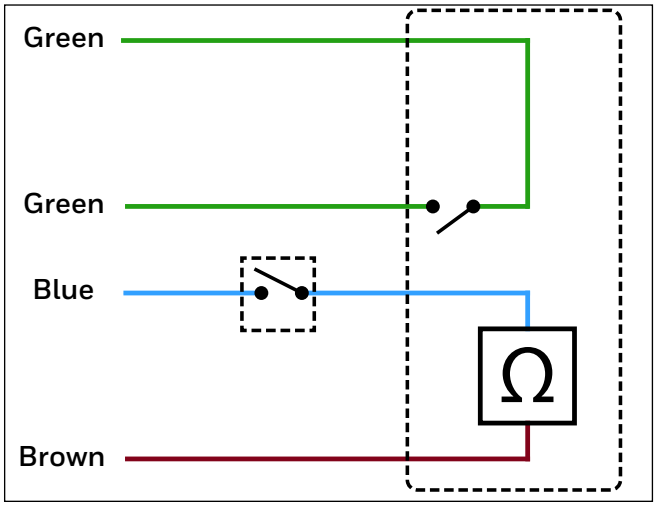

VENTILBEWEGUNG

Ventilbewegung bei «typischen» Ventilen

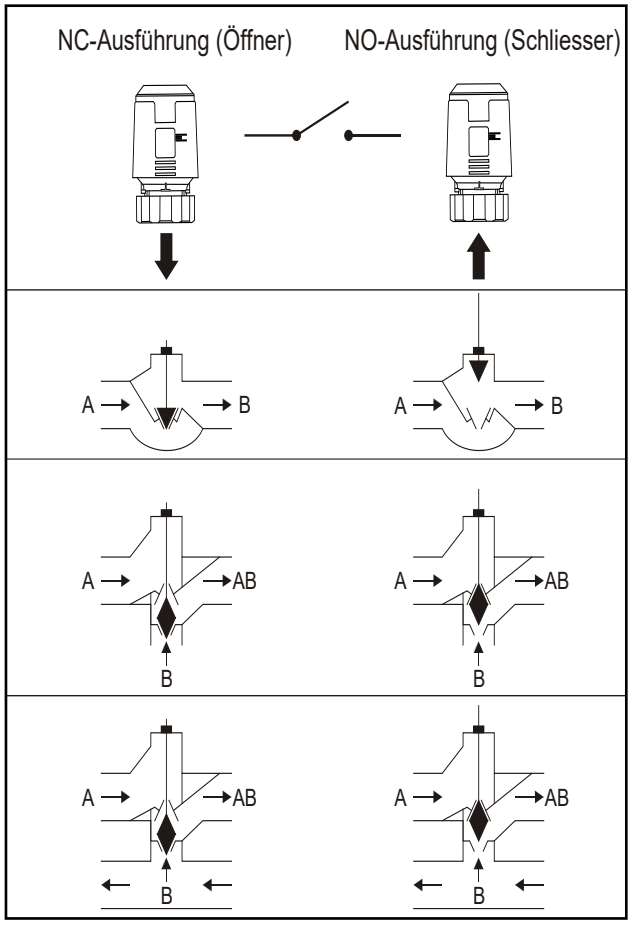

Ventilbewegung bei Ventilen vom Typ VSxx

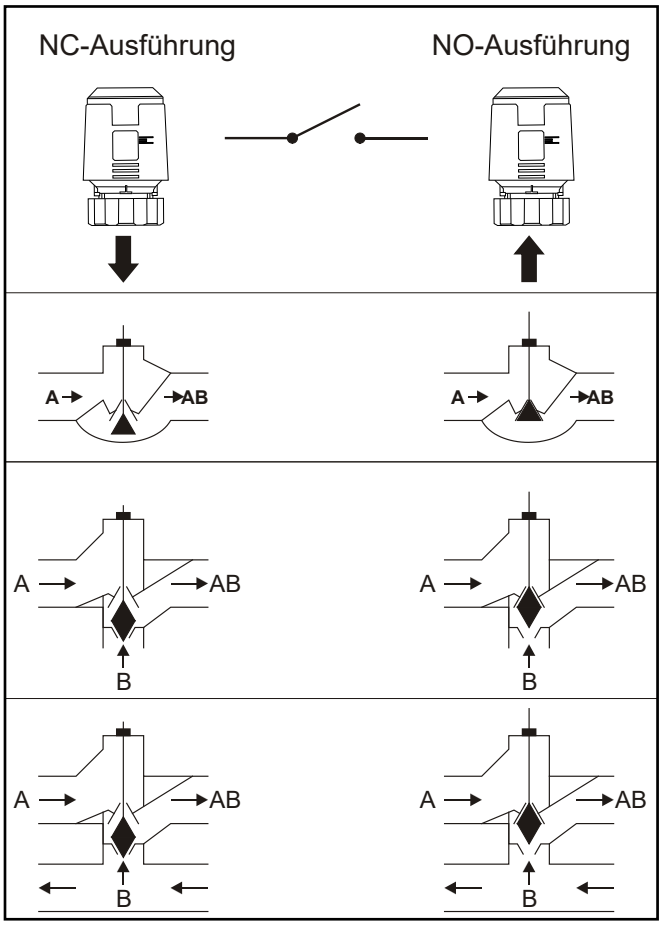

VENTILBEWEGUNG

Ventilbewegung bei druckunabhängigen Regelventilen (PICV)

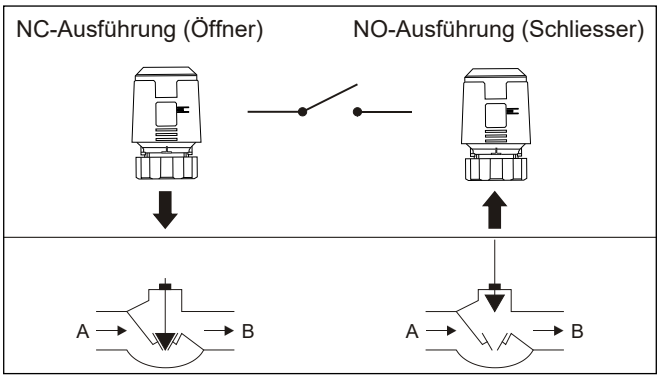

ZEIT ZUM ÖFFNEN UND SCHLIESSEN

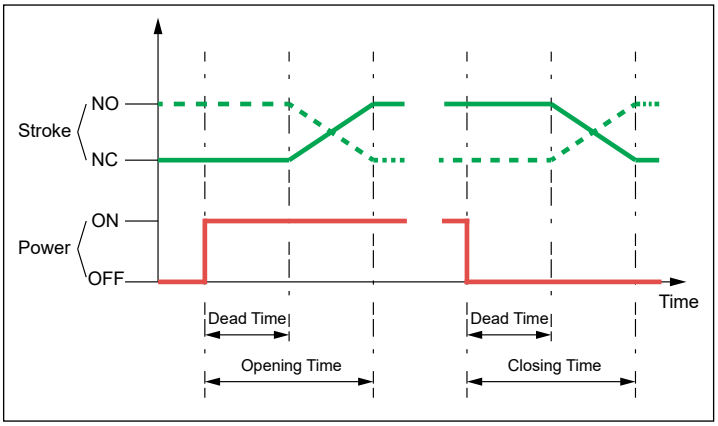

ABMESSUNGEN

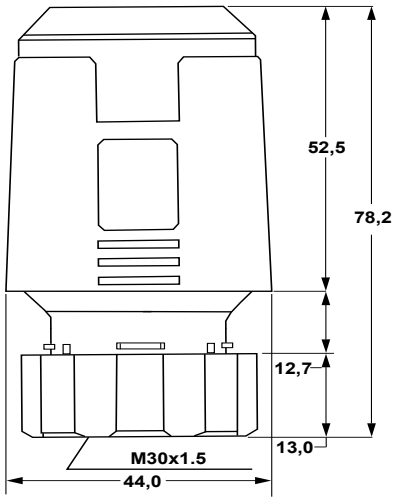

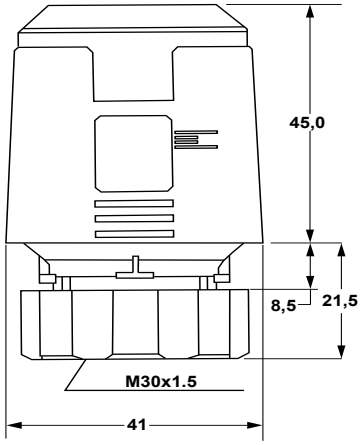

Modellnummer			
M400-AGE-2.5M	M800-AG-2.5M	M800-AGE-2.5M	M800-AG
M400-BGE-2.5M	M800-BG-2.5M	M800-BGE-2.5M	M800-BG
M400-AOE-2.5M	M800-AO-2.5M	M800-AOE-2.5M	M800-AO
M400-BOE-2.5M	M800-BO-2.5M	M800-BOE-2.5M	M800-BO

Modellnummer	
M400-AG	M400-AG-2.5M
M400-BG	M400-BG-2.5M
M400-AO	M400-AO-2.5M
M400-BO	M400-BO-2.5M

Hergestellt für und im Namen der Environmental & Energy Solutions Division der Honeywell Technologies Sàrl, 1180 Rolle, Z.A. La Pièce 16, Schweiz, durch ihre autorisierte Vertreterin:

Honeywell GmbH
Hanns-Klemm-Strasse 5
71034 Böblingen
Deutschland.
https://buildings.honeywell.com

31-00546M-02 | 03/23
Änderungen vorbehalten.
© 2023 Honeywell International Inc.

Honeywell