M7410A

KLEINVENTILANTRIEB FÜR 3-PUNKT-ANSTEUERUNG

PRODUKT-DATENBLATT

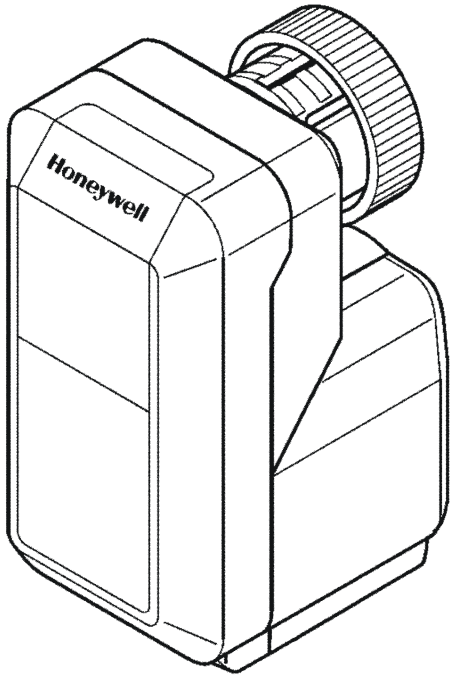

ANWENDUNG

Der Honeywell M7410A Antrieb ermöglicht eine 3-Punkt-Ansteuerung der Ventilserien welche auch mit Thermostatköpfen ausgestattet werden können: V135, V136, V58xxX4*, VSO, V2000.

Er wird in allen Raumanwendungen mit Radiatoren, Gebläsekonvektoren und Induktionsgeräten, aber auch für Zonenanwendungen und kleinen Nacherhitzern eingesetzt. Anwendung findet er auch in elektronischen Temperaturregelungssystemen, die mit warmem und/oder kaltem Wasser als Steuermedium funktionieren.

Die genaue Positionierung des Stellantriebs erfolgt durch Ansteuerung des Schrittmotors über abgezählte Einzelimpulse. Dabei können auch mehrere Antriebe parallel an einen 3 Punkt-Ausgang geschaltet werden. Zuverlässiger Dauerbetrieb ist gewährleistet, weil kein Rückführpotenziometer und keine Endlagenschalter benötigt werden.

Die Antriebe sind kompatibel mit allen Regelgeräten, die eine intelligente Positionssteuerung und eine integrierte Abschaltfunktion aufweisen.

Diese Stellglieder wurden für platzsparenden Einsatz bei einem Minimum an Strombedarf entwickelt. Sie sind robust und attraktiv gestaltet.

MERKMALE

- **Einsetzbar für 3-Punkt-Ansteuerung ohne Rückführungssignal**
- **Paralleler Betrieb mehrerer Antriebe möglich**
- **Kompakte Bauweise erleichtert den Einbau bei geringem Platz**
- **Geringe Leistungsaufnahme**
- **Zuverlässiger Dauerbetrieb, da kein mechanisches Rückführpotentiometer und keine Endschalter benötigt werden**
- **Magnetkupplung zur Stellkraftbegrenzung und Selbsteinstellung des Schließpunkts**
- **Lieferung komplett mit Anschlusskabel**
- **Einfache, standardisierte M30 x 1,5 Ventil/Antrieb Montage – werkzeugfreie Montage**

TECHNISCHE DATEN

Ansteuerung	3-Punkt
Anschlussspannung	24 Vac +10%/-20%; 50/60 Hz
Leistungsbedarf	0.7 VA
Regelhub	2.5 mm
Effektiver Hub	4.0 mm
Laufzeit	92s / 4 mm bei 50 Hz
Stellkraft	90 N
Schutzart	IP43 gemäß EN 60529
Isolationsklasse	III (gemäß EN 60730)
Anschlusskabel	0.9, 3, 10 Meter, 3x 0,3mm² Cu
Betriebstemperatur	0…60 °C
Gehäusetyp	A
Gewicht	0.4 kg
Mögliche Ventile	V135, V136, V58xxx4xxx, VSO, Heizkörperventile M30x1,5 mm
Handbetrieb	nur mittels Ventilschutzkappe

BETRIEB

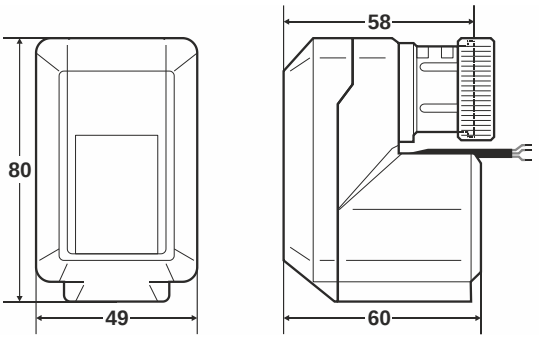

Abb. 1. Abmessungen

® U.S. Registered Trademark
Copyright © 2017 Honeywell Inc. • All rights reserved

BESTELLINFORMATIONEN

Bestell-Nr.	Ansteuerung	Stell-kraft	Kabel-länge
M7410A1001	3-Punkt	90 N	0.9 m
M7410A1001-3M	3-Punkt	90 N	3.0 m
M7410A1001-10M	3-Punkt	90 N	10.0 m

FUNKTION

Die Bewegung des Ventils durch einen Druckspindel erzeugt. Diese wiederum wird über ein Übersetzungsgetriebe von einem Synchronmotor angetrieben. Eine Magnetkupplung sorgt für eine Begrenzung des Drehmoments im Getriebe und eine definierte maximale Stellkraft auf das Ventil.
Die Verbindung des Antriebs mit dem Ventilkörper erfolgt über die Rändelmutter des Antriebs; dafür sind keine Werkzeuge notwendig. Der Antrieb ist wartungsfrei und wird komplett mit Anschlusskabel ausgeliefert.

EINBAULAGE

Der Antrieb darf nur neben bzw. oberhalb des Ventils montiert werden. Ventil vor dem Einbau in der korrekten Lage einstellen!

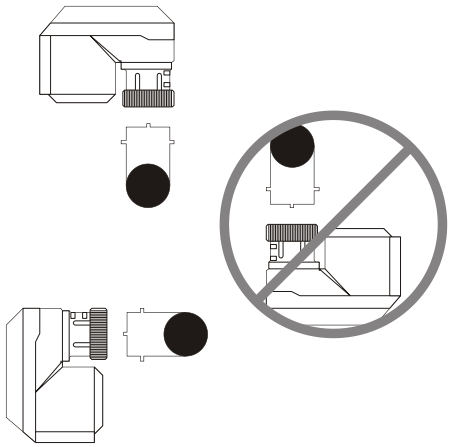

Abb. 2. Einbaulage

MONTAGE

Bevor der Antrieb am Ventil befestigt wird, muss die Einbauschutzkappe entfernt werden (Abb. 2). Stellen Sie sicher, dass sich der Antrieb in geöffneter Stellung (Grün/COM, Lieferzustand) befindet, bevor Sie ihn am Ventil befestigen.

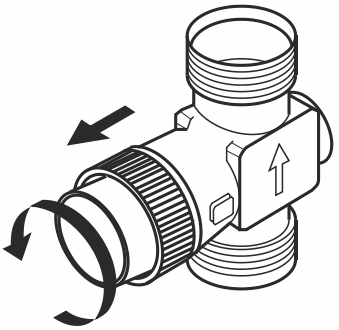

Abb. 3. Entfernen der Ventilschutzkappe

NOTE: Der Antrieb darf nur von Hand montiert werden. Benutzen Sie zur Vermeidung von Schäden am Antrieb und Ventil kein Werkzeug.

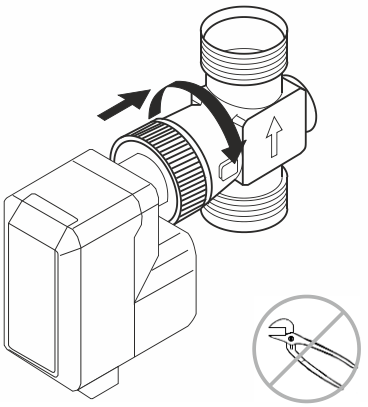

Abb. 4. Einbau

ELEKTRISCHER ANSCHLUSS

Die Antriebe müssen gemäß den Installationsvorschriften abgesichert werden. Empfohlen werden hier die Honeywell Transformatoren der Serie CRT2 oder ETR2.

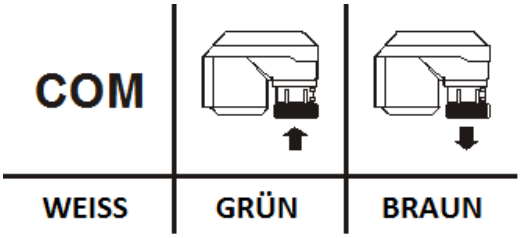

Abb. 5. Kabelfarben

Manufactured for and on behalf of the Environmental & Energy Solutions Division of Honeywell Technologies Sàrl, Rolle, Z.A. La Pièce 16, Switzerland by its Authorized Representative:

Home and Building Technologies
Honeywell GmbH
Böblinger Strasse 17
71101 Schönaich, Germany
Phone: (49) 7031 63701
Fax: (49) 7031 637493
http://ecc.emea.honeywell.com

GE0B-0634GE51 R0617 Änderungen vorbehalten.