Honeywell

V5832B/V5833A
PN16

PRODUKTINFORMATION



V5832B



V5833A

ANWENDUNG

Diese Kompaktventile werden in Verbindung mit Kleinventilantrieben für die wasserseitige Regelung von Luftnachbehandlungsgeräten, wie Induktionsgeräten, Ventilatorkonvektoren, Nacherhitzern, Nachkühlern, Kühldecken und für die Regelung von Luftwäschern und Brauchwasserspeichern eingesetzt.

MERKMALE

- **Druckentlasteter Kegel**
- **Verschraubungen für Rohranschluss mit Außen- oder Innengewinde lieferbar**
- **Einfache Montage des Stellantriebs ohne Werkzeug**
- **Anschlüsse für Flachdichtungen**
- **Flache Gehäusefläche für besseren Ansatz der Installationswerkzeuge**
- **Auslieferung mit Schutzkappe, die gleichzeitig für Handeinstellung verwendbar ist**

TECHNISCHE DATEN

Typ:	Durchgangsventil V5832B Dreiwegeventil V5833A
Wirkungsweise:	Öffnen von A-AB durch Nieder drücken der Ventilstange
Nenndruck:	PN16
Durchflusskapazität (k_{VS}):	siehe Tabellen auf Seite 2
Leckrate:	≤0,05% vom k_{VS}-Wert
Ventilkörper Material: Nennweite:	 Messing DN25 (1”), DN32 (1¼”), DN40 (1½”)
Innengarnitur Vntilstange: Kegel:	 Nirostahl Messing
Zulässige Medien:	Wasser mit max. 50% Glykol
Zulässige Mediumstemperatur:	2...120°C
Stellverhältnis:	50:1
Durchflusscharakteristik:	Linear für A-AB, linear für B-AB
Ventilhub:	6,5mm
Abmessungen:	siehe Abb. 1.

CE

DURCHFLUSSRATEN UND DRÜCKE

Durchgangsventile

Ventile			Antriebe	
			M6410C,L/M7410C1015/M7410E1028/ML6425B2015/2023 ML7420A2016/ML6435B/ML7430E/ML7435E (300-500N)	
DN	k_{vs}	Bestell-Nr.	Betriebsdruck (kPa)	Schließdruck (kPa)
25	4,0	V5832B2075	600	1600
25	6,3	V5832B2083	600	1600
25	10,0	V5832B2091	600	1600
32	16,0	V5832B2109	500	1200
40	25,0	V5832B2117	400	1000

Dreiwegeventile

Ventile			Antriebe	
			M6410C,L/M7410C1015/M7410E1028/ML6425B2015/2023 ML7420A2016/ML6435B/ML7430E/ML7435E (300-500N)	
DN	k_{vs}	Bestell-Nr.	Betriebsdruck (kPa)	Schließdruck (kPa)
25	4,0	V5833A2076	600	1600
25	6,3	V5833A2084	600	1600
25	10,0	V5833A2092	600	1600
32	16,0	V5833A2100	500	1200
40	25,0	V5833A2118	400	1000

BETRIEB

Eine eingebaute Rückstellfeder bewirkt das Schließen des Durchgangs A-AB. Im Auslieferungszustand sind die Ventile mit einer aufgeschraubten Drehkappe aus Kunststoff ausgerüstet. Sie schützt die Ventilstange und ermöglicht die manuelle Verstellung der Ventilöffnung. Dadurch wird das Füllen des Rohrsystems und ein Behelfsbetrieb ohne Regler und Stellantrieb während der Bauphase möglich.
Der Öffnungs- wie der Schließhub werden vom Stellantrieb bewirkt.

Typische Anwendungen

Alle Ventiltypen sollten wegen der dort niedrigeren Temperaturen vorzugsweise im Rücklauf montiert werden. Wenn der Druckabfall über das Ventil höher ist als der maximale Betriebsdruck ist die Geräuschentwicklung zu beachten.

Durchgangsventile

Strömungsrichtung immer von Anschluss A nach AB.

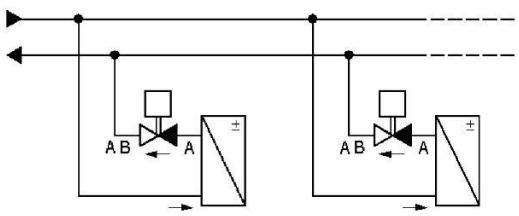

Dreiwegeventile

Die Ventile sind vorzugsweise als Mischventile einzusetzen:

Anschluss AB: Ausgang des Gesamtstromes
Anschluss A: Eingang des geregelten Stromes
Anschluss B: Eingang des Bypassstromes

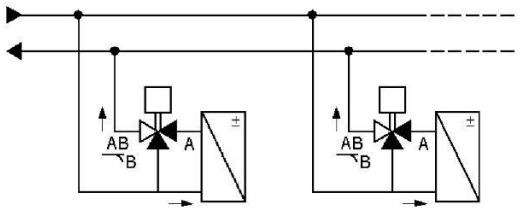

MONTAGE

Beim Einbau des Ventils ist die Strömungsrichtung zu beachten, siehe „Typische Anwendungen“. Ventile nicht mit nach unten gerichteter Spjndel einbauen, Drehkappe auf dem Ventil erst beim Aufbau des Stellantriebe entfernen.

Das Ventil sollte so verspannungsarm wie möglich in das Rohrnetz eingebaut werden. Drehmoment für das Festziehen der Verschraubung: 25..30Nm.

Jedes Ventil wird mit einer Montageanleitung ausgeliefert. Die Wasserqualität sollte den Anforderungen nach VDI2035 entsprechen.

ZUBEHÖR

(separat bestellen)

Die Ventile V5832B benötigen zwei Sätze Gewindeverschraubungen, die Ventile V5833A drei Sätze.

Anschluss	Rohr-Ø	DN	Bestell-Nr.	Gewindeverschraubung		Beschreibung
Außen-gewinde	R1" R1¼" R1½"	25 32 40	AC-25T AC-32T AC-40T			Bestehend aus: 1 Überwurfmutter, 1 Gewindetülle und 1 Dichtring
Innen-gewinde	Rp1" Rp1¼" Rp1½"	25 32 40	AC-25TF AC-32TF AC-40TF			Bestehend aus: 1 Überwurfmutter, 1 Gewindetülle und 1 Dichtring

Abmessungen der Gewindeverschraubungen				Bestell-Nr.
	a	b	c	
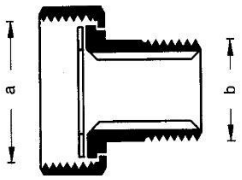	G1½” G2” G2¼”	R1” R1¼” R1½”		AC-25T AC-32T AC-40T
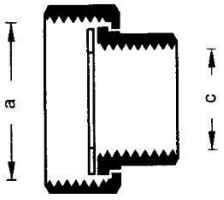	G1½” G2” G2¼”		Rp1” Rp1¼” Rp1½”	AC-25TF AC-32TF AC-40TF

ABMESSUNGEN

V5832B

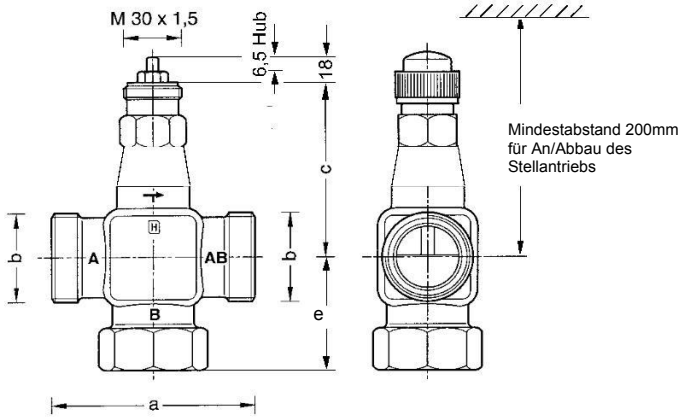

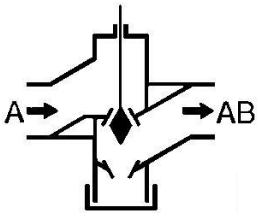

DN	a	b	c	d	e
25	105	G1½"	92	52,5	62
32	105	G2"	92	52,5	62
40	130	G2¼"	98	65,0	77

V5833A

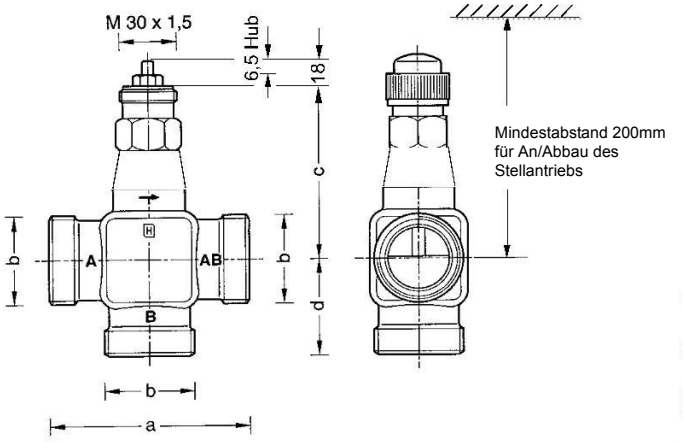

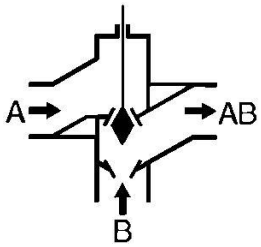

Abb. 1 Abmessungen in mm

Honeywell

Haus- und Gebäudeautomation

Hauptverwaltung
Honeywell AG
Kaiserleistraße 39
D-63067 Offenbach
Telefon 0 69/80 64-0
Telefax 0 69/81 86 20

Werk Schönaich
Honeywell AG
Böblinger Straße 17
D-71101 Schönaich
Telefon 0 70 31/637-01
Telefax 0 70 31/637-5 00

Österreich
Honeywell Austria Ges.m.b.H.
Handelskai 388
A-1023 Wien
Telefon +43-1/7 27 80-0
Telefax +43-1/7 27 80-8

Schweiz
Honeywell AG
Hertistrasse 2
CH-8304 Wallisellen
Telefon +41 1 839 25 25
Telefax +41 1 831 01 57

Technische Daten und Abbildungen unverbindlich
für Lieferung. Änderungen vorbehalten.