V5011E und V5013E

DURCHGANGS- UND 3-WEGE-VENTIL MIT AUSSENGEWINDE, PN16

PRODUKTDATEN



ANWENDUNG

Diese 2-Wege und 3-Wege Mischventile eignen sich insbesondere für die stetige Regelung von Heiß- und Kühlwasser in Heizungs-, Lüftungs- und Klimaanlagen. Sie können mit folgenden Antrieben betrieben werden: ML6420/6425, ML7420/7425, ML6421/7421 sowie mit den pneumatischen Antrieben MP953.

MERKMALE

- **Außengewinde**
- **Kleine Leckrate**
- **Präzise Regelung**
- **Genaue Positionierung für Temperaturregelung nach Stand der Technik**
- **Einfache Montage von elektrischen und pneumatischen Stellantrieben**

TECHNISCHE DATEN

Wirkungsweise:	
V5011E	Ventilstange nach unten schließt Durchgang A-AB
V5013E	Ventilstange nach oben schließt Durchgang A-AB
Nenndruck:	PN16
Regelcharakteristik:	
V5011E	Gleichprozentig, 2-Wege
V5013E	A-AB gleichprozentig und B-AB linear
Stellverhältnis:	50:1
Leckrate:	≤0,05% vom k_{vs}-Wert
Ventilhub:	20 mm
Ventilkörper:	
Rohranschluß:	Außengewinde nach ISO228
Material:	Entzinkungsbeständiges Messing
Abmessungen:	Siehe Abb. 2 auf Seite 4
Ventilgarnitur:	
Sitz:	
V5011E	Edelstahl
V5013E	DN15: Edelstahl, wechselbar DN20...50: im Ventilkörper integriert
Kegel:	Messing
Stange:	Edelstahl
Ventilpackung:	Federbelastete kohlefaser-verstärkte PTFE-Manschetten
Mediumtemperatur und Druck:	
Wasser und Dampf	2 bis 120 °C max. 1600 kPa 120 bis 170 °C max. 1490 kPa
Maximale Temperatur-differenz bei gleich-zeitigem Durchfluß von Warm- und Kaltwasser:	60 K

Schutzmarke
Urheberrechtlich geschützt © 2020 Honeywell Inc. • Alle Rechte vorbehalten

NENNWEITEN UND Kvs-WERTE

Tabelle 1. Nennweiten und k_{vs}-Werte (in m^3/h)

Bestell-Nr.	Ventilnennweite	k_{VS} m^3/h
V5011E1165	DN15	0,6
V5011E1171	DN15	1,0
V5011E1189	DN15	1,6
V5011E1197	DN15	2,5
V5011E1205	DN15	4,0
V5011E1213	DN20	6,3
V5011E1221	DN25	10
V5011E1229	DN32	16
V5011E1237	DN40	25
V5011E1245	DN50	40
V5013E1063	DN15	2,5
V5013E1071	DN15	4
V5013E1089	DN20	6,3
V5013E1097	DN25	10
V5013E1105	DN32	16
V5013E1113	DN40	25
V5013E1121	DN50	40

MONTAGE

Das Wasser sollte den Anforderungen der VDI2035 entsprechen.

Montieren Sie das Ventil nicht mit nach unten weisender Ventilstange.

Die auf dem Ventil angegebene Durchflußrichtung muß unbedingt eingehalten werden.

Die Montage eines Schmutzfängers wird dringend empfohlen, da sonst Fremdkörper, z.B. Schweißperlen, zum Verklemmen und Beschädigen der Ventile führen können.

Montieren Sie die Ventile möglichst verspannungsfrei.

ERSATZTEILE

Packungsringsatz:

Ventilnennweite	Datumscode	Bestell-Nr.
DN15...50	≥ 0301	R43176754002

SCHLIESSDRÜCKE

Elektrische Antriebe

Tabelle 2. Schließdrücke (in kPa) von elektrischen Antrieben

Antrieb		Ventilnennweite					
Antrieb Typ	Stellkraft	DN15	DN20	DN25	DN32	DN40	DN50
ML6420 / ML6425 ML7420 / ML7425	600 N	1600	1600	1000	700	460	260
ML6421 / ML7421	1800 N	-	-	1600	1600	1500	850

Pneumatische Antriebe MP953

Tabelle 3. Schließdrücke (in kPa) von pneumatischen Antrieben MP953

Antriebe				Ventilnennweite					
Antrieb Typ	Federbereich	Steuer-druck am Antrieb	Durchgang ge-schlossen	DN15	DN20	DN25	DN32	DN40	DN50
MP953C5001	14...48 kPa	0 kPa 115 kPa	oberer unterer	150 1600	-- --	-- --	-- --	-- --	-- --
MP953C5027 MP953A5005	27...76 kPa			800 1150	310 530	180 350	90 200	30 100	-- --
MP953C5019	55...83 kPa			1600 860	950 380	620 240	370 130	220 60	-- --
MP953C5068	14...48 kPa			1550 1600	650 1600	420 1600	240 1600	130 1130	50 630
MP953C5084 MP953A5039	27...76 kPa			1600 1600	1550 1600	1030 1500	630 950	400 600	200 320
MP953C5076	55...83 kPa			1600 1600	1600 1600	1600 1190	1470 750	970 460	520 250
MP953D5025	27...76 kPa		unterer oberer	1600 1600	840 1480	570 990	340 600	200 370	90 190
MP953D5009 MP953B5003	55...83 kPa			1600 1600	1050 1490	720 1490	440 920	260 600	130 320

ZUBEHÖR

Die Ventile V5011E benötigen den Einsatz von zwei Verbindungssätzen. Die Ventile V5013E benötigen den Einsatz von drei Verbindungssätzen.

Verbindung	Rohr-nennweite	DN	Bestell-Nr.	Verbindungssatz		Beschreibung
Innen-gewinde	R 1/2"	15	AC-15TF		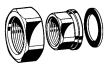	Bestehend aus 1 Verbindungsmutter, 1 Endstück und 1 O-Ring
	R 3/4"	20	AC-20TF			
	R 1"	25	AC-25TF			
	R 1-1/4"	32	AC-32TF			
	R 1-1/2"	40	AC-40TF			
	R 2"	50	AC-50TF			

Abmessungen der Verbindungssätze			Bestell-Nr.
	a	c	
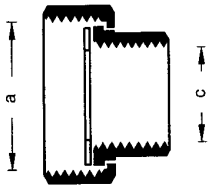	G 1-1/8"	G 1/2"	AC-15TF
	G 1-1/4"	G 3/4"	AC-20TF
	G 1-1/2"	G 1"	AC-25TF
	G 2"	G 1-1/4"	AC-32TF
	G 2-1/4"	G 1-1/2"	AC-40TF
	G 2-3/4"	G 2"	AC-50TF

ABMESSUNGEN

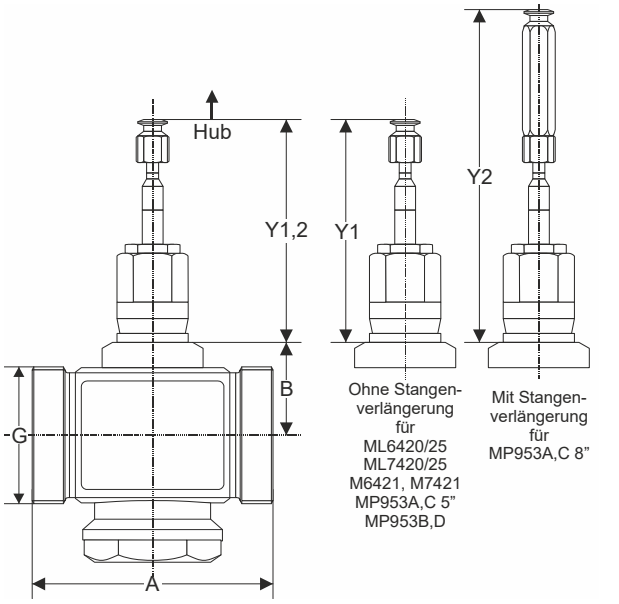

Abb. 1. Abmessungen, V5011E (2-Weg)

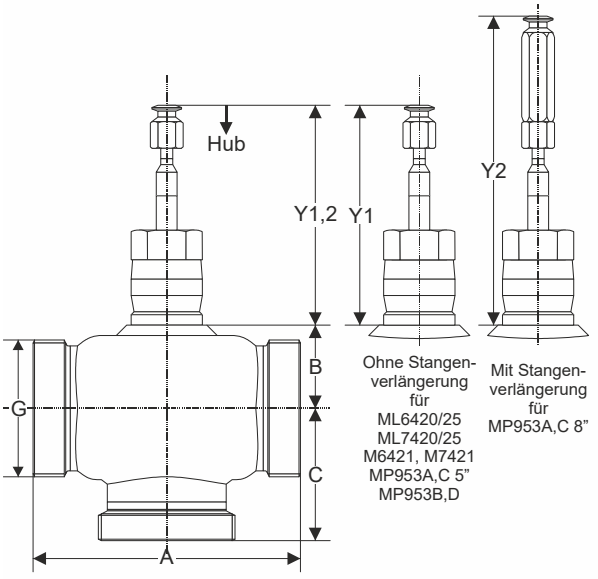

Abb. 2. Abmessungen, V5013E (3-Weg, Mischer)

Tabelle 4. Abmessungen, V5011E (in mm)

Ventil-nennweite	G	A	B	Y1	Y2
				Ventilstange unten	
DN15	G1-1/8"	80	40	89	133
DN20	G1-1/4"	90	40		
DN25	G1-1/2"	110	40		
DN32	G2"	120	40		
DN40	G2-1/4"	130	40		
DN50	G2-3/4"	150	40		

Tabelle 5. Abmessungen, V5013E (in mm)

Ventil-nennweite	G	A	B	C	Y1	Y2
					Ventilstange oben	
DN15	G1-1/8"	80	40	55	107	151
DN20	G1-1/4"	90	40	55		
DN25	G1-1/2"	110	40	55		
DN32	G2"	120	40	55		
DN40	G2-1/4"	130	40	60		
DN50	G2-3/4"	150	40	65		

Für die Abmessungen der Antriebe sehen Sie bitte folgende Dokumente.

ML6420A3072 ..... EN0B-0411GE51
ML6420A / ML6425A,B..... EN0B-0351GE51
ML7420A / ML7425A,B..... EN0B-0261GE51
ML6421A,B EN0B-0414GE51
ML7421A,B EN0B-0416GE51
MP953A,B,C,D..... EN0B-0552GE51

Honeywell

Hergestellt für und im Auftrag des Geschäftsbereichs Connected Building der Honeywell Products and Solutions SARL, Rolle, Z.A. La Pièce 16, Schweiz in Vertretung durch:

Home and Building Technologies
Honeywell GmbH
Böblinger Strasse 17
71101 Schönaich, Germany
Phone +49 (0) 7031 637 01
Fax +49 (0) 7031 637 740
buildings.honeywell.com