V-Form-Maschinenthermometer VMTh



Benefits

- Extrem robust durch Vollmetalleinhausung
- Vibrationsfestes Glasthermometer
- Edelstahlausführung möglich
- Gute Ablesbarkeit durch blaue Thermometerfüllung

Anwendung

Heizung, Industrie, Maschinenbau

Technische Daten

Nenngröße
110 x 30 – 150 x 36 – 200 x 36

Oberteil
Aluminium, V-förmig, glatt poliert, messingfarben eloxiert. Zahlen des Messbereichs auf der rechten Skalenwange unter der Eloxalschicht schwarz aufgedruckt. Mittels Kontermutter aus Messing (SW22) verstellbar, dadurch in jeder Blickrichtung ablesbar.

Glaseinsatz (Kapillare)
Prismatische Kapillare in Stabform aus Glasvollmaterial, ⌀ 6 mm. Teilstriche der Kapillare schwarz eingebrannt, dadurch absolut beständig. Hauptteilstriche, die mit den im Gehäuse eingedruckten Zahlen übereinstimmen, besonders stark und markant ausgeführt.

Thermometrische Füllung
In Standardausführung von -60 bis +200 °C benetzende Flüssigkeit blau.

Tauchrohr
Messing, ⌀ 10 mm, mit festem Gewinde G½B. Edelstahlausführung auf Anfrage.

Anzeigegenauigkeit
DIN 16195

Anzeigebereiche °C
-30/+50, 0/60, 0/100, 0/120, 0/160

Anschlusslage
Gerade
Winklig 90°

Tauchrohrlänge
40, 63, 100, 160 mm

Optionen

- Andere Anzeigebereiche
- Andere Tauchrohrlängen
- Andere Tauchrohrwerkstoffe
- Andere Einschraubgewinde
- Oberteil aluminiumfarben eloxiert
- Oberteil aus Kunststoff
- Schutzrohre

Technische Zeichnungen

Anschlusslage gerade

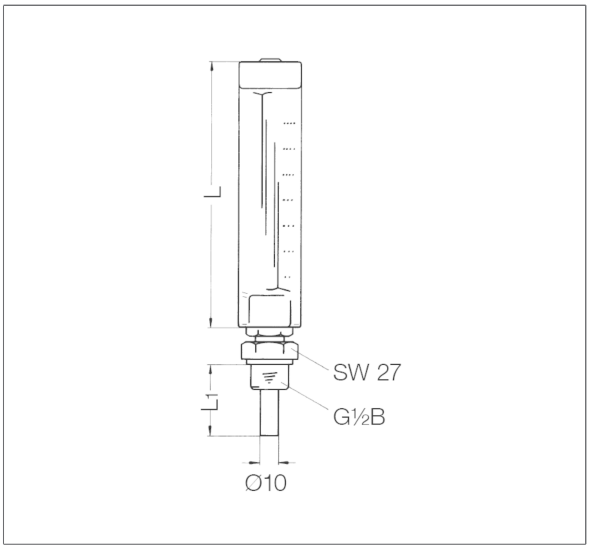

Anschlusslage winklig 90°

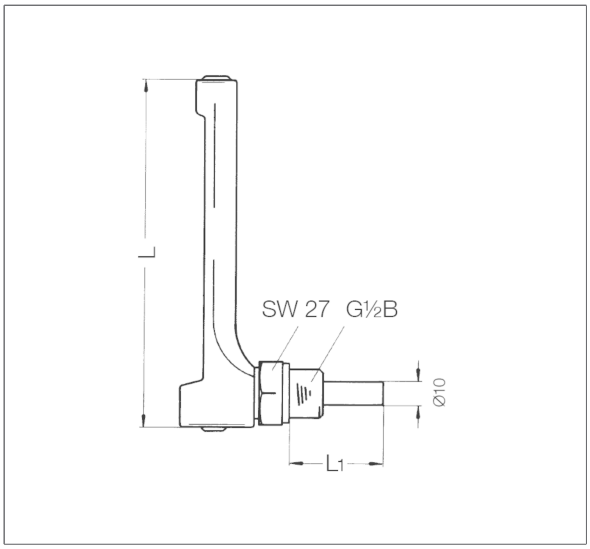

Maße (mm)

Typ	L	L_1			
VMTh 110	110	40	63	100	160
VMTh 150	150	40	63	100	160
VMTh 200	200	40	63	100	160

Ausführungen

VMTh 110



Nenngröße	Ausführung	Anschlusslage	Anzeigebereich	Schaftlänge	Typ	Art.-Nr.
110 x 30 mm	DIN 16181	Gerade	-30/+50 °C	40 mm	VMTh 110	64101
110 x 30 mm	DIN 16181	Gerade	-30/+50 °C	63 mm	VMTh 110	64102
110 x 30 mm	DIN 16181	Gerade	-30/+50 °C	100 mm	VMTh 110	64103
110 x 30 mm	DIN 16181	Gerade	-30/+50 °C	160 mm	VMTh 110	64104
110 x 30 mm	DIN 16181	Gerade	0/60 °C	40 mm	VMTh 110	64106
110 x 30 mm	DIN 16181	Gerade	0/60 °C	63 mm	VMTh 110	64107
110 x 30 mm	DIN 16181	Gerade	0/60 °C	100 mm	VMTh 110	64108
110 x 30 mm	DIN 16181	Gerade	0/60 °C	160 mm	VMTh 110	64109
110 x 30 mm	DIN 16181	Gerade	0/120 °C	40 mm	VMTh 110	64111
110 x 30 mm	DIN 16181	Gerade	0/120 °C	63 mm	VMTh 110	64112

Blaue Art.-Nr. = Lagerware

	Nenngröße	Ausführung	Anschlusslage	Anzeigebereich	Schaftlänge	Typ	Art.-Nr.
	110 x 30 mm	DIN 16181	Gerade	0/120 °C	100 mm	VMTh 110	64113
	110 x 30 mm	DIN 16181	Gerade	0/120 °C	160 mm	VMTh 110	64114
	110 x 30 mm	DIN 16181	Gerade	0/160 °C	40 mm	VMTh 110	64116
	110 x 30 mm	DIN 16181	Gerade	0/160 °C	63 mm	VMTh 110	64117
	110 x 30 mm	DIN 16181	Gerade	0/160 °C	100 mm	VMTh 110	64118
	110 x 30 mm	DIN 16181	Gerade	0/160 °C	160 mm	VMTh 110	64119
	110 x 30 mm	DIN 16182	Winklig 90°	-30/+50 °C	40 mm	VMTh 110	64120
	110 x 30 mm	DIN 16182	Winklig 90°	-30/+50 °C	63 mm	VMTh 110	64121
	110 x 30 mm	DIN 16182	Winklig 90°	-30/+50 °C	100 mm	VMTh 110	64122
	110 x 30 mm	DIN 16182	Winklig 90°	-30/+50 °C	160 mm	VMTh 110	64123
	110 x 30 mm	DIN 16182	Winklig 90°	0/60 °C	40 mm	VMTh 110	64124
	110 x 30 mm	DIN 16182	Winklig 90°	0/60 °C	63 mm	VMTh 110	64125
	110 x 30 mm	DIN 16182	Winklig 90°	0/60 °C	100 mm	VMTh 110	64126
	110 x 30 mm	DIN 16182	Winklig 90°	0/60 °C	160 mm	VMTh 110	64127
	110 x 30 mm	DIN 16182	Winklig 90°	0/120 °C	40 mm	VMTh 110	64128
	110 x 30 mm	DIN 16182	Winklig 90°	0/120 °C	63 mm	VMTh 110	64129
	110 x 30 mm	DIN 16182	Winklig 90°	0/120 °C	100 mm	VMTh 110	64130
	110 x 30 mm	DIN 16182	Winklig 90°	0/120 °C	160 mm	VMTh 110	64131
	110 x 30 mm	DIN 16182	Winklig 90°	0/160 °C	40 mm	VMTh 110	64132
	110 x 30 mm	DIN 16182	Winklig 90°	0/160 °C	63 mm	VMTh 110	64133
	110 x 30 mm	DIN 16182	Winklig 90°	0/160 °C	100 mm	VMTh 110	64134
	110 x 30 mm	DIN 16182	Winklig 90°	0/160 °C	160 mm	VMTh 110	64135

Blaue Art.-Nr. = Lagerware

VMTh 150

	Nenngröße	Ausführung	Anschlusslage	Anzeigebereich	Schaftlänge	Typ	Art.-Nr.
	150 x 36 mm	DIN 16185	Gerade	-30/+50 °C	40 mm	VMTh 150	64136
	150 x 36 mm	DIN 16185	Gerade	-30/+50 °C	63 mm	VMTh 150	64137
	150 x 36 mm	DIN 16185	Gerade	-30/+50 °C	100 mm	VMTh 150	64138
	150 x 36 mm	DIN 16185	Gerade	-30/+50 °C	160 mm	VMTh 150	64139

Blaue Art.-Nr. = Lagerware

	Nenngröße	Ausführung	Anschlusslage	Anzeigebereich	Schaftlänge	Typ	Art.-Nr.
	150 x 36 mm	DIN 16185	Gerade	0/60 °C	40 mm	VMTh 150	64140
	150 x 36 mm	DIN 16185	Gerade	0/60 °C	63 mm	VMTh 150	64141
	150 x 36 mm	DIN 16185	Gerade	0/60 °C	100 mm	VMTh 150	64142
	150 x 36 mm	DIN 16185	Gerade	0/60 °C	160 mm	VMTh 150	64143
	150 x 36 mm	DIN 16185	Gerade	0/100 °C	40 mm	VMTh 150	64330
	150 x 36 mm	DIN 16185	Gerade	0/100 °C	63 mm	VMTh 150	64331
	150 x 36 mm	DIN 16185	Gerade	0/100 °C	100 mm	VMTh 150	64332
	150 x 36 mm	DIN 16185	Gerade	0/100 °C	160 mm	VMTh 150	64333
	150 x 36 mm	DIN 16185	Gerade	0/120 °C	40 mm	VMTh 150	64100
	150 x 36 mm	DIN 16185	Gerade	0/120 °C	63 mm	VMTh 150	64105
	150 x 36 mm	DIN 16185	Gerade	0/120 °C	100 mm	VMTh 150	64144
	150 x 36 mm	DIN 16185	Gerade	0/120 °C	160 mm	VMTh 150	64145
	150 x 36 mm	DIN 16185	Gerade	0/160 °C	40 mm	VMTh 150	64146
	150 x 36 mm	DIN 16185	Gerade	0/160 °C	63 mm	VMTh 150	64147
	150 x 36 mm	DIN 16185	Gerade	0/160 °C	100 mm	VMTh 150	64148
	150 x 36 mm	DIN 16185	Gerade	0/160 °C	160 mm	VMTh 150	64149
	150 x 36 mm	DIN 16186	Winklig 90°	-30/+50 °C	40 mm	VMTh 150	64150
	150 x 36 mm	DIN 16186	Winklig 90°	-30/+50 °C	63 mm	VMTh 150	64151
	150 x 36 mm	DIN 16186	Winklig 90°	-30/+50 °C	100 mm	VMTh 150	64152
	150 x 36 mm	DIN 16186	Winklig 90°	-30/+50 °C	160 mm	VMTh 150	64153
	150 x 36 mm	DIN 16186	Winklig 90°	0/60 °C	40 mm	VMTh 150	64154
	150 x 36 mm	DIN 16186	Winklig 90°	0/60 °C	63 mm	VMTh 150	64155
	150 x 36 mm	DIN 16186	Winklig 90°	0/60 °C	100 mm	VMTh 150	64156
	150 x 36 mm	DIN 16186	Winklig 90°	0/60 °C	160 mm	VMTh 150	64157
	150 x 36 mm	DIN 16186	Winklig 90°	0/100 °C	40 mm	VMTh 150	64335
	150 x 36 mm	DIN 16186	Winklig 90°	0/100 °C	63 mm	VMTh 150	64336
	150 x 36 mm	DIN 16186	Winklig 90°	0/100 °C	100 mm	VMTh 150	64337
	150 x 36 mm	DIN 16186	Winklig 90°	0/100 °C	160 mm	VMTh 150	64338

Blaue Art.-Nr. = Lagerware

	Nenngröße	Ausführung	Anschlusslage	Anzeigebereich	Schaftlänge	Typ	Art.-Nr.
	150 x 36 mm	DIN 16186	Winklig 90°	0/120 °C	40 mm	VMTh 150	64110
	150 x 36 mm	DIN 16186	Winklig 90°	0/120 °C	63 mm	VMTh 150	64115
	150 x 36 mm	DIN 16186	Winklig 90°	0/120 °C	100 mm	VMTh 150	64158
	150 x 36 mm	DIN 16186	Winklig 90°	0/120 °C	160 mm	VMTh 150	64159
	150 x 36 mm	DIN 16186	Winklig 90°	0/160 °C	40 mm	VMTh 150	64160
	150 x 36 mm	DIN 16186	Winklig 90°	0/160 °C	63 mm	VMTh 150	64161
	150 x 36 mm	DIN 16186	Winklig 90°	0/160 °C	100 mm	VMTh 150	64162
	150 x 36 mm	DIN 16186	Winklig 90°	0/160 °C	160 mm	VMTh 150	64163

Blaue Art.-Nr. = Lagerware

VMTh 200

	Nenngröße	Ausführung	Anschlusslage	Anzeigebereich	Schaftlänge	Typ	Art.-Nr.
	200 x 36 mm	DIN 16189	Gerade	-30/+50 °C	63 mm	VMTh 200	64165
	200 x 36 mm	DIN 16189	Gerade	-30/+50 °C	100 mm	VMTh 200	64166
	200 x 36 mm	DIN 16189	Gerade	-30/+50 °C	160 mm	VMTh 200	64167
	200 x 36 mm	DIN 16189	Gerade	0/60 °C	63 mm	VMTh 200	64169
	200 x 36 mm	DIN 16189	Gerade	0/60 °C	100 mm	VMTh 200	64170
	200 x 36 mm	DIN 16189	Gerade	0/60 °C	160 mm	VMTh 200	64171
	200 x 36 mm	DIN 16189	Gerade	0/120 °C	63 mm	VMTh 200	64173
	200 x 36 mm	DIN 16189	Gerade	0/120 °C	100 mm	VMTh 200	64174
	200 x 36 mm	DIN 16189	Gerade	0/120 °C	160 mm	VMTh 200	64175
	200 x 36 mm	DIN 16189	Gerade	0/160 °C	63 mm	VMTh 200	64177
	200 x 36 mm	DIN 16189	Gerade	0/160 °C	100 mm	VMTh 200	64178
	200 x 36 mm	DIN 16189	Gerade	0/160 °C	160 mm	VMTh 200	64179
	200 x 36 mm	DIN 16190	Winklig 90°	-30/+50 °C	63 mm	VMTh 200	64181
	200 x 36 mm	DIN 16190	Winklig 90°	-30/+50 °C	100 mm	VMTh 200	64182
	200 x 36 mm	DIN 16190	Winklig 90°	-30/+50 °C	160 mm	VMTh 200	64183
	200 x 36 mm	DIN 16190	Winklig 90°	0/60 °C	63 mm	VMTh 200	64185
	200 x 36 mm	DIN 16190	Winklig 90°	0/60 °C	100 mm	VMTh 200	64186
	200 x 36 mm	DIN 16190	Winklig 90°	0/60 °C	160 mm	VMTh 200	64187

Blaue Art.-Nr. = Lagerware

Nenngröße	Ausführung	Anschlusslage	Anzeigebereich	Schaftlänge	Typ	Art.-Nr.
200 x 36 mm	DIN 16190	Winklig 90°	0/120 °C	63 mm	VMTh 200	64189
200 x 36 mm	DIN 16190	Winklig 90°	0/120 °C	100 mm	VMTh 200	64190
200 x 36 mm	DIN 16190	Winklig 90°	0/120 °C	160 mm	VMTh 200	64191
200 x 36 mm	DIN 16190	Winklig 90°	0/160 °C	63 mm	VMTh 200	64193
200 x 36 mm	DIN 16190	Winklig 90°	0/160 °C	100 mm	VMTh 200	64194
200 x 36 mm	DIN 16190	Winklig 90°	0/160 °C	160 mm	VMTh 200	64195

Blaue Art.-Nr. = Lagerware