Thermo-Hydrometer TH



Benefits

- Druck- und Temperaturmessung an einer Messstelle
- Mit selbstdichtendem Anschlussgewinde für schnelle Montage
- Mit Montageventil für einfachen Austausch ohne Anlagenstillstand

Anwendung

Für flüssige, nicht hochviskose und nicht kristallisierende Medien, die Kupferlegierungen nicht angreifen. Zur kombinierten Druck- und Temperaturmessung, speziell für Heizungsanlagen und Heizkessel.

Beschreibung

Thermo-Manometer und Thermo-Hydrometer bestehen aus einem Rohrfedermesssystem zur Druckmessung und einem integrierten Bimetallmesssystem zur gleichzeitigen Temperaturmessung. Beide Messgrößen können somit über nur eine Messstelle erfasst und angezeigt werden. Ein selbstschließendes Montageventil ermöglicht den problemlosen Austausch des Messgerätes, ohne dass die Anlage entleert werden muss. Optional steht ein Adapter M18 x 1 auf G¼ zur Verfügung, falls das Thermo-Manometer in eine vorhandene Tauchhülse mit Innengewinde M18 x 1 eingebaut werden muss.

Technische Daten

Typ
D2

Nenngröße
80

Genauigkeitsklasse

Manometer:	2,5 (EN 837-1/6)

Anzeigebereich

Druck:	0/6 mWS 0/10 mWS 0/16 mWS 0/25 mWS 0/40 mWS 0/60 mWS
Temperatur:	20/120 °C

Verwendungsbereich
Druck

Ruhende Belastung:	¾ x Skalenendwert
Dynamische Belastung:	⅔ x Skalenendwert
Kurzzeitig:	Skalenendwert
Temperatur:	Skalenendwert

Temperatureinsatzbereich

Medium:	Max. 120 °C
Umgebung:	-20/+60 °C

Temperaturverhalten

Druck:	Anzeigefehler bei Abweichung von der Normaltemperatur 20 °C am Messsystem:
Druck:	bei Temperaturzunahme ca. ± 0,4 %/10 K,
Druck:	bei Temperaturabnahme ca. ± 0,4 %/10 K
Druck:	vom jeweiligen Skalenendwert

Schutzart
IP 32 (EN 60529)

Standardausführung

Anschluss
Messing, axial
G¼B mit Montageventil G¼ auf R½

Messglied/Messelement
Druck: Rohrfeder, Kupferlegierung
Temperatur: Bimetallspirale

Zifferblatt
Kunststoff, weiß
Skalierung schwarz mit farbigen Kreisbögen (rot/blau)

Zeiger
Druck: Kunststoff, schwarz
Temperatur: Kunststoff, rot

Gehäuse
Stahlblech, schwarz

Sichtscheibe
Kunststoff, eingeclipst mit verstellbarer roter Markierung

Optionen

- Adapter M18 x 1 auf G¼
- Sonderskalen
- Andere Prozessanschlüsse

Detailansichten

Montageventil und Adapter

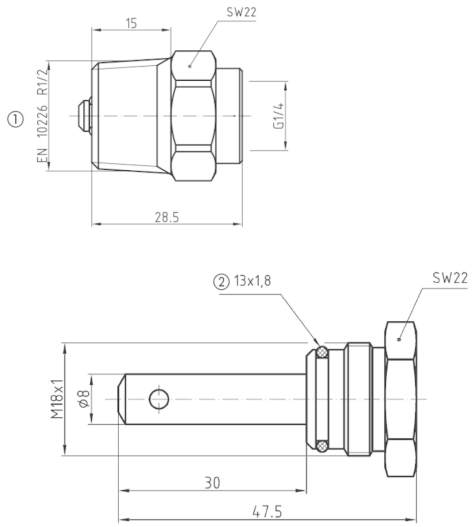

Maße (in mm)

1. Rohrgewinde
2. O-Ring (NBR)

Technische Zeichnungen

Montageventil und Adapter

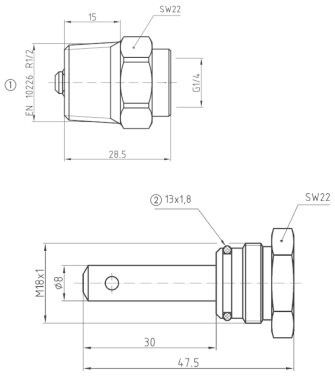

Maße (in mm)

1. Rohrgewinde
2. O-Ring (NBR)

Ausführungen

	Gehäuse-⌀	Gehäuse	Anschlusslage	Anzeigebereich		Typ	Art.-Nr.
				Druck	Temperatur		
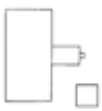	80 mm	Stahlblech, schwarz	Axial	0/6 mWS	20/120 °C	TH80 D211	63311
	80 mm	Stahlblech, schwarz	Axial	0/10 mWS	20/120 °C	TH80 D211	63312
	80 mm	Stahlblech, schwarz	Axial	0/16 mWS	20/120 °C	TH80 D211	63313
	80 mm	Stahlblech, schwarz	Axial	0/25 mWS	20/120 °C	TH80 D211	63314
	80 mm	Stahlblech, schwarz	Axial	0/40 mWS	20/120 °C	TH80 D211	63315
	80 mm	Stahlblech, schwarz	Axial	0/60 mWS	20/120 °C	TH80 D211	63316

Blaue Art.-Nr. = Lagerware