Rohrfeder-Manometer HZ für Heizung/Sanitär



Benefits

- Mit selbstdichtendem Anschlussgewinde (NG 50 und 63) für schnelle Montage
- Rote Maximalmarke auf Zifferblatt
- Verstellbarer roter Sollwertzeiger und grünes Betriebssegment auf der Sichtscheibe
- Korrosionsfestes Gehäuse

Anwendung

Für gasförmige und flüssige, nicht hochviskose und nicht kristallisierende Medien, die Kupferlegierungen und EPDM nicht angreifen.
! Bei Medium Gas oder Dampf unbedingt Tabelle „Auswahlkriterien gemäß EN 837-2“ (s. Anhang) beachten!

Technische Daten

Nenngröße
50 – 63 – 80

Genauigkeitsklasse (EN 837-1/6)
2,5

Anzeigebereiche
0/4 bar

Verwendungsbereich

Ruhende Belastung:	¾ x Skalenendwert
Dynamische Belastung:	⅔ x Skalenendwert
Kurzzeitig:	Skalenendwert

Temperatureinsatzbereich

Medium:	Max. 60 °C
Umgebung:	-20/+60 °C

Temperaturverhalten
Anzeigefehler bei Abweichung von der Normaltemperatur 20 °C am Messsystem:
bei Temperaturzunahme ca. ± 0,4 %/10 K,
bei Temperaturabnahme ca. ± 0,4 %/10 K
vom jeweiligen Skalenendwert

Schutzart
IP 32 (EN 60529)

Standardausführung

Anschluss
Messing, axial exzentrisch, radial oder axial

NG 50:	G¼B, selbstdichtend mit PTFE-Dichtring
NG 63:	G¼B, selbstdichtend mit PTFE-Dichtring
NG 63:	G⅜B, selbstdichtend mit PTFE-Dichtring
NG 80:	G½B
NG 80:	G¼B, selbstdichtend mit PTFE-Dichtring

Messglied
Rohrfeder, Kreisformfeder
Kupferlegierung

Zeigerwerk
Messing

Zifferblatt
Kunststoff, weiß
Mit roter Marke bei 3 bar und grünem Feld von 1,5 bis 3 bar, mit roter Marke bei 2,5 bar und grünem Feld von 1,5 bis 2,5 bar
Skalierung schwarz

Zeiger
Kunststoff, schwarz

Gehäuse
Kunststoff (ABS), schwarz, hochschlag- und korrosionsfest

Sichtscheibe
Kunststoff, eingeclipst
Mit verstellbarem roten Markenzeiger und grüner Fahne

Technische Zeichnungen

HZ 50 – Anschluss axial exzentrisch

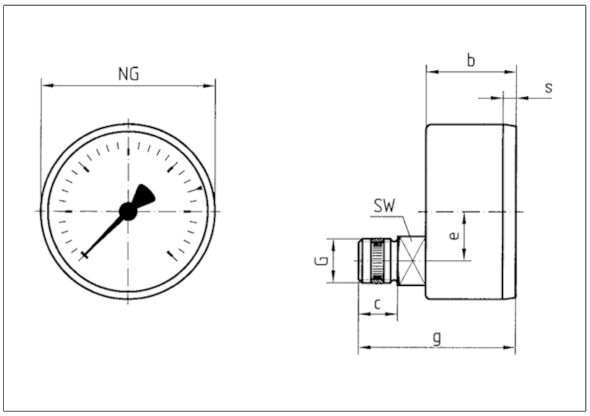

Maße (mm)

NG	b	c	e	g	G	s	SW
50	25,8	11,2	14	43	G¼B	3,8	14

RF/HZ 63 – Anschluss radial

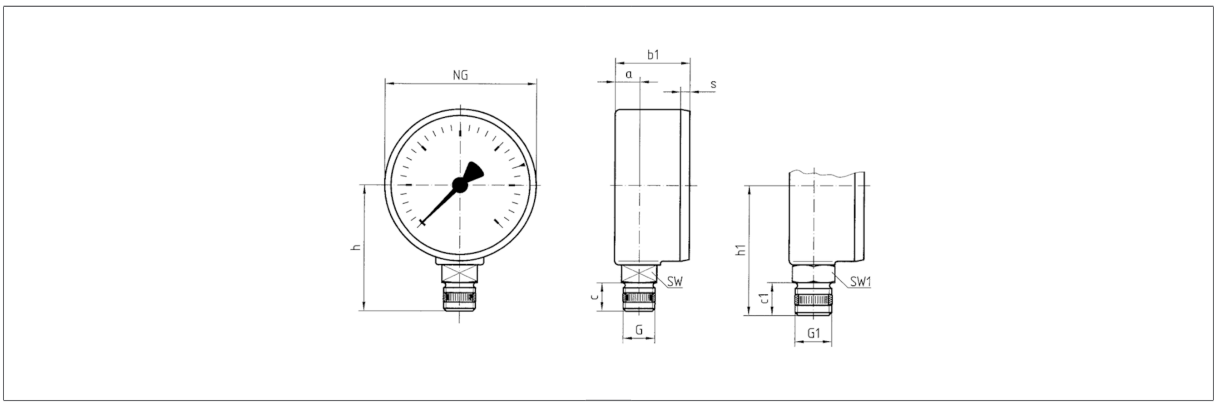

Maße (mm)

NG	a	b1	c	c1	G	G1	h	h1	s	SW	SW1
63	9,8	29,7	11,2	13	G½B	G⅝B	49,5	51,5	3,7	14	17

RF/HZ 63 – Anschluss axial, zentrisch

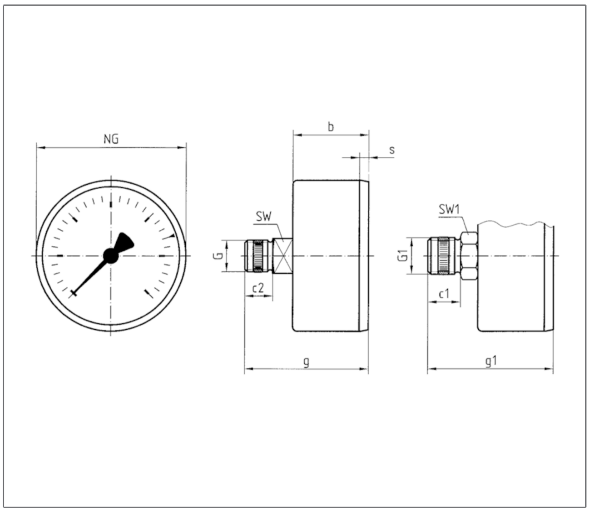

Maße (mm)

NG	b	c1	c2	g1	g2	G	G1	s	SW	SW1
63	30,4	13	11,5	49,9	50,4	G¼B	G⅜B	3,7	14	17

RF 80/HY 80/HZ 80 – Anschluss radial

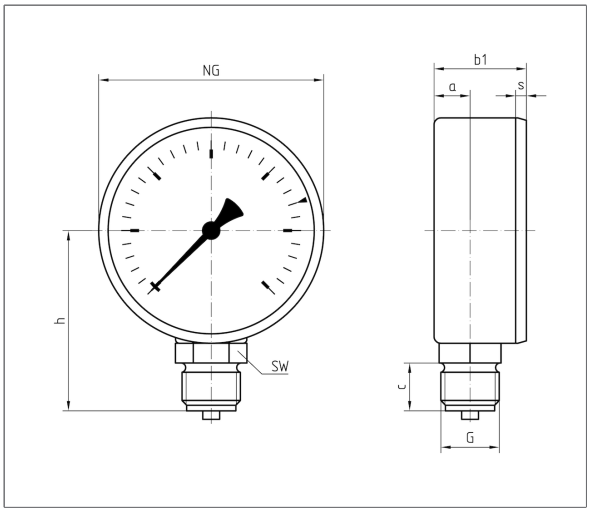

Maße (mm)

NG	a	b1	c	G	h	s	SW
80	12,8	32,8	17	G½B	64	2,8	14

HZ 80 – Anschluss axial

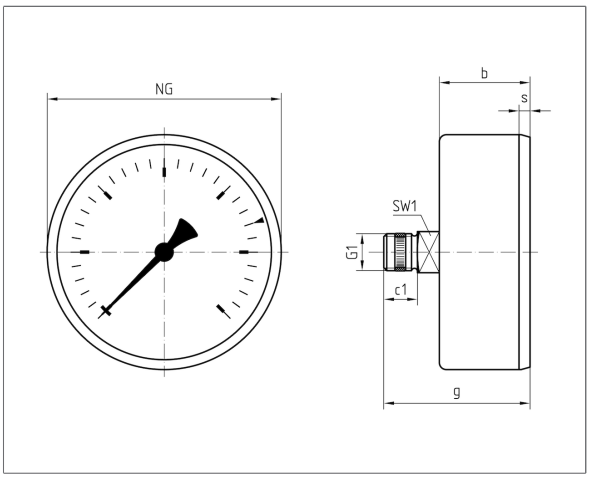

Maße (mm)

NG	b	c1	g	G1	s	SW1
80	31	15	50	G¼B	2,8	14

Ausführungen

HZ 50

	Gehäuse-⌀	Anschluss	Gewinde	Ausrichtung	Anzeigebereich	Typ	Art.-Nr.
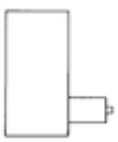	50 mm	G¼B	Selbstdichtend mit PTFE-Dichtring	Axial exzentrisch	0/4 bar	HZ 50 ax	63927

Blaue Art.-Nr. = Lagerware

HZ 63

	Gehäuse-⌀	Anschluss	Gewinde	Ausrichtung	Anzeigebereich	Typ	Art.-Nr.
	63 mm	G¼B	Selbstdichtend mit PTFE-Dichtring	Radial	0/4 bar	HZ 63 rad	63911
	63 mm	G⅜B	Selbstdichtend mit PTFE-Dichtring	Radial	0/4 bar	HZ 63 rad	63908
	63 mm	G½B	Selbstdichtend mit PTFE-Dichtring	Radial	0/4 bar	HZ 63 rad	63910
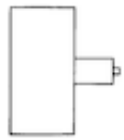	63 mm	G¼B	Selbstdichtend mit PTFE-Dichtring	Axial	0/4 bar	HZ 63 ax	63915
	63 mm	G⅜B	Selbstdichtend mit PTFE-Dichtring	Axial	0/4 bar	HZ 63 ax	63909
	63 mm	G½B	Selbstdichtend mit PTFE-Dichtring	Axial	0/4 bar	HZ 63 ax	63914

Blaue Art.-Nr. = Lagerware

HZ 80

	Gehäuse-⌀	Anschluss	Gewinde	Ausrichtung	Anzeigebereich	Typ	Art.-Nr.
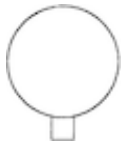	80 mm	G½B	–	Radial	0/4 bar	HZ 80 rad	63918
	80 mm	G¼B mit Ventil G¼ x G½	Selbstdichtend mit PTFE-Dichtring	Radial	0/4 bar	HZ 80 rad	63913
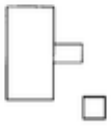	80 mm	G¼B mit Ventil G¼ x G½	Selbstdichtend mit PTFE-Dichtring	Axial	0/4 bar	HZ 80 ax	63919

Blaue Art.-Nr. = Lagerware