TBH 80-100

Thermomètre bimétallique
avec tube plongeur court

Instructions de montage

Visser

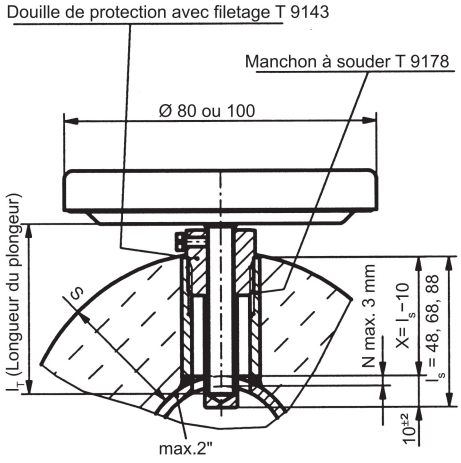

Souder

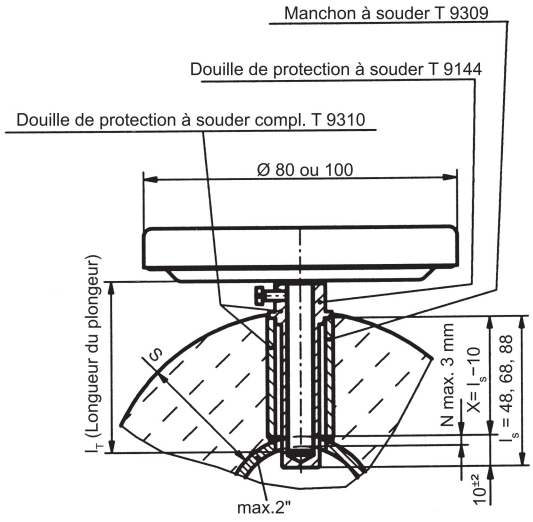

Douille de protection avec filetage

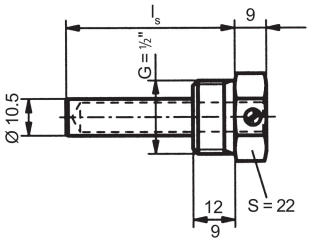

			Code de Commande	
S	l_s	l_T	Laiton	Acier inoxydable
40	48	55	T 09143.0000	T 09143.0005
60	68	75	T 09143.0001	T 09143.0006
80	88	95	T 09143.0002	T 09143.0007

Douille de protection à souder

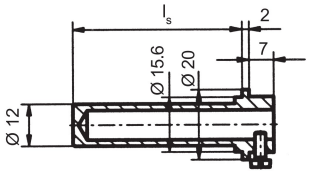

			Code de Commande	
S	l_s	l_T	Acier	Acier inoxydable
40	48	55	T 09144.0000	T 09144.0005
60	68	75	T 09144.0001	T 09144.0006
80	88	95	T 09144.0002	T 09144.0007

Douille de protection à souder, compl.

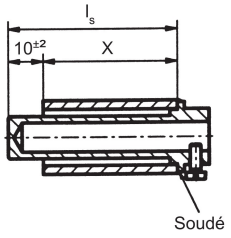

			Code de Commande	
S	l_s	X	Steel	Acier inoxydable
40	48	38	T 09310.0000	T 09310.0005
60	68	58	T 09310.0001	T 09310.0006
80	88	78	T 09310.0002	T 09310.0007

Manchon à souder avec filetage

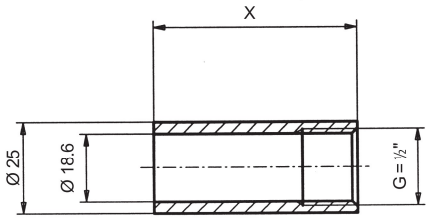

		Code de Commande	
l_s	X	Acier	Acier inoxydable
48	38	T 09178.0001	T 09178.0005
68	58	T 09178.0000	T 09178.0006
88	78	T 09178.0002	T 09178.0007

Manchon à souder

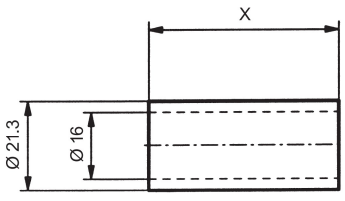

		Code de Commande	
l_s	X	Acier	Acier inoxydable
48	38	T 09309.0000	T 09309.0005
68	58	T 09309.0001	T 09309.0006
88	78	T 09309.0002	T 09309.0007

DN	Poids (kg)
80	0,150
100	0,180

S = Isolation
l_s = Longueur de la douille de protection
l_T = Longueur du plongeur
X = Longueur du manchon à souder

2014-06-26 Cette notice ne peut être reproduite qu'en totalité