TBX - TBW

Thermomètre bimétallique avec tube plongeur conique

Dimensions (mm)

TBX (axiale)

Cône morse 1
(voir VSM 33 713)

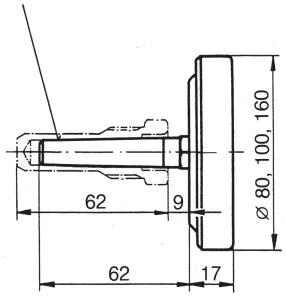

TBW (axiale)

Cône morse 1
(voir VSM 33 713)

Dispositif
de correction

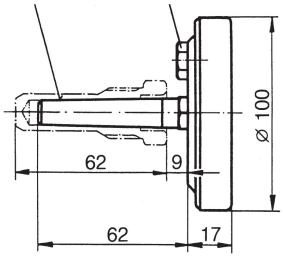

Seulement TBW 100/212.111

TBX (radiale)

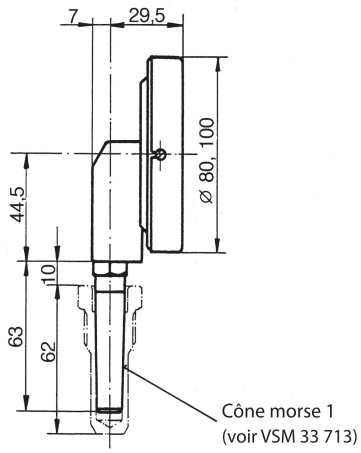

DN	Poids (kg)	
	Radiale	Axiale
80	0.250	0.160
100	0.300	0.200
160	–	0.430

Puits thermométriques

G 3/4

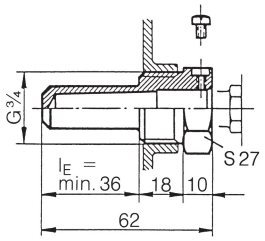

G 1/2

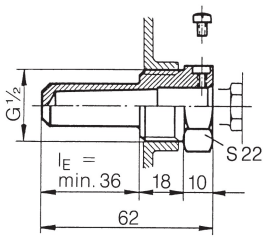

Soudage

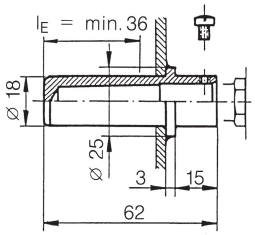

Codes de commande pour Puits thermométriques			
Raccord	Matière	Code commande	Poids (kg)
G ¾	Laiton	T 06696.0001	0.110
G ¾	Acier inoxydable 1.4435 (AISI 316L)	T 06696.0005	0.110
G ½	Laiton	T 06697.0001	0.080
G ½	Acier inoxydable 1.4435 (AISI 316L)	T 06697.0005	0.080
soudé	Acier, finition noire	T 06698.0001	0.080
soudé	Acier inoxydable 1.4435 (AISI 316L)	T 06698.0002	0.080

Données techniques			
Max. Temp. °C	Max. Pression (bar)		
	Laiton	Acier	Acier inox.
100	64	125	250
250	25	80	160

Plages de Température

Code	Plage °C	
52T	-20 ...	40
11T	0 ...	60
20T	0 ...	120
13T	0 ...	160
14T	0 ...	250

Cette notice ne peut être reproduite qu'en totalité

2014-07-11