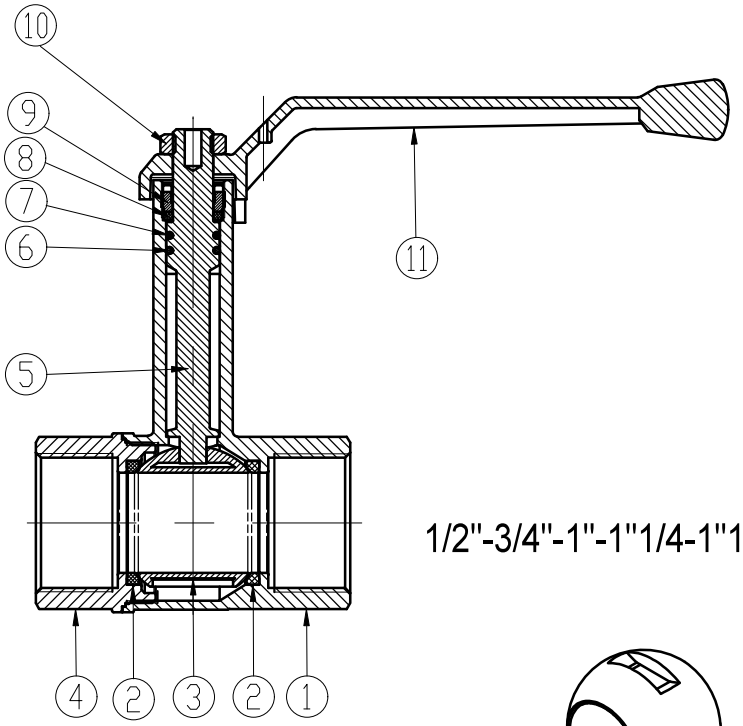

1/2"-3/4"-1"-1"1/4-1"1/2-2"

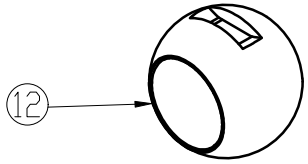

da 1/2 a 2"

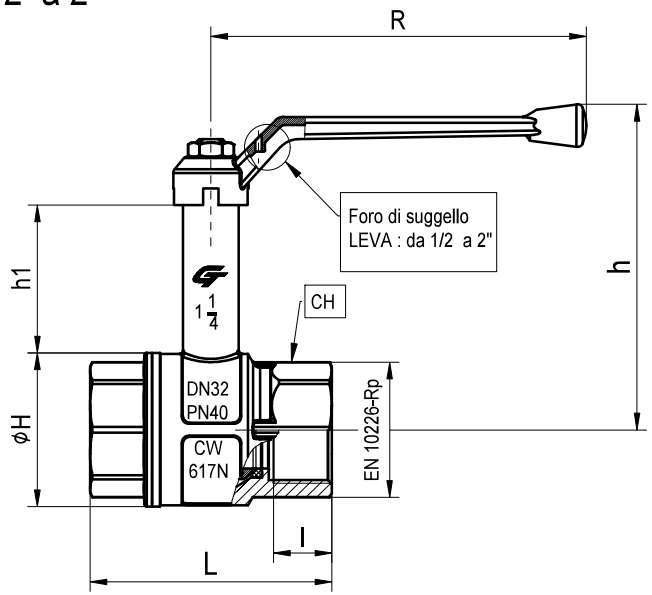

MISURA SIZE	DN	CODICE CODE	UM	l	L	Ø H	C H	R	h	h1	Kv / Cv	PN / Psi	Kg / Lb
1/2	15	5278673 Kugelhahn mit Spindel-Verl. IG 1/2	mm	16	59	30.5	25	95	93	46	16.3	50	0.23
			In.	0.63	2.32	1.20	0.98	3.74	3.66	1.81	18.84	725.00	0.5
3/4	20	5197738 Kugelhahn mit Spindel-Verl. IG 3/4	mm	17.5	68	30.5	31	110	109.5	47	29.5	40	0.365
			In.	0.689	2.68	1.20	1.22	4.33	4.31	1.85	34.10	580.00	0.81
1"	25	5197734 Kugelhahn mit Spindel-Verl. IG 1	mm	20.5	82	44	38	110	107.5	47	43	40	0.525
			In.	0.81	3.23	1.73	1.50	4.33	4.23	1.85	49.71	580.00	1.15
1"1/4	32	5197735 Kugelhahn mit Spindel-Verl. IG 5/4	mm	23	94	53.5	48	160	138	62.5	89	40	0.895
			In.	0.91	3.70	2.11	1.89	6.30	5.43	2.46	102.88	580.00	1.973
1"1/2	40	5197737 Kugelhahn mit Spindel-Verl. IG 1 1/2	mm	23	103	65.5	54	160	144	63	230	40	1.115
			In.	0.91	4.06	2.58	2.13	6.30	5.67	2.48	265.88	580.00	2.458
2"	50	5197736 Kugelhahn mit Spindel-Verl. IG 2	mm	26.5	124.8	80	67	172	174	75	265	40	1.9
			In.	1.04	4.91	3.15	2.64	6.77	6.85	2.95	306.34	580.00	4.189

Meier Tobler AG
Bahnstrasse 24,8603 Schwerzenbach
T 044 806 41 41,meiertobler.cn