ANFLANSCHKLAPPE TYP Z 014-A

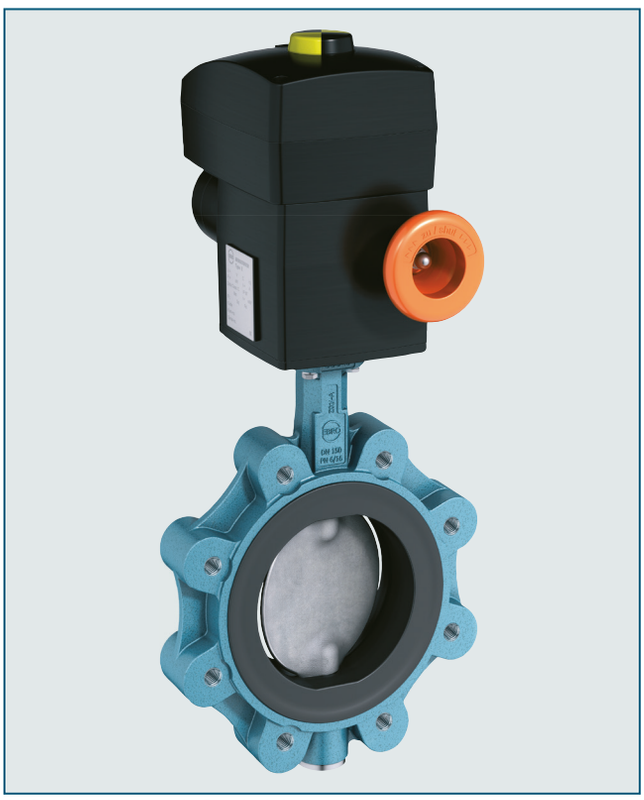

Anflanschklappe mit Gewindebohrungen. Diese Ausführung ermöglicht das einseitige Abflanschen von Rohrleitungen.

TECHNISCHE MERKMALE

Nennweiten:	DN 20 - DN 600 (DN 20 nur PN 10/16)
Baulänge:	EN 558 Reihe 20 ISO 5752 Reihe 20 API 609 Tabelle 1
Flanschanschlussmaß:	EN 1092 PN 6/10/16 ASME Class 150 AS 4087 PN 16
Form der Gegen-flanschdichtfläche:	EN 1092 Form A/B ASME RF, FF
Kopfflansch:	EN ISO 5211
Kennzeichnung:	EN 19
Dichtheitsprüfung:	EN 12266 (Leckrate A) ISO 5208, Kategorie 3
Gebrauchsnorm:	EN 593
Temperaturbereich:	-40°C bis +200°C (abhängig von Druck, Medium und Werkstoff)
Zul. Betriebsdruck:	max. 16 bar

ALLGEMEINE HINWEISE

- Einsetzbar als Regel- und Absperrarmatur
- Isolierbauhöhe gemäß Anlagenverordnung
- Einbaulage beliebig
- Mehrfache Wellenlagerung
- Wartungsfrei
- Demontierbar, sortenreines Recycling gegeben
- Bei max. Druck wird ab DN 200 eine durchgehende Welle (TS-Version) geliefert
- Für Farben und Lacke ist eine silikonfreie Ausführung lieferbar

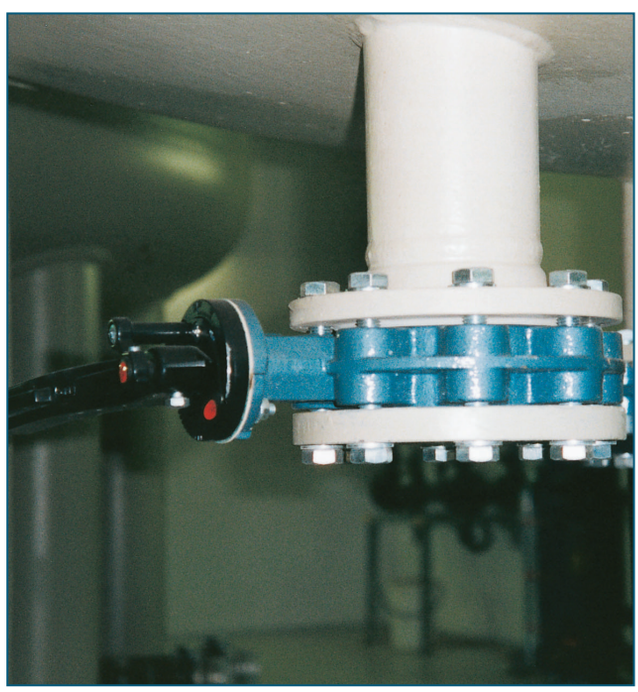

EINSATZGEBIETE, z.B.:

- Chemische und petrochemische Industrie
- Wasser- und Abwassertechnik
- Pneumatische Fördertechnik
- Schiffbau
- Kraftwerkstechnik
- Nahrungsmittelindustrie
- Gebäudetechnik

ANFLANSCHKLAPPE TYP Z 014-A

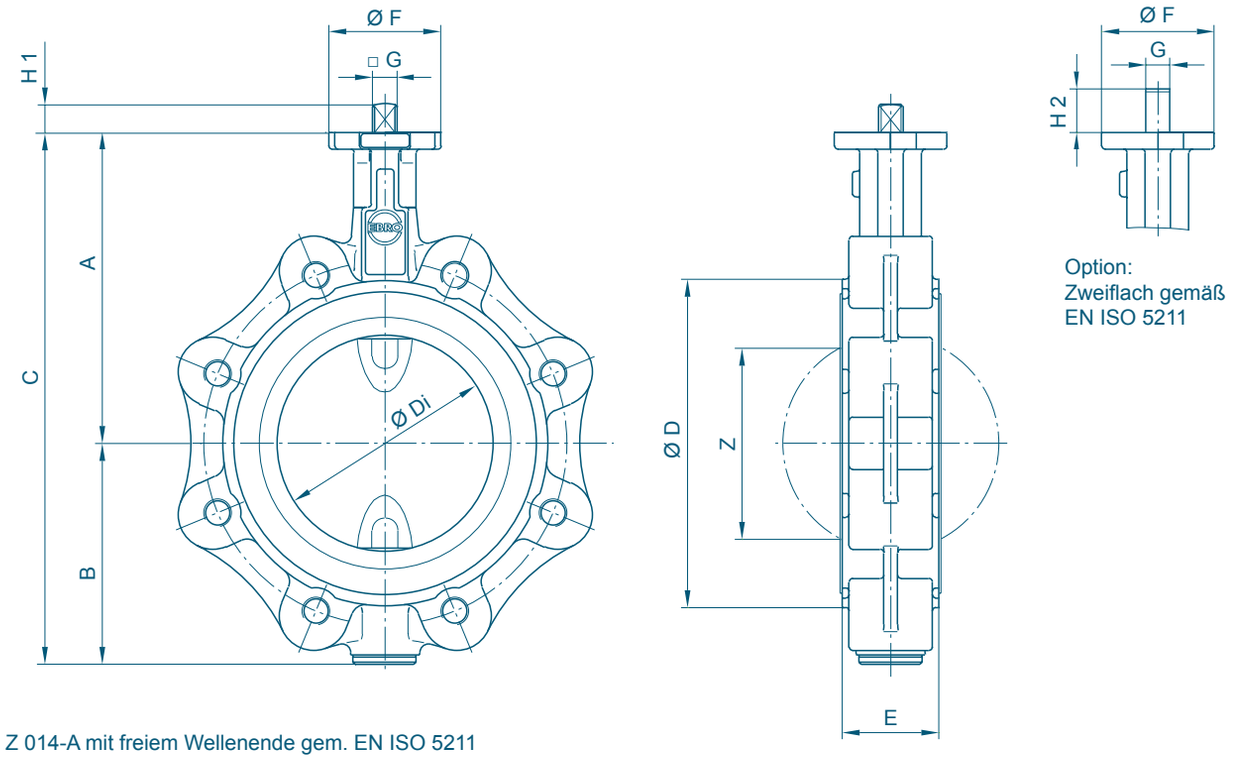

Z 014-A mit freiem Wellenende gem. EN ISO 5211

DN [mm]	Size [in]	Hauptabmessungen [mm]											Gewicht [kg]	
		A	B	C	D	Di	E	F	Flansch	G	H1	H2	Z	Geteilte Welle	TS-Welle
20	¾	104	45	149	63	31,5	33	54	F04	11	12	19	-	2,1	-
25	1	104	45	149	63	31,5	33	54	F04	11	12	19	-	2,1	-
32	1¼	104	50	154	68	31,5	33	54	F04	11	12	19	-	2,1	-
40	1½	113	66	179	80	38	33	54	F04	11	12	19	22	4,0	-
50	2	126	84	210	95	48,5	43	54	F04	11	12	19	25	4,8	-
65	2½	134	93	227	115	63,5	46	54	F04	11	12	19	45	5,5	-
80	3	157	104	261	138	78,5	46	65	F05	14	16	25	65	8,6	9,1
100	4	167	115	282	158	98,5	52	65	F05	14	16	25	85	9,8	10,4
125	5	180	127	307	188	123,5	56	65	F05	14	16	25	111	10,1	10,7
150	6	203	150	353	210	148	56	90	F07	17	19	30	139	13,1	14,6
200	8	228	176	404	268	199	60	90	F07	17	19	30	190	18,8	20,6
250	10	266	212	478	320	248	68	125	F10	22	24	39	240	29,5	32,5
300	12	291	237	528	370	296	78	125	F10	22	24	39	287	37,0	40,5
350	14	332	269	601	408	338	78	150	F12	*	*	-	330	54,8	60,4
400	16	363	314	677	470	388	102	150	F12	*	*	-	378	81,5	87,3
450	18	397	335	732	530	430,5	114	210	F16	*	*	-	417	101,4	105,9
500	20	437	371	808	574	494,5	127	210	F14/F16	*	*	-	474	136,3	142,8
600	24	498	469	967	675	590	154	300	F16/F25	*	*	-	563	240,5	267,5

* Entsprechend dem aufgebautem Antrieb

Technische Änderungen vorbehalten

ANFLANSCHKLAPPE TYP Z 014-A

MATERIALSPEZIFIKATION UND STÜCKLISTE

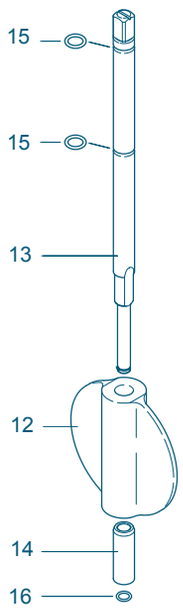

TS-Version

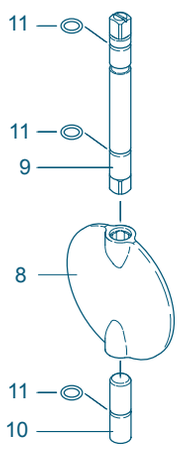

Version mit geteilter Welle

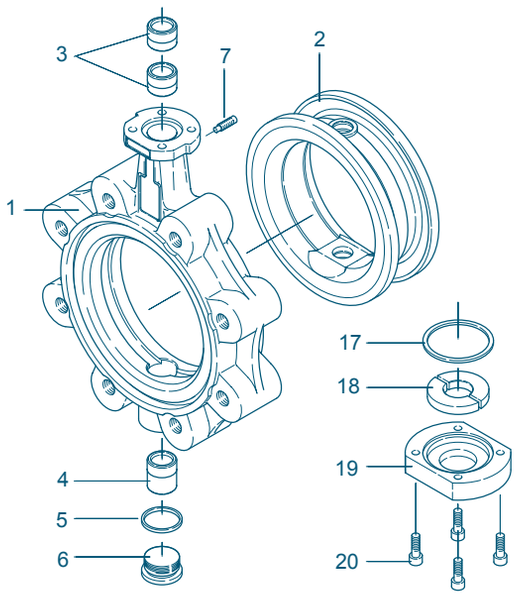

Pos. 17-20:
Abschlussdeckel für
Klappen ≥ DN 350

Pos.	Bezeichnung	Werkstoff	Werkstoff-Nr.	ASTM
1	**Gehäuse**			
	Gusseisen	GGG-40	0.7040	60-40-18
		GGG-40.3	0.7043	
2	**Manschette**			
	NBR	Acrylnitril-Butadien-Kautschuk		
	EPDM	Ethylen-Propylen-Kautschuk		
	CSM	Chlorsulfiertes Polyethylen		
	FPM	Fluor-Kautschuk		
	VSI	Silikon-Kautschuk		
	SBR-grün	Styrol-Butadien-Kautschuk		
3/4	**Lagerbuchse**			
	Messing	MS 58	2.0401	B 45
	Polyamid	PA 66		
	PTFE	Polytetrafluorethylen		
5	**Dichtring DIN 7603**			
	Kupfer	Cu		Copper
6	**Verschlussschraube DIN 908**			
	Edelstahl	G-X5CrNiMo19-11-2	1.4408	CF8M
7	**Gewindestift DIN 915**			
	Stahl	45 H verzinkt		
	Edelstahl	A4-70		B8M
8	**Scheibe**			
	Stahl	ST 52.3		572-50
	Edelstahl	X5CrNi18-10	1.4301	304
		G-X5CrNiMo19-11-2	1.4408	CF8M
		X2CrNiMo17-12-2	1.4404	316 L
		X6CrNiMoTi17-12-2	1.4571	316 Ti
		G-X2CrNiMoN26-7-4	1.4469	F 51
		Hastelloy	2.4883	Hastelloy
	Aluminiumbronze	G-CuAl10Ni	2.0975	C 95800
	Beschichtungen	Halar, Rilsan, Antihaft, NBR, EPDM		
	Oberflächen-beschaffenheit	elektropoliert, spiegel hochglanzpoliert		
	Weitere Werkstoffe auf Anfrage			

Pos.	Bezeichnung	Werkstoff	Werkstoff-Nr.	ASTM
9/10	**Wellen**			
	Edelstahl	X14CrMoS17	1.4104	430 F
		X5/(X2)CrNiMo17-12-2	1.4401/1.4404	316
		Hastelloy	2.4883	Hastelloy
11	**O-Ring**			
	NBR	Acrylnitril-Butadien-Kautschuk		
	FPM	Fluor-Kautschuk		
12	**TS-Scheibe**			
	Gusseisen	GGG-40	0.7040	60-40-18
	Edelstahl	G-X5CrNiMo19-11-2	1.4408	CF8M
	Aluminiumbronze	G-CuAl10Ni	2.0975	C 95800
	Beschichtungen	Halar, Rilsan, Antihaft		
	Oberflächen-beschaffenheit	elektropoliert, spiegelhochglanzpoliert		
13	**TS-Wellen**			
		X14CrMoS17	1.4104	430 F
	Edelstahl	X39CrMo17-1	1.4122	
		X5CrNiMo17-12-2	1.4401	316
14	**Hülse**			
	Edelstahl	X5CrNi18-10	1.4301	304
15	**O-RIng**			
	NBR	Acrylnitril-Butadien-Kautschuk		
	FPM	Fluor-Kautschuk		
16	**Sicherungsring**			
	Edelstahl	X39CrMo17-1	1.4122	
17	**O-Ring**			
	NBR	Acrylnitril-Butadien-Kautschuk		
18	**Wellensicherung**			
	Messing	MS 58	2.0401	B 45
19	**Abschlussdeckel**			
	Gusseisen	GG-25	0.6025	40 B
20	**Schraube**			
	Stahl	45 H verzinkt		
	Edelstahl	A2-70		B 8
		A4-70		B8M

Technische Änderungen vorbehalten

ANFLANSCHKLAPPE TYP Z 014-A

DREHMOMENTE

- Die in der Tabelle aufgeführten Werte sind bei flüssigen/ schmierenden Medien ermittelte Losbrechmomente.
- Diese sind als Richtwerte zu betrachten, da die tatsächlichen Drehmomente von verschiedenen Faktoren wie z.B.: Betriebsdruck, Medium, Manschettenqualität … etc. abhängen.
- Bei der Ermittlung von konkreten Drehmomenten für Ihren Einsatzfall helfen Ihnen unsere Techniker gern.
- Pulverförmige (nicht schmierende) Medien Md x 1,3
- Trockene Gase/höher viskose Flüssigkeiten Md x 1,2

DN [mm]	Size [in]	Drehmoment für druckabgestufe Scheiben			
		3 bar Scheibe	6 bar Scheibe	10 bar Scheibe	16 bar Scheibe
20	¾	5	5	5	-
25	1	5	5	5	-
32	1¼	5	5	5	-
40	1½	8	8	8	8
50	2	9	9	9	9
65	2½	18	18	18	18
80	3	8	10	18	24
100	4	9	18	28	37
125	5	15	22	45	59
150	6	36	45	78	125
200	8	59	76	140	200
250	10	150	180	200	240
300	12	200	240	280	360
350	14	350	540	610	700
400	16	420	620	750	850
450	18	720	746	860	1500
500	20	900	1100	2255	3690
600	24	1050	2100	3000	5830

Alle Angaben in Nm

K_V-WERTE

- Der K_V-Wert [m³/h] gibt den Wasserdurchfluss bei einer Temperatur von 5°C bis 30°C und einem Δp von 1 bar an
- Angegebener K_V-Wert basiert auf den Messungen vom Delfter Hydraulics Laboratory, Holland
- Zul. Strömungsgeschwindigkeit Vmax 4,5 m/s für Flüssigkeit, Vmax 70 m/s für Gase
- Drosselfunktionen sind im Stellwinkel von 30° bis 70° möglich. Vermeiden Sie Kavitation. Bei Regelfunktionen helfen wir Ihnen gerne mit einer präzisen Auslegung weiter.

DN [mm]	Size [in]	Öffnungswinkel α°							
		20°	30°	40°	50°	60°	70°	80°	90°
20	¾	-	3,46	5,95	7,97	9,7	11,2	12,8	14,5
25	1	-	3,53	7,33	11,5	15,8	20,0	24,0	27,3
32	1¼	-	2,56	7,97	15,5	24,2	33,0	40,8	46,6
40	1½	0,94	4,96	11,9	20,7	30,4	40,2	49,0	55,8
50	2	3,84	10,1	20,7	34,4	49,7	65,2	79,5	91,2
65	2½	9,5	16,6	39,1	72,6	113	157	199	235
80	3	15,6	20,6	51,4	102	165	234	304	368
100	4	24,9	39,8	96,5	183	288	398	503	589
125	5	51,8	67,2	135	256	428	652	926	1250
150	6	76,5	97,3	197	375	629	957	1360	1830
200	8	137	187	373	697	1160	1760	2510	3400
250	10	227	271	563	1090	1850	2830	4010	5390
300	12	287	409	820	1550	2610	4050	5880	8120
350	14	399	488	1070	2110	3590	5480	7760	10400
400	16	557	703	1360	2600	4470	7060	10400	14600
450	18	716	907	1810	3440	5830	8980	13000	17800
500	20	875	1110	2250	4280	7180	10900	15500	20900
600	24	1230	1550	3150	6010	10090	15400	21800	29400

Technische Änderungen vorbehalten

EBRO ARMATUREN

www.ebro-armaturen.com
post@ebro-armaturen.com

01.2019