ROBINET A PAPILLON TYPE Z011-A



Un robinet à papillon toute application conforme à la norme EN 593.Une large gamme de matériaux permet son utilisation dans tous les types d'industries

CARACTERISTIQUES TECHNIQUES

Diamètre :	DN 20 – DN 1200 (DN 20 PN10/16 uniquement)
Encombrement :	EN 558 série 20 (DIN 3202 T3 K1) ISO 5752 série 20 API 609 série 1 BS 5155 série 4
Raccordement :	DIN 2501 PN 6/10/16 ANSI B 16.5, class 150 MSS SP44 Class 150 AWWA C 207 AS 2129 série D et E BS 10 série D et E JIS B 2211-5 K JIS B 2212-10 K
Brides tournantes :	DIN 2641 et DIN 2642
Brides plates à souder :	DIN 2576
Finitions des brides :	DIN 2526, Form A-E, ANSI RF
Platine :	EN ISO 5211 NFE 29-402
Marquage :	DIN EN 19
Etanchéité :	EN 12266 (Taux 1) ISO 5208 catégorie 3 API 598 série 5 ANSI B 16.104, Class 6
Température :	–20 °C à + 160 °C en fonction du fluide, de la pression et des matériaux
Pression :	maximum 16 bars
Pression différentielle :	maximum 16 bars
Vide :	0,2 bar absolu (en fonction du fluide et de la température)

CARACTERISTIQUES

- Absolument étanche, robinet bidirectionnel
- Le corps du robinet et le papillon sont usinés ce qui donne un faible couple, une forte durée de vie et la fiabilité
- Le triple guidage empêche la flexion de l'axe et garantit un guidage optimum même après plusieurs années d'utilisation
- Quatre trous de centrage assurent le positionnement correct lors du montage entre brides
- Montage bout en ligne possible (merci de contacter nos ser vices techniques).
- Installation dans toutes les positions
- Sans entretien
- Robinet démontable, possibilité de matériaux recyclables

APPLICATIONS

- Industries chimiques et pétrochimiques
- Eau et traitement d'eau
- Transport pneumatique
- Construction navale
- Energie
- Industries alimentaires
- Chauffage, air conditionné, ventilation
- Pour les industries de la peinture une version sans silicone est disponible



Version aluminium DN 50 – DN 400

ROBINET A PAPILLON TYPE Z011-A

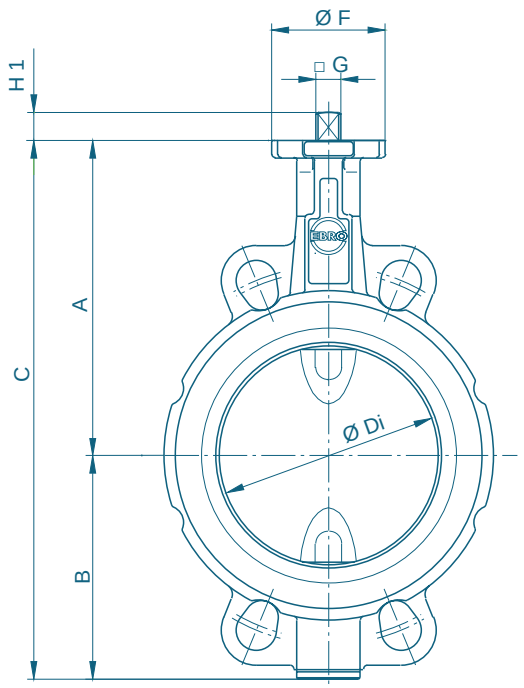

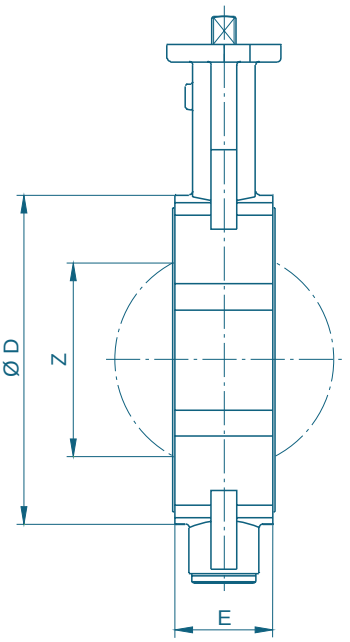

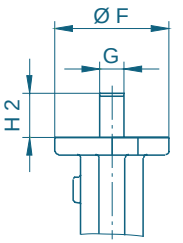

Option :
sortie d'axe, double D
suivant EN ISO 5211

Z 011-A avec sortie d'axe suivant EN ISO 5211

DN		Dimensions [mm]												Poids [kg] (GG-25)	
[mm]	[in]	A	B	C	D	Di	E	F	Platine	G	H1	H2	Z	Axe 2 parties	Axe TS
20	¾	104	45	149	59	31,5	33	54	F04	11	12	19	-	1,3	-
25	1	104	45	149	63	31,5	33	54	F04	11	12	19	-	1,3	-
32	1¼	104	50	154	68	31,5	33	54	F04	11	12	19	-	1,4	-
40	1½	113	66	179	80	38	33	54	F04	11	12	19	22	1,8	-
50	2	126	84	210	95	48,5	43	54	F04	11	12	19	25	2,2	-
65	2½	134	93	227	115	63,5	46	54	F04	11	12	19	45	2,9	-
80	3	157	104	261	138	78,5	46	65	F05	14	16	25	65	4,0	4,5
100	4	167	115	282	158	98,5	52	65	F05	14	16	25	85	5,2	5,8
125	5	180	127	307	188	123,5	56	65	F05	14	16	25	111	6,9	7,5
150	6	203	150	353	212	148	56	90	F07	17	19	30	139	9,5	11,0
200	8	228	176	404	268	199	60	90	F07	17	19	30	190	13,2	15,0
250	10	266	212	478	320	248	68	125	F10	22	24	39	240	22,5	25,5
300	12	291	237	528	370	296	78	125	F10	22	24	39	287	31,5	35,0
350	14	332	269	601	408	338	78(92)**	150	F12	*	*	-	330	39,4	45,0
400	16	363	314	677	470	388	102	150	F12	*	*	-	378	58,7	64,5
450	18	397	335	732	530	430,5	114	210	F14	*	*	-	417	91,0	95,5
500	20	437	405	842	574	494,5	127	210	F14/F16	*	*	-	474	107,0	113,5
600	24	498	469	967	675	590	154	300	F16/F25	*	*	-	563	171,0	198,0
700	28	581	507	1088	772	680	165	300	F16/F25	*	*	-	660	251,0	304,0
800	32	630	556	1186	874	780	190	300	F25	*	*	-	757	355,0	375,0
900	36	696	617	1313	973	880	203	300	F25	*	*	-	860	456,0	498,0
1000	40	771	675	1446	1070	980	216	350	F30	*	*	-	956	570,0	718,0
1200	48	880	810	1690	1510	1170	254	350	F30	*	*	-	1154	-	1156,0

* suivant l'actionneur utilisé

Modification sans préavis

**dimension entre brides suivant EN 558 Tab 20 (92 mm)

ROBINET A PAPILLON TYPE Z011-A

NOMENCLATURE ET MATERIAUX

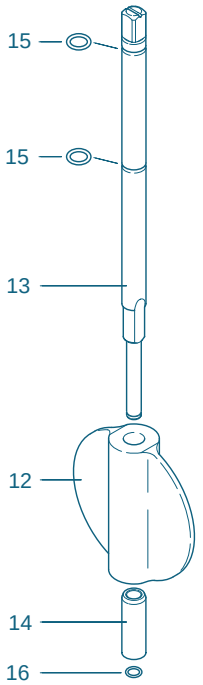

Axe traversant

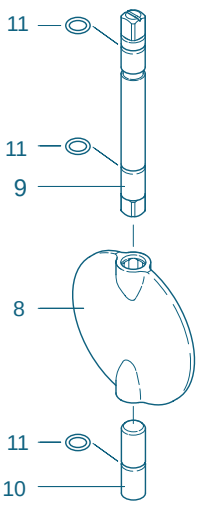

Axe en 2 parties

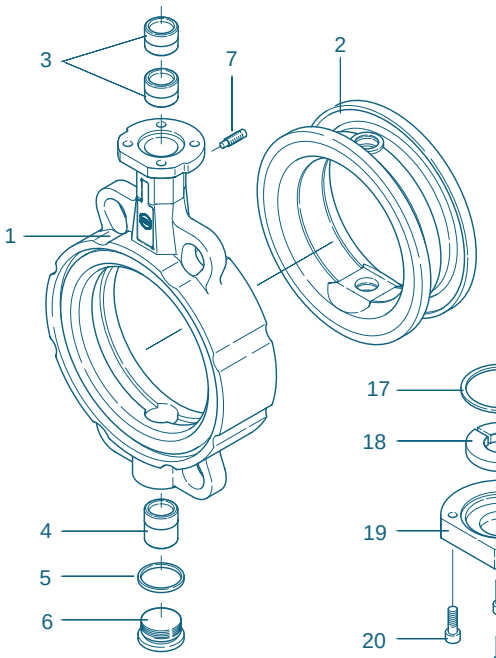

No 17-20:
Pièces pour robinet DN 350

No	Désignation	Matériaux	DIN No	ASTM	No	Désignation	Matériaux	DIN No	ASTM
1	**Corps**				**9/10**	**Axe**			
	Aluminium	G-AlSi9Cu3	3.2163	B 380.1		Acier Inox	X39CrMo17-1	1.4122	
		G-AlSi10Mg	3.2381	361.1			X14CrMoS17	1.4104	430 F
	Fonte	GG-25	0.6025	40 B			X5CrNiMo17-12-2	1.4401	316
		GGG-40	0.7040	60-40-18			Hastelloy	2.4883	Hastelloy
		GGG-40.3	0.7043			Aluminium bronze	CuAl10Ni	2.0975	
	Acier carbone	GSC-25	1.0619	WCB	**11**	**Joint torique**			
	Acier inox	G-X5CrNiMo19-11-2	1.4408	CF8M		NBR	Butadiène acrylonitrile		
	Aluminium bronze	G-CuAl10Ni	2.0975	C 95800		FPM	Caoutchouc fluoré		
2	**Manchette**				**12**	**Papillon TS**			
	NBR	Butadiène acrylo nitrile				Fonte GS	GGG-40	0.7040	60-40-18
	EPDM	Ethylène-propylène				Acier Inox	G-X5CrNiMo19-11-2	1.4408	CF8M
	CSM	Polyéthylène chlorosulfoné				Aluminium bronze	G-CuAl10Ni	2.0975	C 95800
	FPM	Caoutchouc fluoré				Protection	Halar,Rilsan		
	VSI	Silicone				Finition	Electropoli, Polimiroir		
	AU	Polyuréthane							
3/4	**Palier**				**13**	**Axe traversant**			
	Laiton	MS 58	2.0401	B 45		Acier Inox	X14CrMoS17	1.4104	430 F
	Polyamide	PA 66					X39CrMo17-1	1.4122	
	PTFE	Polytétrafluoréthylène					X5CrNiMo17-12-2	1.4401	316
5	**Joint de bouchon**					Aluminium bronze	CuAl10Ni	2.0975	
	Cuivre	Cu		Cuivre	**14**	**Douille**			
6	**Bouchon**					Acier Inox	X5CrNi18-10	1.4301	304
	Acier Inox	G-X5CrNiMo 19-11-2	1.4408	CF8M	**15**	**Joint torique**			
7	**Vis anti éjection**					NBR	Butadiène acrylonitrile		
	Acier	45 H galvanisé				FPM	Caoutchouc fluoré		
	Acier Inox	A4-70		B8M	**16**	**Rondelle**			
8	**Papillon**					Acier Inox	X39CrMo17-1	1.4122	
	Acier carbone	St 52.3	1.0570	572-50	**17**	**Joint torique**			
	Acier Inox	G-X5CrNiMo19-11-2	1.4301	304		NBR	Butadiène acrylonitrile		
		G-X6CrNiMo18-10	1.4408	CF8M	**18**	**Butée d'axe**			
		X2CrNiMo17-12-2	1.4404	316 L		Laiton	MS 58	2.0401	B 45
		X6CrNiMoTi17-12-2	1.4571	316 Ti	**19**	**Couvercle**			
		G-X2CrNiMoN26-7-4	1.4469	F 51		Fonte	GG-25	0.6025	40 B
		Hastelloy	2.4883	Hastelloy	**20**	**Vis**			
	Aluminium bronze	G-CuAl10Ni	2.0975	C 95800		Acier	45 H galvanisé		
	Protection	Halar, Rilsan				Acier Inox	A2-70		B 8
	Finition	Electropoli, Polimiroir					A4-70		B8M
						Autres matériaux sur demande.			

Modification sans préavis

EBRO ARMATUREN

MADE BY EBRO

ROBINET A PAPILLON TYPE Z011-A/ Z014-A

COUPLE

Les valeurs de couple spécifiées (Md) sont des valeurs pour des fluides liquides et des fluides lubrifiants.

- Pour les pulvérulents (non lubrifiant) Md x 1,3
- Pour les gaz secs et les fluides visqueux Md x 1,2
- Les valeurs spécifiées sont basées sur le couple de décollage
- Les valeurs du couple dynamique sont disponibles sur demande

Pour le dimensionnement des actionneurs nos techniciens sont à votre disposition.

DN		Pression de service			
[mm]	[in]	3 [bar]	6 [bar]	10 [bar]	16 [bar]
20	¾	-	-	5	-
25	1	-	-	5	-
32	1¼	-	-	5	-
40	1½	-	-	6	8
50	2	5	7	7	9
65	2½	7	9	15	18
80	3	8	10	18	24
100	4	9	18	28	37
125	5	15	22	45	59
150	6	36	45	110	125
200	8	59	76	140	200
250	10	150	180	200	240
300	12	200	240	280	360
350	14	350	540	610	700
400	16	420	620	750	850
450	18	720	746	860	1500
500	20	900	1100	2255	3690
600	24	1050	2100	3000	5830
700	28	1560	2240	3450	8100
800	32	2070	3800	6600	11200
900	36	2700	4900	7100	14500
1000	40	4600	6780	11500	24400
1200	48	7800	12000	21000	44000

Toutes les valeurs en Nm

VALEUR Kv

- La valeur Kv (m3/h) est le débit d'eau à une température de 5 à 30 °C (41°F à 86°F) sous une delta (grec caractere) P
- Les valeurs Kv spécifiées sont basées sur des tests effectués par le laboratoire Delfter Hydraulics (Pays-Bas)
- Vitesses maximales Fluides liquides : 4,5 m/s
  gaz : 70 m/s
- La courbe de débit est linéaire entre 30° et 70
- Evitez la cavitation !

Pour d'autres valeurs nos techniciens sont à votre disposition.

DN		Angle d'ouverture °							
[mm]	[in]	20°	30°	40°	50°	60°	70°	80°	90°
20	¾	-	1	4	8	11	19	27	32
25	1	-	1,5	5	10	15	24	32	36
32	1¼	-	1,5	5	11	16	27	35	40
40	1½	-	2,2	8	15	21	33	43	50
50	2	1,2	8	13	22	38	50	65	85
65	2½	2	9	22	42	77	115	170	215
80	3	8	24	50	95	150	240	330	420
100	4	13	28	65	130	180	340	550	800
125	5	26	65	130	230	350	530	870	1010
150	6	35	90	200	360	640	900	1350	2100
200	8	43	180	350	580	1000	1600	3000	4000
250	10	125	360	660	1100	1800	3100	5300	6400
300	12	200	550	1000	1600	2600	5000	7500	8500
350	14	350	780	1400	2400	4000	8000	10800	11500
400	16	490	1050	1800	3100	5500	11000	12000	14500
450	18	510	1080	2040	3350	6100	11500	14600	20500
500	20	520	1100	2200	3500	6200	12000	15100	21000
600	24	750	1400	2800	5100	8800	14000	22000	29300
700	28	770	1755	3260	5980	10600	17100	25300	36000
800	32	1200	2260	4550	8230	12900	20300	29300	44600
900	36	1540	2280	6030	10500	17600	29200	42150	59000
1000	40	2200	3970	8300	14480	24000	37100	60300	81500
1200	48	5050	7900	13800	19700	33500	53300	73050	102650

MADE BY EBRO