IMI PNEUMATEX

Zeparo ZT turnable



Valvole di sfogo rapido e separatori

Microbolle, particelle di fango, combinati

IMI Hydronic Engineering

Breakthrough Engineering

Zeparo ZT turnable

Gamma completa di prodotti per lo sfiato e la separazione di microbolle, impurità e magnetite in impianti idronici di riscaldamento e raffrescamento e per la protezione delle componenti più importanti, quali pompe, generatori di calore, gruppi frigo e contabilizzatori. Le molteplici possibilità di applicazione e la struttura modulare, lo rendono unico. Il separatore Helistill garantisce una performance ottimale.



Caratteristiche principali

- **Mantiene l'impianto pulito e protetto**
  Nessun rischio di intasamento. Riduce i costi di manutenzione durante tutto il ciclo di vita del prodotto.
- **Accessorio con magnete**
  Ottimizza l'efficienza di separazione di fimpurità e persino delle più fini particelle magnetiche.
- **Su misura**
  La presa d'aria, la valvola di scarico e la camera di separazione possono essere ognuna ruotata indipendentemente di 360 gradi, permettendo di montare Zeparo ZT in ogni posizione.
- **Facile da pulire**
  Lo scarico può essere aperto anche in assenza di pressione, consentendo una facile pulizia del separatore.

Caratteristiche tecniche

Applicazioni:
Sistemi di riscaldamento e di raffrescamento.

Fluido:
Sistema atossico e non aggressivo.
Additivo antigelo fino al 50%.

Pressione:
Pressione max. ammissibile, PS: 10 bar
Pressione min. ammissibile, PSmin: 0 bar

Temperatura:
Massima temperatura ammissibile, TS: 110 °C
Minima temperatura ammissibile, TSmin: -10 °C

Materiali:
Ottone / plastica

Trasporto e stoccaggio:
In un luogo asciutto e con temperatura > 0°C.

Coppella isolante con magneti:
Magnete: NdFeB con protezione in Ni-Cu-Ni contro la ruggine.
Polipropilene (EPP) ampliato, antracite
Conducibilta termica ca. 0.035 W/mk
Classe d'infiammabilitá B2 secondo DIN 4102 ed E secondo EN 13501-1.
Massima temperatura ammissibile: 110 °C.
Minima temperatura ammissibile: 6-8 °C (superiori al punto di rugiada).

Normogramma

Perdita di carico approssimat. Δp - Separatore

Zeparo ZTV, ZTD, ZTM, ZTK, ZTKM
DN 20 - DN 32

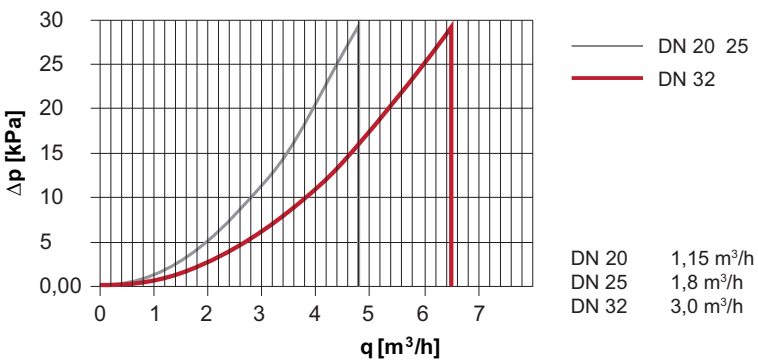

DN 20 1,15 m³/h
DN 25 1,8 m³/h
DN 32 3,0 m³/h

Zeparo DN 20 – DN 32 possono essere utilizzati solo nella zona ≤ qN rappresentata sul grafico.

Esempi applicativi

Il separatore di impurità Zeparo ZT può essere montato sia sulla tubazione di ritorno a monte dell'unità da proteggere sia a valle del generatore. Non è richiesta una distanza minima, a monte o a valle, delle perdite di carico concentrate (gomiti, ecc.).

Impianti con caldaia

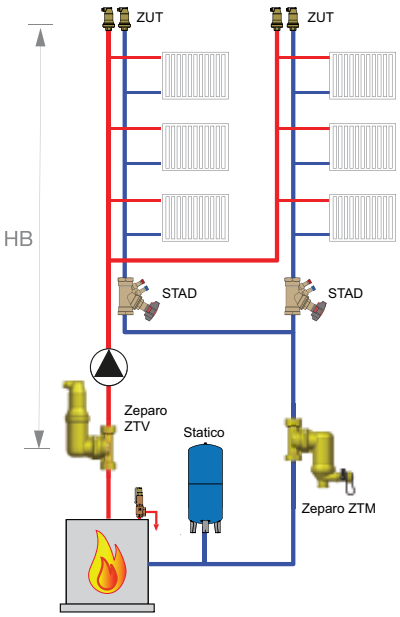

Caldaia murale a gas

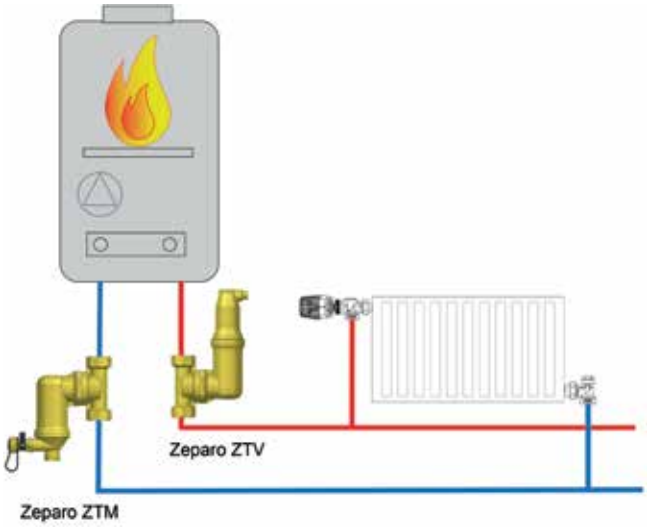

Gruppo frigo

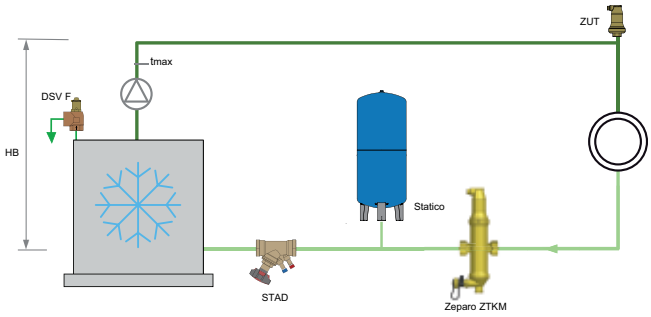

Impianti con scambiatore di calore

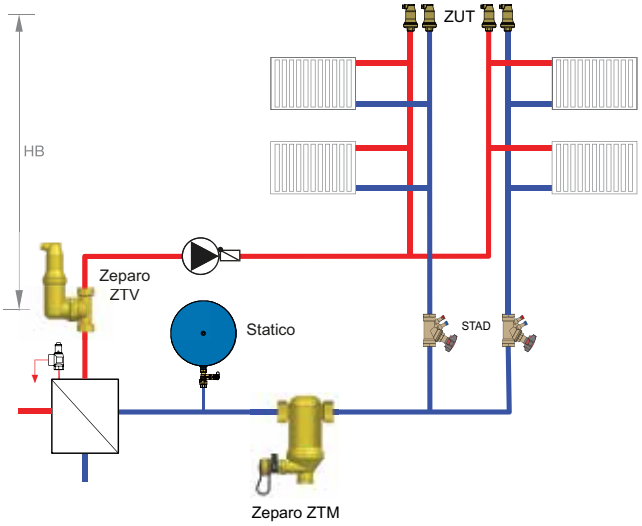

Principio di separazione

La gamma Zeparo ZU si basa su una varietà di principi che garantiscono un'elevata efficienza di separazione.

Valvola di sfogo Zeparo Leakfree

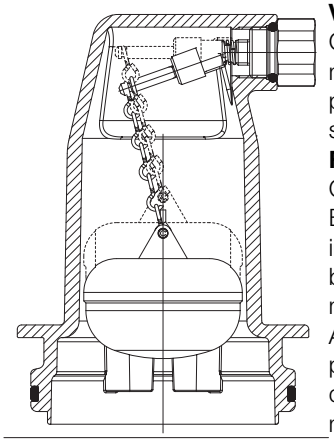

Valvola di precisione
Con un meccanismo di spurgo modulante per un controllo preciso del livello dell'acqua senza fluttuazioni.

Foro di sfiato protetto
Con ventilazione riconoscibile. Estremamente affidabile, in quanto la formazione di bolle causa solo un minimo movimento del galleggiante. Anche con un aumento di pressione pari a 10 volte, il livello dell'acqua non raggiunge il meccanismo di sfiato.

Galleggiante dal design esclusivo
Per una stabilità massima, vibrazioni minime e passaggio ottimale di bolle di gas. Catena di sospensione flessibile.

Separatore Zeparo Helistil

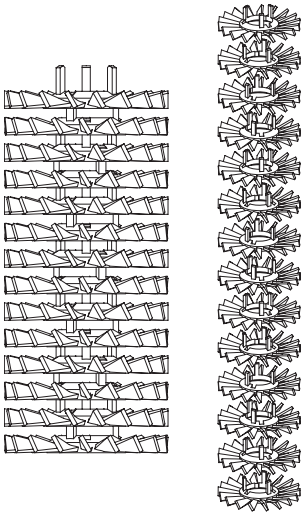

Helistill Separator
Una combinazione ottimale di tutti principi di separazione noti
- Velocità di flusso ridotta
- Deflettore
- Effetto centrifugo
- Coalescenza

Con i deflettori disposti su un'elica ascendente, il separatore utilizza una combinazione ideale dei vari principi di separazione, permettendo alle microbolle di risalire lungo il foro centrale.

Installazione

Il separatore può essere ruotato fino a 360 gradi. Da notare che questa azione deve essere eseguita solo a sistema completamente depressurizzato e a temperatura ambiente, mentre ci si sia assicurati che il sistema sia propriamente serrato.



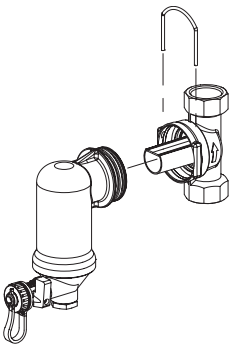

Se lo spazio attorno alla tubazione sulla quale lo ZT necessita di essere montato è troppo stretta, la clip che mantiene il separatore e la base rotante può essere rimossa permettendo alla parte frontale di essere distaccata. Una volta che la base filettata è istallata sul tubo, la parte frontale può essere riassemblata e fissata di nuovo reinserendo la clip dall'alto. L'operazione deve essere svolta con particolare cura assicurandosi che le due parti siano riassemblate correttamente e senza danno alle superfici di tenuta o ai materiali stessi, per evitare possibili perdite d'acqua in seguito.

Magnete e coppella isolante

L'integrazione di potenti magneti nella parte inferiore del separatore garantisce un'estrema efficienza. L'isolamento è composto di quattro parti, affinché una parte rimanga in posizione mentre l'altra viene rimossa per consentire l'estrazione della barra magnetica ed al contempo la pulizia della camera di calma, dai depositi di sporco e magnetite. La parte rimossa può essere facilmente reinstallata dopo la pulizia.

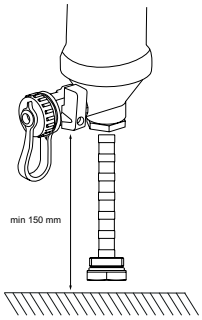

Zeparo ZTV - Separatore di microbolle, versione Vent

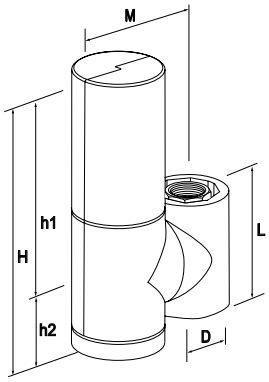

Zeparo ZTVI con coppella isolante
Filetto femmina o tubi lisci (15, 18 e 22 mm) con raccordo a compressione KOMBI aggiuntivo.
Installazione orizzontale e verticale.

Modello	H	h1	h2	L	M	[kg]	D	qN [m³/h]	qNmax [m³/h]	EAN	Codice art.
ZTVI 20	268	194	74	110	122	1,97	G 3/4	1,15	2,3	7640161638914	303020-70501
ZTVI 25	268	194	74	110	122	2,07	G 1	1,8	3,8	7640161638938	303020-70601
ZTVI 32	268	194	74	110	122	2,11	G 1 1/4	3,0	7,2	7640161638952	303020-70701

Zeparo ZTM - Separatore di impurità, versione Dirt

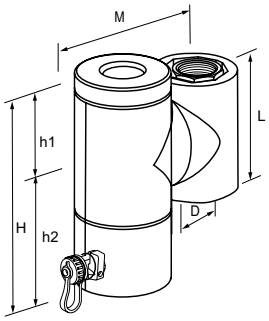

Zeparo ZTMI con azione magnetica e coppella isolante
Asta magnetica in guaina a secco per aumentare l'efficienza di separazione della magnetite. Filetto femmina o tubi lisci (15, 18 e 22 mm) con raccordo a compressione KOMBI aggiuntivo.
Installazione orizzontale e verticale.

Modello	H	h1	h2	L	M	[kg]	D	qN [m³/h]	qNmax [m³/h]	EAN	Codice art.
ZTMI 20	197	74	123	110	157	1,89	G 3/4	1,15	2,3	7640161639119	303041-70501
ZTMI 25	197	74	123	110	157	1,94	G 1	1,8	3,8	7640161639133	303041-70601
ZTMI 32	197	74	123	110	157	2,04	G 1 1/4	3,0	7,2	7640161639157	303041-70701

Zeparo ZTKM - Separatore di impurità e microbolle, versione Kombi

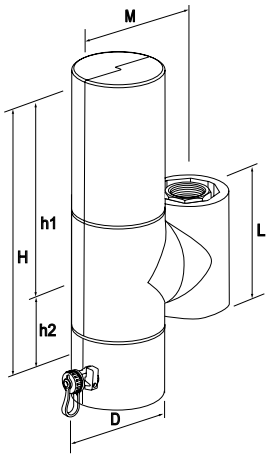

Zeparo ZTKMI con coppella isolante
Asta magnetica in guaina a secco per aumentare l'efficienza di separazione della magnetite. Filetto femmina o tubi lisci (15, 18 e 22 mm) con raccordo a compressione KOMBI aggiuntivo.
Installazione orizzontale e verticale.

Modello	H	h1	h2	L	M	[kg]	D	qN [m³/h]	qNmax [m³/h]	EAN	Codice art.
ZTKMI 20	317	194	123	110	157	2,8	G 3/4	1,15	2,3	7640161639218	303051-80501
ZTKMI 25	317	194	123	110	157	2,9	G 1	1,8	3,8	7640161639232	303051-80601
ZTKMI 32	317	194	123	110	157	3	G 1 1/4	3,0	7,2	7640161639256	303051-80701

qN = Portata / Portata nominale
qN_{max} = Portata massima

Accessori

Zeparo ZHU - Coppella isolante per Zeparo ZTD, ZTM, ZTK, ZTKM, ZTV
Impianti idronici di riscaldamento. Polipropilene espanso (EPP, antracite).
Valore di isolamento ca. 0,035 W / mk. Resistenza al fuoco B2 a DIN 4102.
Max. temperatura ammissibile: 110 ° C. Min. temperatura ammissibile: 10 ° C.

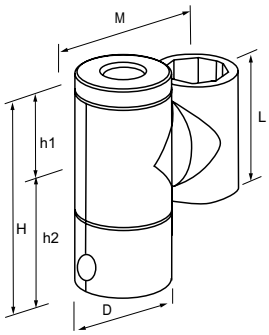

ZHU-ZTD/ZTM

Modello	H	h1	h2	L	M	D	m [kg]	EAN	Codice art.
20 - 32	197	74	123	110	122	75	0,14	7640161639164	303041-90001

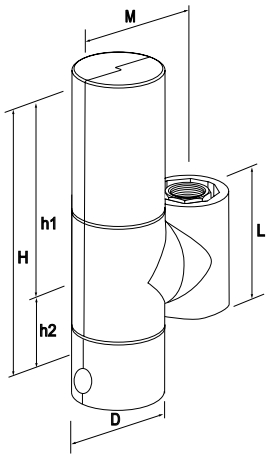

ZHU-ZTK/ZTKM

Modello	H	h1	h2	L	M	D	m [kg]	EAN	Codice art.
20 - 32	317	194	123	110	122	75	0,2	7640161639171	303041-90002

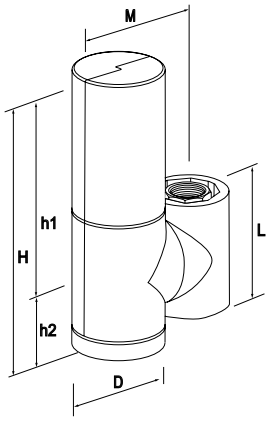

ZHU-ZTV

Modello	H	h1	h2	L	M	D	m [kg]	EAN	Codice art.
20 - 32	268	194	74	110	122	75	0,17	7640161639188	303041-90003

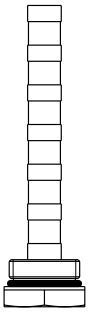

Zeparo ZTMA asta magnetica

Per aggiungere la funzione magnetica ai separatori di impurità ZTD successivamente. Può essere montato in una fase successiva, senza necessità di drenare l'impianto.

Modello	S	[kg]	EAN	Codice art.
20 - 32	G 1/2	0,3	7640161637405	303041-90010

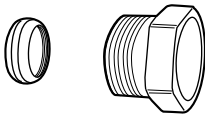

Raccordo a compressione KOMBI

Max 100°C
(Per maggiori informazioni, vedere la scheda KOMBI.)
Supporto: TA 320 per tubi in rame e TA 321 per tubi in acciaio.

Vite di arresto con filettatura maschio	DN tubo	EAN	Codice art.
G3/4	15	7318792875403	53 235-117
G3/4	18	7318792875601	53 235-121
G3/4	22	7318792875700	53 235-123

I prodotti, testi, le foto, i grafici nonché i diagrammi presenti in questa brochure possono essere oggetto di variazione da parte di IMI Hydronic Engineering senza alcun preavviso. Per accedere alle informazioni più aggiornate sui nostri prodotti e loro caratteristiche si prega di visitare il sito www.imi-hydronic.com/it.

RSZ IT Zeparo ZT 08.2022

IMI Hydronic Engineering