Quick-release trigger / Dispositif de démontage rapide / Mecanismo de acoplamiento y desacoplamiento rápidos / Leva a rilascio rapido / Snelkoppelingspal / Schnellverschluss

The following instructions are for servicing of *MagnaClean Micro2* using the quick release trigger.

Les instructions suivantes permettent de réaliser l'entretien du *MagnaClean Micro2* à l'aide du dispositif de démontage rapide.

Las siguientes instrucciones son para realizar el mantenimiento de *MagnaClean Micro2* utilizando el mecanismo de acoplamiento y desacoplamiento rápidos.

Le seguenti istruzioni riguardano la manutenzione di *MagnaClean Micro2* utilizzando la leva a rilascio rapido.

De volgende instructies betreffen het onderhoud van *MagnaClean Micro2* met behulp van de snelkoppelingspal.

Die folgende Anleitung gilt für die Wartung von *MagnaClean Micro2* mithilfe des Schnellverschlusses.

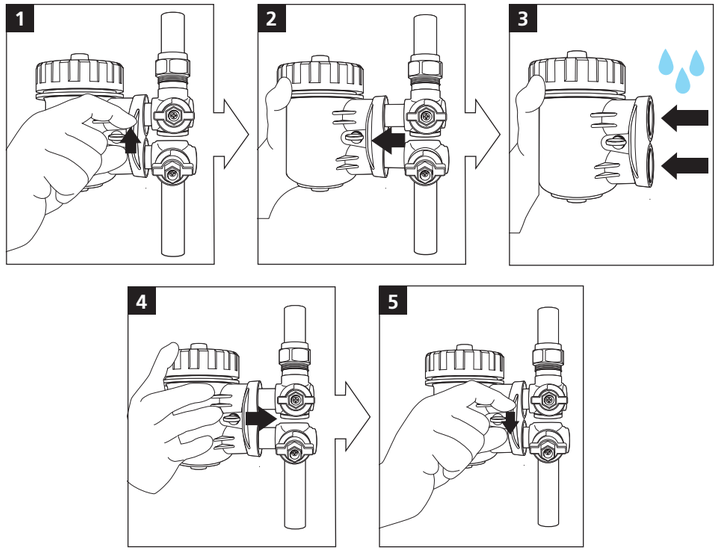

MagnaClean® Micro 2

Multiple installation options / Options d'installation multiples / Múltiples opciones de instalación / Varie opzioni di installazione / Meerdere installatie-opties / Vielfache Einbauoptionen

The *MagnaClean Micro2's* in-line design enables multiple installation options.

Grâce à sa conception en ligne, le *MagnaClean Micro2* offre plusieurs options d'installation.

El diseño en línea del filtro *MagnaClean Micro2* brinda múltiples opciones de instalación.

Il design in linea di *MagnaClean Micro2* consente di scegliere tra varie opzioni di installazione.

MagnaClean Micro2 heeft een zodanig ontwerp dat het op meerdere manieren in de leiding kan worden geïnstalleerd.

Aufgrund seiner Konstruktion für den Einbau in die Rohrleitung bietet *MagnaClean Micro2* vielfältige Einbauoptionen.

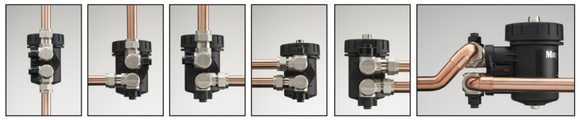

ADEY
PROFESSIONAL HEATING SOLUTIONS

Email: info@adey.com www.adey.com

M11323



ADEY
PROFESSIONAL HEATING SOLUTIONS

Installation / Installation / Instalación / Installazione / Installatie / Installieren

To achieve the best level of protection for the boiler, it is recommended that *MagnaClean Micro2* is fitted on the return of the system after the last radiator before the boiler.

Pour garantir une protection optimale de la chaudière, nous conseillons de placer le *MagnaClean Micro2* sur le tuyau de retour, entre la chaudière et le dernier radiateur.

A fin de lograr una protección óptima de su caldera, recomendamos instalar *MagnaClean Micro2* en el punto de retorno del sistema, después del último radiador y antes de la caldera.

Per proteggere al meglio la caldaia, raccomandiamo di installare *MagnaClean Micro2* sulla linea di ritorno dell'impianto, dopo l'ultimo radiatore prima della caldaia.

Voor de beste bescherming van de boiler wordt aangeraden om *MagnaClean Micro2* te monteren op de retourleiding van het systeem, na de laatste radiator voor de boiler.

Zum optimalen Schutz des Heizkessels wird empfohlen, *MagnaClean Micro2* im Rücklauf der Anlage nach dem letzten Heizkörper und vor dem Kessel einzubauen.

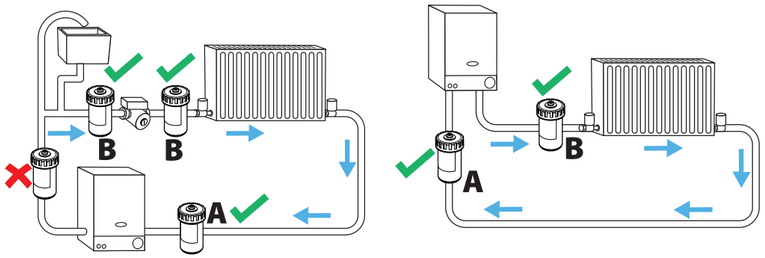

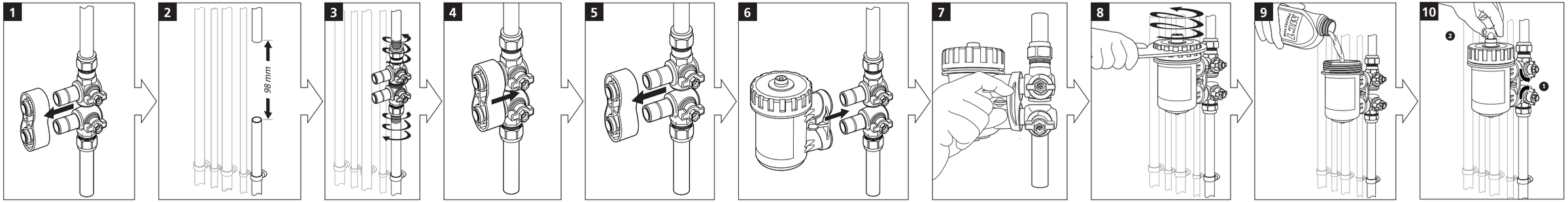

Servicing / Entretien / Mantenimiento / Manutenzione / Onderhoud / Wartung

