reflex
Thinking solutions.

Exdirt Magneto

Filtre séparateur magnétique pour particules très fines de magnétite



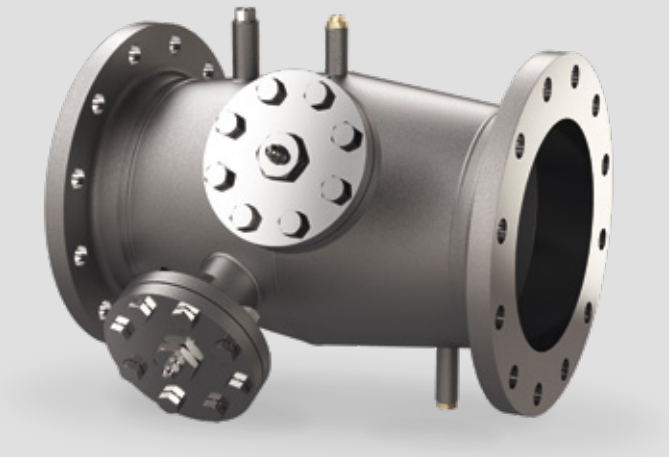



- → Séparation efficace de particules ferromagnétiques pour plus de sécurité de fonctionnement
- → Performances de chauffage et de refroidissement améliorées via la séparation centralisée des particules
- → Montage horizontal et vertical ainsi qu'une simplicité de pose et d'entretien

Pour en savoir plus : **www.reflex-winkelmann.com/ch/fr**

Reflex Schweiz GmbH • Hohenrainstraße 10 • 4133 Pratteln • +41 61 825 69 50 • info@reflexch.ch

Exdirt Magneto

Filtre séparateur magnétique pour particules très fines de magnétite

Contexte

Les réseaux de chauffage ou les systèmes de conduite, en majorité fabriqués à partir de dérivés de fer ou d'acier, subissent en permanence les effets de la corrosion.
La magnétite qui se forme nuit au fonctionnement du système de chauffage et de refroidissement et peut à long terme dégrader le fonctionnement de composants coûteux comme les vannes thermostatiques, les pompes, le générateur de chaleur, etc.

Mode de fonctionnement

Dans les systèmes de chauffage et de refroidissement, le filtre magnétique Exdirt Magneto empêche le transport des impuretés ferromagnétiques libres et des particules très fines de magnétite et leur dépôt à long terme dans l'installation. Les composants du système sont protégés des particules magnétiques en circulation, assurant la longévité de l'installation et une sécurité de fonctionnement accrue.
En option, le filtre séparateur magnétique peut également être équipé d'une anode consommable en magnésium, fournie à la livraison.

Caractéristiques techniques

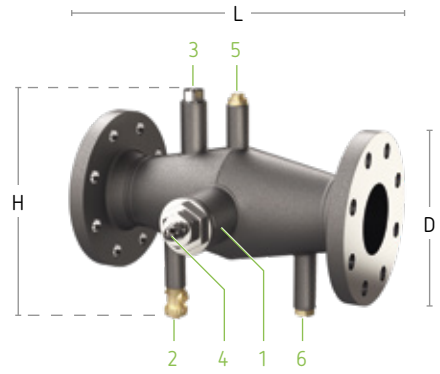

Exdirt Magneto DN 50–200

1. Trappe de révision avec insert magnétique Exferro
2. Soupape d'évacuation (comprise dans le mode d'emploi)
3. Insert muni d'une anode consommable en magnésium ou de tampons borgnes
4. Insert magnétique à haute performance Exferro (à l'intérieur d'un doigt de gant pour protéger l'aimant et faciliter l'entretien)
5. Bouchons de purge
6. Tampons borgnes

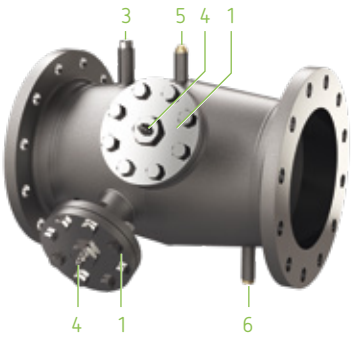

Exdirt Magneto DN 200-400

Aperçu des différents modèles Exdirt Magneto

	Type	Réf.	Prix [CHF]	WG	Trappe de révision	V_{max} [m³/h]	Ø D [mm]	Longueur L [mm]	Hauteur H [mm]	Poids [kg]
10 bar 110 °C	Exdirt Magneto DN 50	8256300	3 774,00	83	IG 2"	12,5	165	294	241	10,6
	Exdirt Magneto DN 65	8256310	3 999,00	83	IG 2"	20,0	185	344	261	12,9
	Exdirt Magneto DN 80	8256320	4 570,00	83	IG 2"	27,0	200	354	261	14,7
	Exdirt Magneto DN 100	8256330	5 141,00	83	IG 2"	47,0	220	358	261	16,4
	Exdirt Magneto DN 125	8256340	5 998,00	83	DN 65	72,0	250	414	341	32,7
	Exdirt Magneto DN 150	8256350	6 855,00	83	DN 65	108,0	285	414	341	36,5
	Exdirt Magneto DN 200	8256360	7 426,00	83	DN 65	180,0	340	480	391	50,9
	Exdirt Magneto DN 250	8256370	12 852,00	83	2 x DN 65	288,0	405	546	485	81,2
	Exdirt Magneto DN 300	8256380	14 852,00	83	2 x DN 65	405,0	460	600	565	111,7

Exdirt Magneto DN 400, DN 500 et DN 600 sur demande.

RE1869chfr / 06-19 / 200

Reflex Schweiz GmbH • Hohenrainstraße 10 • 4133 Pratteln • +41 61 825 69 50 • www.reflex-winkelmann.com/ch/fr