reflex
Thinking solutions.

Exdirt Magneto

Magnetflussfilter zur Entfernung feinster Magnetitpartikel

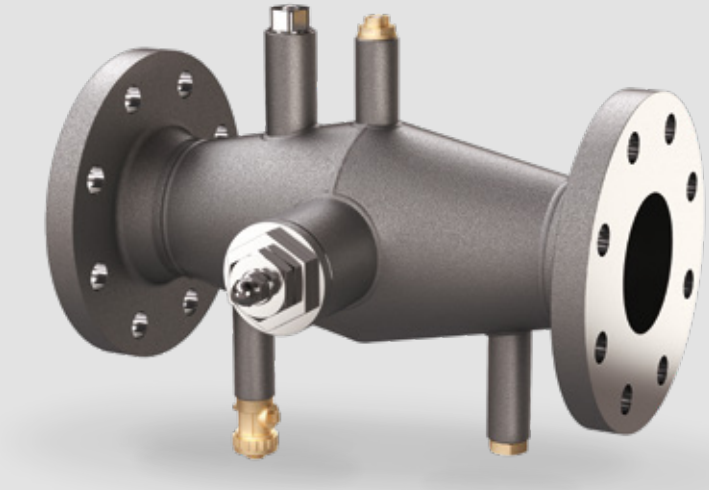

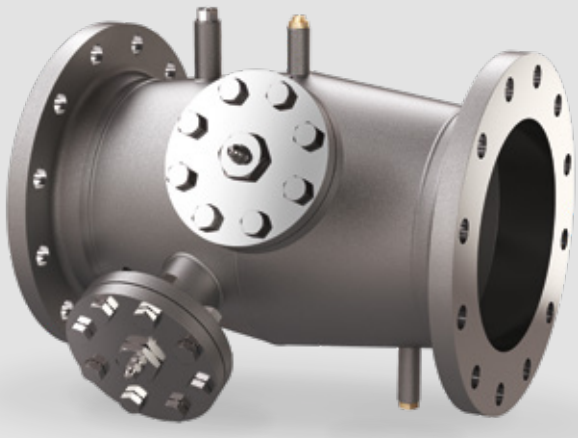

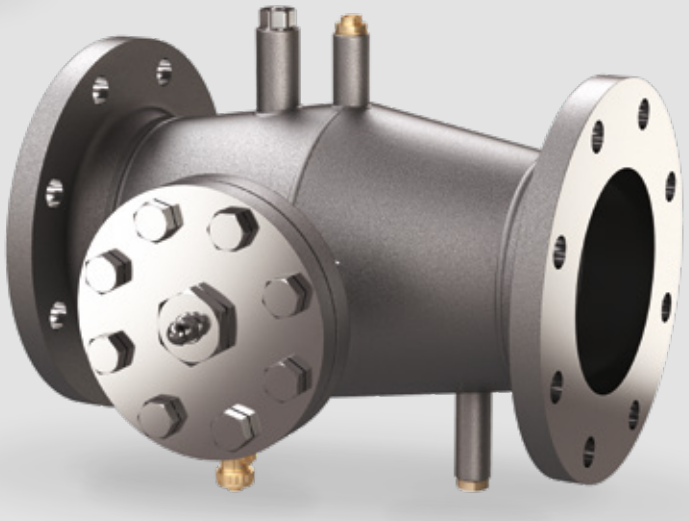

- → Effektive Separierung von ferromagnetischen Partikeln für mehr Betriebssicherheit
- → Verbesserte Heiz-und Kühlleistung durch zentrale Separierung der Partikel
- → Horizontaler und vertikaler Einbau sowie einfache Montage und Reinigung

Erfahren Sie Näheres auf: **www.reflexch.ch**

Reflex Schweiz GmbH • Hohenrainstraße 10 • 4133 Pratteln • +41 61 825 69 50 • info@reflexch.ch

Exdirt Magneto

Magnetflussfilter zur Entfernung feinster Magnetitpartikel

Hintergrund

Heizungsnetze oder Rohrleitungssysteme, die überwiegend aus Eisen- und Stahlwerkstoffen bestehen, sind ständiger Korrosion ausgesetzt. Das sich bildende Magnetit beeinträchtigt die Funktion des Heiz- und Kühlsystems und kann teure Anlagenkomponenten wie Thermostatventile, Pumpen, Wärmeerzeuger, etc. langfristig in der Funktion einschränken.

Funktionsweise

Der Magnetflussfilter Exdirt Magneto verhindert in Heiz- und Kühlwassersystemen, dass frei schwebende, ferromagnetische Verunreinigungen und feinste Magnetitpartikel mit der Strömung weiter mitgeführt werden und sich in der Anlage langfristig absetzen können. Die Systemkomponenten werden so vor zirkulierenden, magnetischen Partikeln, geschützt, sodass eine längere Anlagenlebensdauer und erhöhte Betriebssicherheit erreicht wird. Optional kann im Magnetflussfilter auch eine Magnesium-Opferanode eingesetzt werden, die im Lieferumfang enthalten ist.

Technische Daten

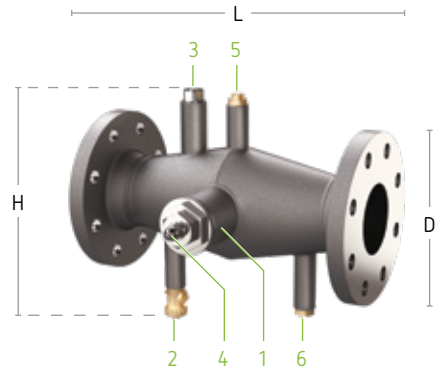

Exdirt Magneto DN 50–200

1. Revisionsöffnung mit Magneteinsatz Exferro
2. Entleerungsventil (im Beipack enthalten)
3. Einsatz Magnesium-Opferanode oder Blindstopfen
4. Hochleistungs-Magneteinsatz Exferro (in Tauchhülse zum Schutz des Magneten und zur einfachen Reinigung)
5. Entlüftungsstopfen
6. Blindstopfen

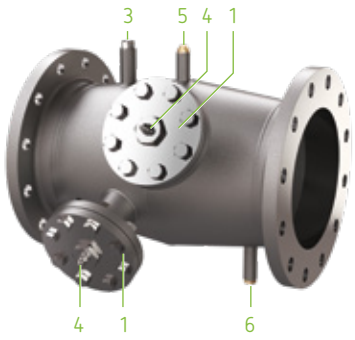

Exdirt Magneto DN 200–400

Typenübersicht Exdirt Magneto

	Typ	Art.-Nr.	Preis [CHF]	WG	Revisions-öffnung	V_{max} [m³/h]	Ø D [mm]	Länge L [mm]	Höhe H [mm]	Gewicht [kg]
10 bar 110 °C	Exdirt Magneto DN 50	8256300	3.700,00	83	IG 2"	12,5	165	294	241	3,7
	Exdirt Magneto DN 65	8256310	3.920,00	83	IG 2"	20,0	185	344	261	5,3
	Exdirt Magneto DN 80	8256320	4.480,00	83	IG 2"	27,0	200	354	261	7,5
	Exdirt Magneto DN 100	8256330	5.040,00	83	IG 2"	47,0	220	358	261	17,9
	Exdirt Magneto DN 125	8256340	5.880,00	83	DN 65	72,0	250	414	341	30,5
	Exdirt Magneto DN 150	8256350	6.720,00	83	DN 65	108,0	285	414	341	29,0
	Exdirt Magneto DN 200	8256360	7.280,00	83	DN 65	180,0	340	480	391	43,0
	Exdirt Magneto DN 250	8256370	12.600,00	83	2 x DN 65	288,0	405	546	485	65,0
	Exdirt Magneto DN 300	8256380	14.560,00	83	2 x DN 65	405,0	460	600	565	100,0

Exdirt Magneto DN 400, DN 500 und DN 600 auf Anfrage.

RE1869ch / 9712703 / 08–18 / 200