WATTS®

KAV20

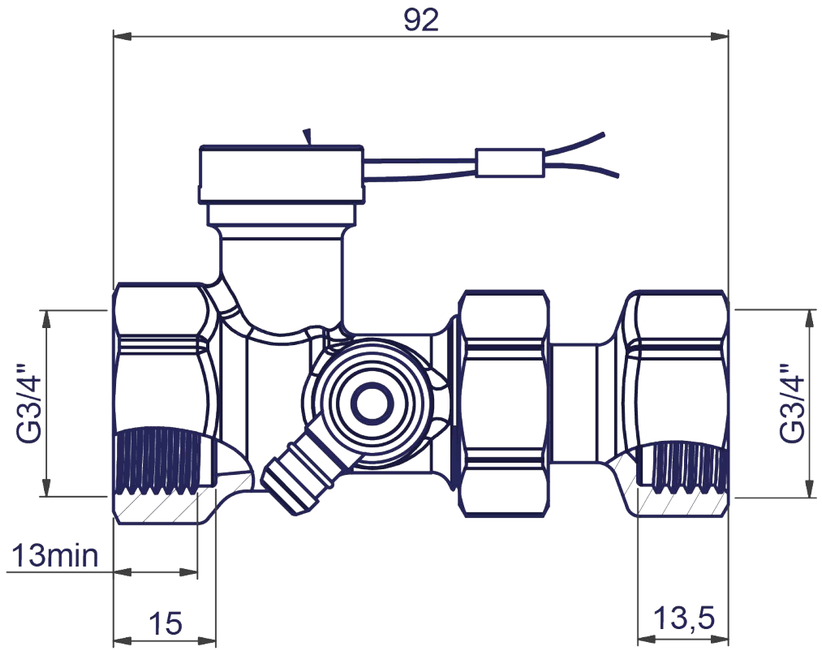

KAV25

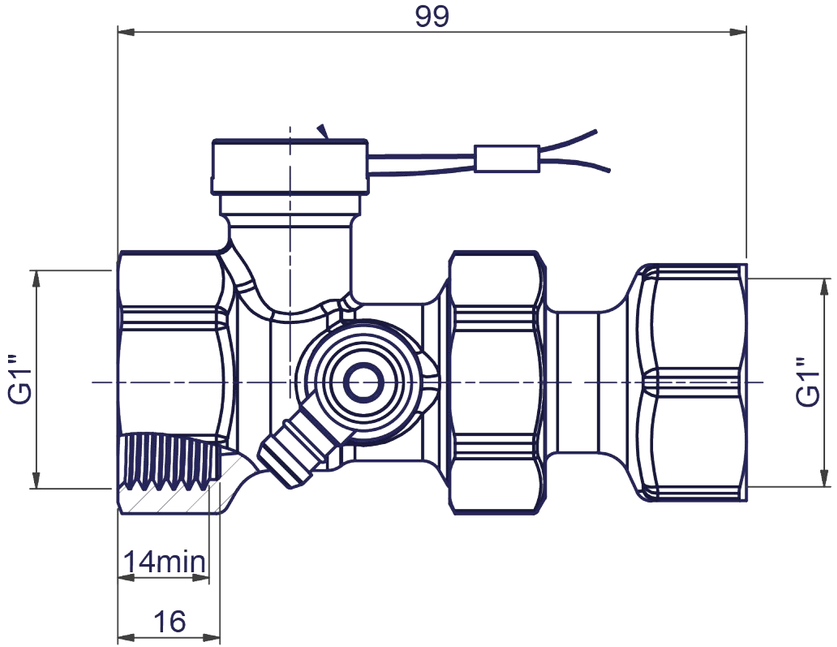

KAPPENVENTIL
EXPANSION TANK CUT-OFF TAP
ОТСЕЧНОЙ КЛАПАН

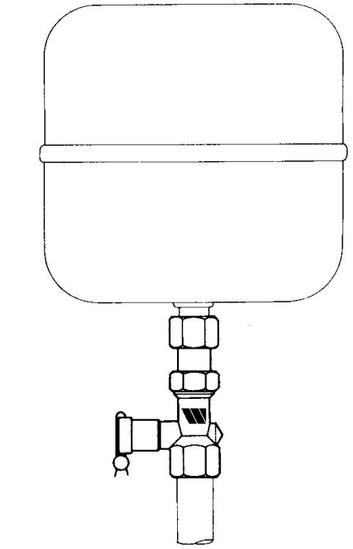

EAC

KAPPENVENTIL KAV

Nach DIN4807 Teil 2 müssen Membranausdehnungsgefässe jährlich gewartet werden.

DIN4751/Bla\t2:

6.3.4. - Absatz 2:

Bei Anwendung von Membran-Ausdehnungsgefässen ist der Einbau einer Absperrvorrichtung in die Ausdehnungsleitung vor dem Ausdehnungsgefäss zulässig, wenn diese Armatur gegen unbeabsichtigtes Schliessen ausreichend gesichert ist (z.B. Kapper'lventil mit Draht und Plombe).
Nach Installation, Ventil komplett öffnen, Schutzkappe montieren und **Plombe** aufbringen

7.2.3. - Absatz 1:

Ausdehnungsgefässe. deren Wasser- und Gasraum durch eine Membrane voneinader getrennt sind, müssen nur auf der Wasserseite eine Entleerungs- und Entlüftungsmöglichkeit haben.

Durch Einbau des Kappenventils KAV vor dem Ausdehnungsgefäss ist die Kontrolle ohne Entleeren der Anlage und ohne Demontage des Ausdehnungsgefässes möglich.
Hierzu wie folgt vorgehen:

- Plombe öffnen.
- Absperrventil schließen
- Durch öffnen des seitlichen Entleerungshahnes Wasserdruck im Expansionsgefäss ablassen.
-Ausdehungsgefäss auf der Wasserseite drucklos machen, dazu Wasser aus dem Gefäss ablassen (Vordruck im Gefäss prüfen, gegebenenfalls Stickstoff nachfüllen).
- Entleerungshahn am Kappenventil schliessen.
- Absperrventil öffnen und verplomben.

Sollte die Nachprüfung im beheizten Zustand erfolgen, so ist es notwendig vor Abbau des Ausdehnungsgefässes den Druck der Anlage abzulesen.

Der Vordruck muss immer dem höchsten und tiefsten Punkt der Heizungsanlage entsprechen. B(!i Vordruckverlust über das Gasventil Differenzen korrigieren.

TECHNISCHE EIGENSCHAFTEN

- Körper uRd Verschaubung in Messing: EN 12165-99 CW617N
- Schutzkappe aus schlagfestem Kst
-Anschlüsse Innengewinde/Innengewinde

EXPANSION TANK CUT-OFF TAP KAV

According to DIN4807, section 2, diaphragm expansion tanks must be overhauled once a year.

DIN4751/Sheet2

6.3.4. section 2

'n diaphragm expansion tank installation cut-off .of the feed piping to the tank is allowed by means of an on-otl tap or valve as long the same can besealed in theopen position (eg. lead protection cap) in orderto prevent accidental opening/closing ofthe line.

after installing the tap, open it completely, put the black plastic cap in place and plumb the tap

7.2.3. section 1

Expansion tanks in which the air and water tanks are separated by a membrane must be provided with a bleeder and emptying device in the water sector.

The installation of a KAV cut-off tap on the line to the expansion tank makes it possible to test or replace the tank without emptying thesystem.

To this proceed as follows:

- Remove the lead seal on the tap and protection cap.
- Close the KAV tap using a screwdriver on the pin.
- Releasethe pressure ofthe water in thetank by openingthe KAV side tap.
- Check thetank's preloading pressure and if necessary add nitrogen (the tank's preloading pressure must be in line with the system's static head).
- Close the side tap.
- Reepen the KAV tap, replace the protection cap and reseal in the open position.

Iftesting is done at working temperature, check the run11ing pressure but do not switch of the system.

TECHNICAUCONSTRUCTION CARACTERISTICS

- Body and connection in brass: EN 12165-99 CW617N
- Anti-shock resin protection
- Connection female-female

Назначение и область применения

Присоединительная арматура KAV предназначена для подключения расширительного бака к системе отопления. Она позволяет:
• провести слив жидкости из бака без его демонтажа
• провести демонтаж бака без слива жидкости из системы
• опломбировать запорный клапан для предотвращения несанкционированного перекрытия соединения с баком.

Комплект поставки

Присоединительная арматура KAV представляет собой запорный клапан с смонтирован-ным на нем сливным краном. В комплект поставки входят
• Присоединитльная арматура KAV в сборе
• Защитный колпачок (1 шт)
• Пломбировочная печать (1 шт)

Монтаж расширительного бака и присоединительной арматуры KAV должен проводится только специалистами.

После подключения арматуры KAV и расширительного бака:

• полностью открыть запорный клапан
• надеть на него защитный колпачок (2)
• опломбировать запорный клапан, продев проволку в овтерстия на патрубке клапана и колпачка.

Watts Industries Deutschland GmbHGodramsteiner
Hauptstr. 167 • 76829 Landau • Deutschland
Tel. +49 63 41 96 56-0 • Fax +49 63 41 96 56-560
WIDE@wattswater.com • www.wattswater.de