H2O GUARD
ELYSATOR Eng. AG™

Notice d'emploi
H2O GUARD® lift

Installation
Fonction
Utilisation
Maintenance



ELYSATOR
engineering water
www.elysator.com

Sommaire

1. Consignes de sécurité 4

2. Fonction 5

3. Fournitures 5

4. Données techniques
- 4.1. Description de l'appareil 6
- 4.2. Dimensions 6
- 4.3. Caractéristiques techniques 7
- 4.4. Perte de charge 7

5. Montage
- 5.1. Détermination du lieu de montage 7
- 5.2. Raccordement 8

6. Mise en service 8
- 6.1. Remplissage / purge

7. Exploitation
- 7.1. Eau du système 9
- 7.2. Contrôle du booster de pH 9

8. Maintenance
- 8.1. Remplacement du booster de pH 10
- 8.2. Contrôle et remplacement de la déconcentration et du booster de pH 10

9. Pièces de rechange 11

10. Accessoires 12

1. Consignes de sécurité



Eau non potable



90 °C maximum



Pression de 6 bars maximum



Recyclable

2. Fonction

Les appareils de la gamme H_2O GUARD® lift protègent votre chauffage des dommages causés par la corrosion et l'encrassement.

Les fonctions suivantes sont combinées dans le H_2O GUARD® lift :

- ① L'oxygène est lié et réduit
- ② Régulation rapide du pH dans la zone alcaline grâce à des billes de magnésium très pures
- ③ La conductivité de l'eau de circulation est lentement abaissée
- Filtre pour matières en suspension (260 µm)
- Séparateur de microbulles (dégazage)
- Filtre à flux magnétique (aimant au néodyme)
- 2 robinets à boisseau sphérique entièrement intégrés

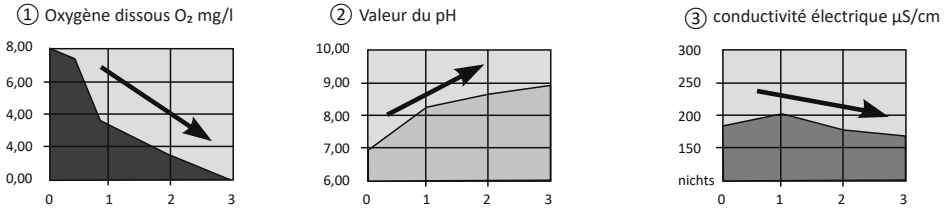

Dégradation de l'oxygène + augmentation du pH + diminution de la conductivité électrique = protection sûre contre la corrosion

3. Fournitures

1 × H_2O GUARD® lift complet composé de :

- Tête
- Réservoir
- Booster de pH
- Isolation
- Notice d'emploi

4. Données techniques

4.1. Description de l'appareil

1. Isolation
2. Tête
3. Vanne d'arrêt arrivée
4. Vanne d'arrêt bouche d'évacuation
5. Purgeur
6. Réservoir
7. Booster de pH
8. Aimant

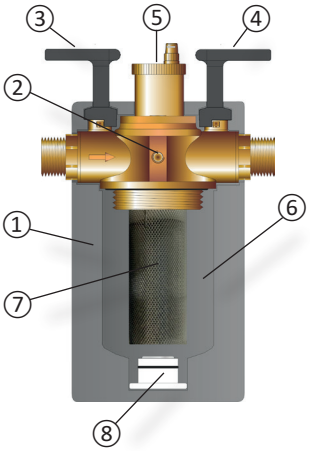

4.2. Dimensions

Réservoir : 1.4301 / AISI 304 / SS 2333
Tête : laiton
Isolation : PPE

		H_2O GUARD® lift
A	Hauteur hors tout	310 mm
B	Bord supérieur centre raccord	100 mm
C	Mur centre raccord	100 mm
D	Largeur hors tout	182 mm
E	Largeur isolation	150 mm
F	Hauteur isolation	260 mm
G	Profondeur isolation	150 mm
H	Distance minimale par rapport au sol	100 mm
	Filetage de raccordement	1" FE
	Poids	5 kg

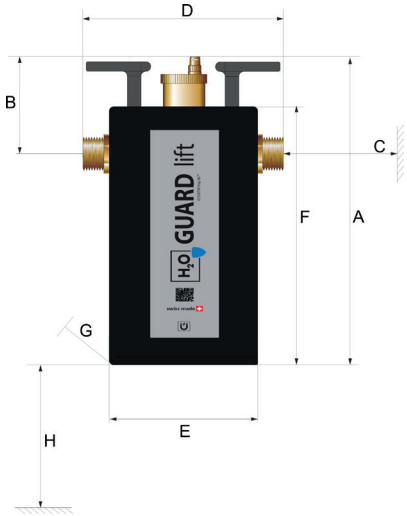

4.3. Caractéristiques techniques

	H_2O GUARD® lift
Capacité de l'installation	< 400 l
Performance de déminéralisation	aucune
Débit max.	2 m³/h
Pmax	6 bars
Tmax	90 °C

4.4. Perte de charge

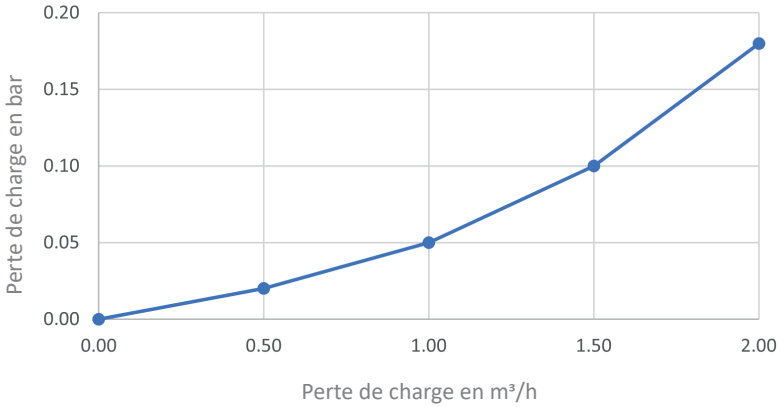

5. Montage

5.1. Détermination du lieu de montage

Les points suivants doivent être respectés lors du choix de la position de montage d'un appareil H_2O GUARD® lift :

- Toute l'eau du système doit s'écouler régulièrement au travers de l'appareil H_2O GUARD® lift.

- Pour que l'oxygène puisse être séparé efficacement, la position de montage doit être choisie à proximité du point de diffusion (p. ex. chauffage au sol).
- Position de montage : horizontale

IMPORTANT !

Il revient à un chauffagiste professionnel de déterminer la position de montage correcte de l'appareil H_2O GUARD® lift. Nous restons à sa disposition au besoin.

5.2. Raccordement

Les appareils de la série H_2O GUARD® lift sont conçus pour le montage dans le circuit principal. L'effet de dégazage optimal est obtenu au niveau du départ. En cas de montage au niveau du retour, c'est le filtrage et la séparation de la magnétite qui priment. Le sens d'écoulement est indiqué par une flèche sur la tête en laiton. Si cela ne convient pas, l'appareil peut être tourné à 180° et l'isolation peut être remontée.

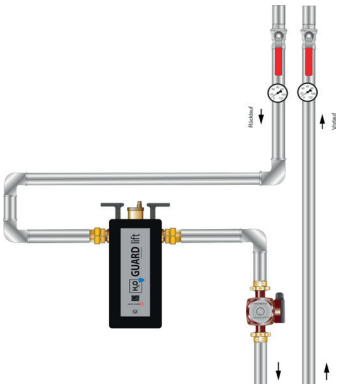

6. Mise en service

6.1. Remplissage/purge (voir figure au point 4.1.)

L'appareil H_2O GUARD® lift est rempli par la pression du vase d'expansion.

1. Ouvrir la vanne d'arrêt (3) au niveau de l'arrivée
2. Attendre qu'il n'y ait plus d'air qui s'échappe du purgeur (5)
3. Ouvrir la vanne d'arrêt au niveau de la bouche d'évacuation (4)

Toutefois, le remplissage peut également se faire en même temps que l'ensemble de l'installation par expulsion de l'air.

7. Utilisation

7.1. Eau du système

La qualité de l'eau de chauffage doit répondre aux directives générales (VDI 2035, SICC BT 102-01, ÖNORM 5195-1), sauf si le fabricant de l'installation impose d'autres valeurs. L'appareil H_2O GUARD® lift peut aussi être utilisé avec de l'eau enrichie en substances chimiques. Les additifs chimiques doivent être dosés et surveillés conformément aux consignes du fabricant. Le système de l'anode de protection fonctionne toutefois de façon plus fiable avec de l'eau sans additifs chimiques.

7.2. Contrôle du booster de pH

Un contrôle périodique du booster de pH est obligatoire (p. ex. avec la déconcentration voir 8.2.). Au moins un contrôle doit être effectué par an.

- Si le pH et/ou la conductivité se situent dans la plage optimale : vérifier/nettoyer uniquement le filtre inoxydable (sinon le débit est entravé dans tout le système).
- S'il n'y a plus de billes de magnésium à l'intérieur du filtre et/ou si un autre traitement de l'eau (augmentation du pH/réduction de la conductivité) est souhaité, remplacer le booster de pH (réf. 102 596).

8. Maintenance

8.1. Remplacement du booster de pH

1. Retirer l'isolation (1)
2. Fermer la vanne d'arrêt (3) au niveau de l'arrivée
3. Fermer la vanne d'arrêt (4) au niveau de la bouche d'évacuation
4. Retirer l'aimant (8) du réservoir (6)
5. Dévisser le réservoir (6)
6. Dévisser le booster de pH (7) de la tête (2)
7. Visser le booster de pH (7) dans la tête (2)
8. Nettoyer le réservoir (6) (le cas échéant le récurer avec une brosse métallique)
9. Visser le réservoir (6)
10. Mettre l'aimant (8) en place
11. Mettre l'isolation (1) en place
12. Ouvrir à nouveau la vanne d'arrêt au niveau de l'arrivée (3)
13. Attendre qu'il n'y ait plus d'air qui s'échappe du purgeur (5)
14. Ouvrir à nouveau la vanne d'arrêt au niveau de la bouche d'évacuation (4)

8.2. Contrôle et remplacement de la déconcentration et du booster de pH

Le H_2O GUARD® lift doit régulièrement faire l'objet d'une déconcentration. La fréquence à laquelle cela est nécessaire dépend de la quantité de boue présente. Nous recommandons toutefois au moins une déconcentration annuelle. Dans le même temps, il est également possible de vérifier l'état du booster de pH ou du filtre.

1. Retirer l'isolation (1)
2. Fermer la vanne d'arrêt (3) au niveau de l'arrivée
3. Fermer la vanne d'arrêt (4) au niveau de la bouche d'évacuation
4. Retirer l'aimant (9) du réservoir (6)
5. Dévisser le réservoir (6)
6. Contrôler / nettoyer / remplacer le booster de pH (7) ou le filtre

Le booster de pH peut être contrôlé visuellement. Les billes se trouvent à l'intérieur du filtre.

- Il y a encore des billes ou des parties de celles-ci → le booster de pH est

en ordre → remonter

Il n'y a plus de billes dans le filtre :

- Si le pH et / ou la conductivité se situent dans la plage optimale : vérifier / nettoyer uniquement le tamis inoxydable (sinon le débit est entravé dans tout le système).
- Un autre traitement de l'eau (augmentation du pH / réduction de la conductivité) est souhaité : remplacer le booster de pH (réf. 102 596).

7. Si nécessaire : dévisser le booster de pH usagé (7) de la tête (2)
8. Si nécessaire : visser le nouveau booster de pH (7) dans la tête (2)
9. Nettoyer le réservoir (6) (le cas échéant le récurer avec une brosse métallique)
10. Visser le réservoir (6)
11. Mettre l'aimant (8) en place
12. Mettre l'isolation (1) en place
13. Ouvrir à nouveau la vanne d'arrêt au niveau de l'arrivée (3)
14. Attendre qu'il n'y ait plus d'air qui s'échappe du purgeur (5)
15. Ouvrir à nouveau la vanne d'arrêt au niveau de la bouche d'évacuation (4)

9. Pièces de rechange

Désignation	**réf.** **H_2O GUARD® lift**
Joint torique	100 255
H_2O GUARD® lift, booster de pH	102 596

10. Accessoires

Désignation	**réf. H_2O GUARD® lift**
Raccord Holländer H_2O GUARD® 1" FI/1" FI	101 973
Joint pour raccord Holländer H_2O GUARD®	102 309

Raccord Holländer ELYSATOR® trio 10.1 1" FI/1" FI	100 301
Joint pour raccord Holländer ELYSATOR® trio 10.1	100 242

Tous droits réservés. Sous réserve de modifications techniques.
Vous trouverez la dernière version sur www.elysator.com.