DESAL master

ELYSATOR Eng. AG™

Die beste Alternative zu Mischbettharz.

- handlich
- ohne Fremdstrom



- bestes Kosten-Nutzen-Verhältnis
- hohe Leistung

ELYSATOR

engineering water

SO EINFACH WARS NOCH NIE - H_2O MIT BESTER QUALITÄT

swiss made



Systemwasseraufbereitung neu definiert

Die Anforderungen an das Systemwasser stellen auch höhere Anforderungen an deren Aufbereitung. Mit dem H_2O DESAL® master werden diese optimal umgesetzt. Dies mit dem Fokus auf die Umweltfreundlichkeit und Ökologie. Ohne Harzverbrauch und ohne Chemie.

Ihr Gerät für:

- Heizanlagen jeglichem Volumen
- Kühlanlagen
- Prozesswasser
- Reinigungsarbeiten



Die beste Alternative zu Mischbettharz ist die Umkehrosmose. Sie garantiert einfachstes Handling kombiniert mit dem günstigsten Verfahren für demineralisiertes Wasser. Und das alles nahezu pH-neutral. Mit dem H_2O DESAL® master wird dies bestmöglich umgesetzt. Die einzigartige Membrane ermöglicht eine hohe Ausbeute ohne eine Druckverstärkung und ohne Fremdenergie. Mineralien und Salze führen in technischen Wasserkreisläufen zu Korrosion und Ablagerungen. Der H_2O DESAL® master filtert diese Stoffe aus dem Wasser und garantiert so einen langen und störungsfreien Betrieb unter Einhaltung der geltenden Richtlinien.

Endlich ein mobiles Osmosegerät zum Befüllen von Anlagen. Leichtes Handling, plug & play, preiswertes Wasser.

Normen für Heizungswasser

Gemäss den geltenden VDI und SWKI Normen ist Füllwasser für Heizungen vorzubehandeln, um mineralische Ablagerungen zu verhindern. Die Praxis hat gezeigt, dass moderne Geräte wie Gaswandthermen, Wärmepumpen und Solaranlagen schon bei geringer Härte Schaden durch Kalkausfällung nehmen. Je grösser der Systemwasserinhalt (z.B. Speicher), umso mehr Kalk wird mit dem Füllwasser eingebracht. Bei einer Härte von 30 °fH (17 °dH) fallen pro m3 Wasser 300 g Kalk an. Bei einem EFH mit 350 l Wasser sind dies noch ca. 100 ig. Diese Menge ist mehr als ausreichend um einen modernen Wärmetauscher ausser Betrieb zu setzen.

Demineralisiertes Wasser ist von führenden Heizkesselherstellern und vom Schweizerischen Verein der Gebäudetechnik Ingenieure für die Heizungsbefüllung vorgeschrieben.

BESONDERE EIGENSCHAFTEN



Membran

Speziell grosse Membrane für hohe Ausbeute bei niedrigem Druck. Bis zu 50‘000 Liter Leistung. VE-Wasser in geforderter Qualität.



Verteiler

Das Kontrollzentrum des Geräts (hier im Fokus).
Der Rohwasser-Eingang ist mit einem Manometer und einem Überdruckventil ausgestattet. Ebenso hat es am Permeat-Ausgang einen Manometer und einen zusätzlichem Druckschlagdämpfer.
Es kann sogar mir dem Hochdruckgerät gearbeitet werden.



Filter mit Druckreduzierventil

Das optionale Zubehör schützt Ihre feinporige Spezialmembran vor Schmutz. Das Druckreduzierventil lässt sich stufenlos auf die jeweiligen Bedürfnisse sowie Druckverhältnisse vor Ort einstellen, damit Sie den optimalen Output erreichen.



Display

Dank des übersichtlichen Displays lassen sich die Eingangs- und Ausgangswerte für Salze und Volumenstrom sehr einfach einstellen und ablesen.

Alle Rechte und technische Änderungen vorbehalten.
Die aktuelle Version finden Sie unter www.elysator.com

ZAHLEN & FAKTEN

Eingang

Druck:	$p_{min.}$	3.0 bar
	$p_{max.}$	5.7 bar
Temperatur:	$T_{max.}$	+40 °C
Durchfluss:	$Q_{min.}$	20 l/min
	$Q_{optimal}$	30 l/min

Ausgang

Permeat:	bei 5.7 bar bis 10 l/min*
	bei 4.0 bar ca. 6 l/min*
Einspeisung:	Trinkwasserqualität
Rückhalterate:	93 - 96 %

Gewicht

Gerät (inkl. Trolley): 22.5 kg
Membrane: 9.5 kg

Keine Umlaufspülung | Vor Frost schützen

Anschlussvarianten

Direkt ans Trinkwasser:

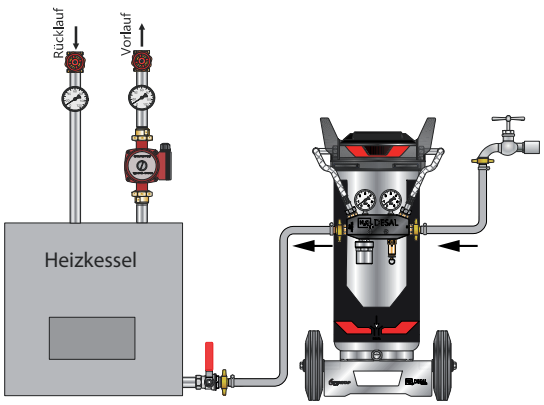

Über den Feinfilter:

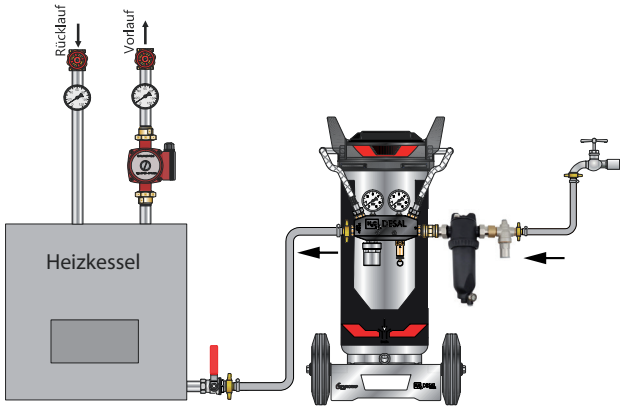

Über ein druckloses Becken einspeisen (höchste Leistung):

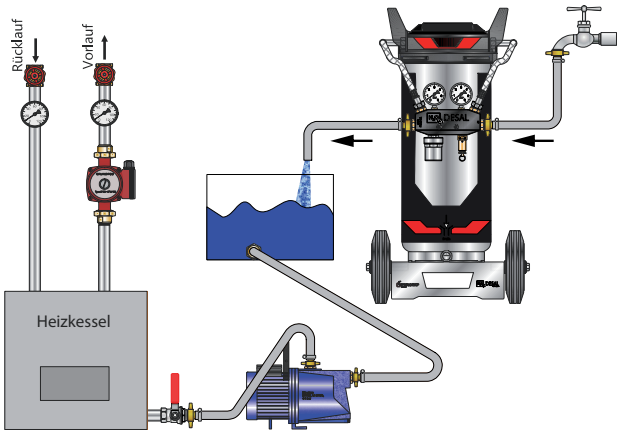

ELYSATOR
engineering water