ISOMIX-HC

Unité de commande pour systèmes de planchers chauffants-rafraîchissants avec compensation climatique

Technical Data Sheet



WattsWater.fr

WATTS®

Description et applications

L'**ISOMIX-HC** est une unité de commande avec compensation climatique pour les systèmes de planchers chauffants-rafraîchissants. La température d'alimentation est régulée par le régulateur Climatic Control H&C intégré en fonction de la température externe par le biais d'une courbe de chauffage/rafraîchissement sélectionnable.



Unité de commande ISOMIX-HC

Unité de commande compacte, prête à monter, avec compensation climatique pour les systèmes de planchers chauffants-rafraîchissants jusqu'à une demande de chaleur de 14 kW. Pompe de 130 mm, vanne mélangeuse avec moteur 3 points, limiteur de température, régulateur Climatic Control H&C avec capteurs d'alimentation et de température extérieure. Le régulateur Climatic Control H&C est précâblé à la pompe, au limiteur de température et au moteur. Installable sur le côté droit ou gauche du collecteur. Adaptée à tous les collecteurs des circuits de chauffage de 1" M de Watts. Raccords nickelés.

Type	Référence	Circulateur	Poids
ISOMIX-HC	10084160	Wilo Para SCU/6	4,72 kg
ISOMIX-HC	10084634	Grundfos UPM3A7	4.95 kg

Caractéristiques techniques et matériaux

Caractéristiques techniques	
Température ambiante de service :	0 à 40 °C
Température moyenne de service :	0 à 80 °C
Pression de service max. :	10 bar
Réglage de la plage de température d'alimentation :	5 à 100 °C
Demande de chaleur :	environ 14 kW, ΔT = 10 K
Tension :	230 V - 50 Hz
Valeur Kvs :	3,2
Pression différentielle :	max. 500 mbar
Connexions circuit primaire :	Filetage mâle 1'' avec joints plats
Connexions circuit secondaire :	Écrou prisonnier 1" avec joints plats

Matériaux	
Raccords :	Laiton CW617 N, nickelé
Plastique :	Résistant aux chocs et à la température
Joints plats :	AFM 34/2
Joints toriques :	EPDM

Structure

1 Circulateur 130 mm
2 Moteur 3 points
3 Vanne mélangeuse
4 Cartouche clapet en plastique
5 Régulation Climatic Control H&C
6 Capteur extérieur
7 Raccordement de la sonde de température d'alimentation ⅛" (dans l'étendue de la livraison)
8 Limiteur de température
9 Raccordement de la sonde de température de retour ⅛" (option)
10 Thermomètre
A Départ primaire 1" M, joints plats
B Retour primaire 1" M, joints plats
C Départ chauffage/rafraîchissement par le sol (écrou prisonnier de 1")
D Retour de chauffage/rafraîchissement par le sol (écrou prisonnier de 1")



Fonctionnement

Le point de consigne de la température d'alimentation déterminé par la régulation Climatic Control H&C (5) à partir de la température externe et de la courbe de chauffage, est surveillée constamment par la sonde de température d'alimentation (7). En cas de fluctuations de la température, le régulateur (5) déclenche le moteur 3 points (2) qui provoque l'ouverture ou la fermeture de la vanne (3) ou le maintien de la position de la vanne lorsque la valeur de consigne est atteinte. L'eau chaude qui provient du circuit primaire (A) par la vanne (3) est mélangée directement à l'eau de retour du plancher chauffant (D). L'eau mélangée est distribuée par le circulateur (1) au collecteur du circuit de chauffage qui alimente ensuite les circuits de chauffage au sol connectés. La température d'alimentation peut être lue sur le régulateur Climatic Control H&C (5). La cartouche clapet (6) empêche un court-circuit du circuit primaire. Le limiteur de température (8) coupe le circulateur (1) lorsque la température d'alimentation est dépassée afin d'éviter une surchauffe du système de plancher chauffant.
En option, un thermostat d'ambiance ou un hygrostat radio (16) peut être utilisé pour surveiller la température et l'humidité d'une pièce de référence. La sonde de température extérieure est disponible en option en version radio. Watts propose une antenne 433 MHz comme accessoire pour la communication de l'hygrostat radio ou de la sonde extérieure radio avec régulation Climatic Control H&C.

Exemples d'applications

Schéma systémique des éléments de chauffage et du circuit du plancher chauffant
Générateur de chaleur. Colonnes montantes séparées.

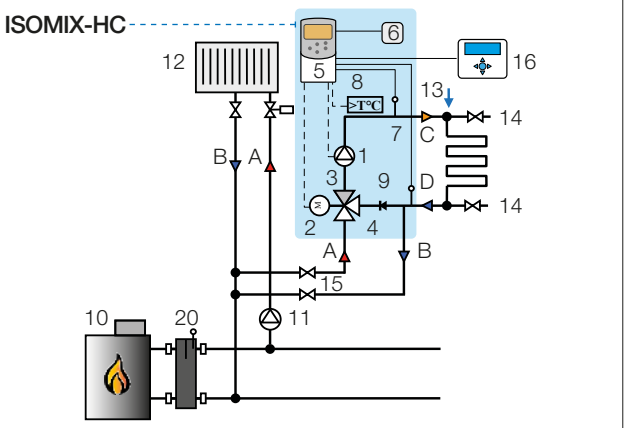

Schéma systémique des éléments de chauffage et du circuit du plancher chauffant/rafraîchissant
Chaudière et refroidisseur séparés. Colonnes montantes séparées.

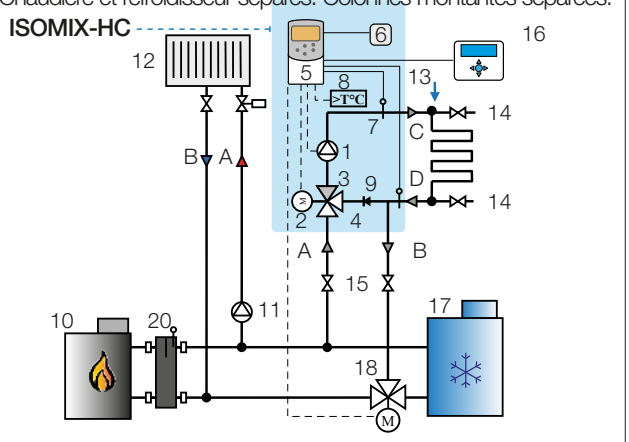

Schéma systémique du circuit du plancher chauffant/rafraîchissant
Chaudière et refroidisseur séparés.

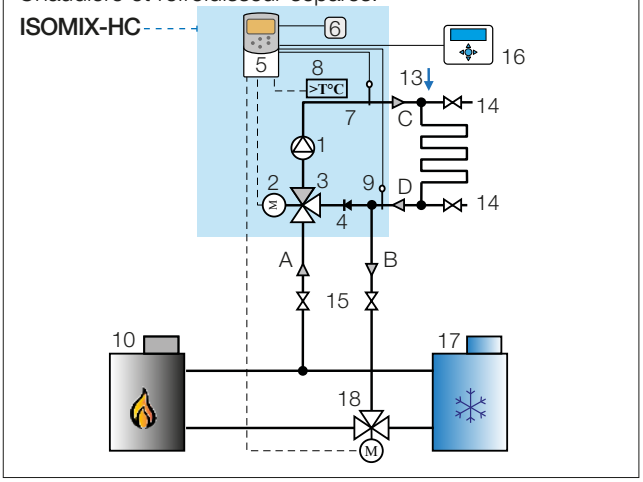

Schéma systémique du circuit du plancher chauffant/rafraîchissant
Pompe à chaleur réversible

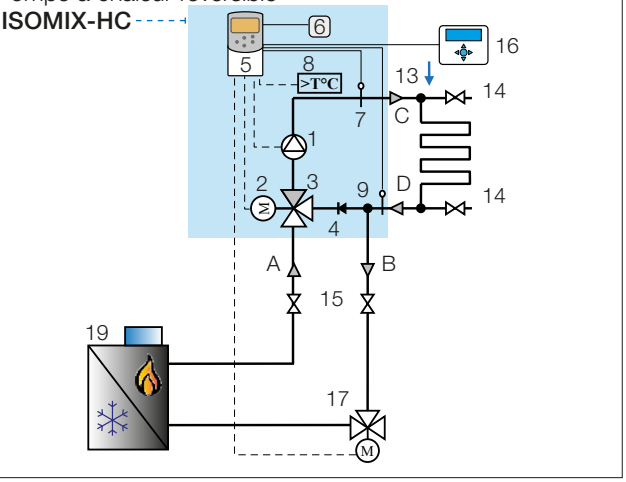

1 Circulateur pour planchers chauffants/rafraîchissants
2 Moteur 3 points
3 Vanne mélangeuse
4 Clapet anti-retour
5 Régulation Climatic Control H&C
6 Sonde de température extérieure
7 Sonde de température d'alimentation
8 Limiteur de température
9 Sonde de température de retour (option)
10 Générateur de chaleur
11 Circulateur principal
12 Élément chauffant/radiateur
13 Collecteur de chauffage (p. ex. **HKV2013AF**)
14 Robinets de remplissage et de purge
15 Vannes d'isolement (recommandé)
16 Thermostat d'ambiance ou Radio-Hygrostat en option
17 Refroidisseur
18 Vanne de zone
19 Pompe à chaleur réversible (chauffage et rafraîchissement)
20 Séparateur hydraulique

A Départ primaire
B Retour primaire
C Alimentation plancher chauffant/rafraîchissant
D Retour plancher chauffant/rafraîchissant

Courbe de perte de pression

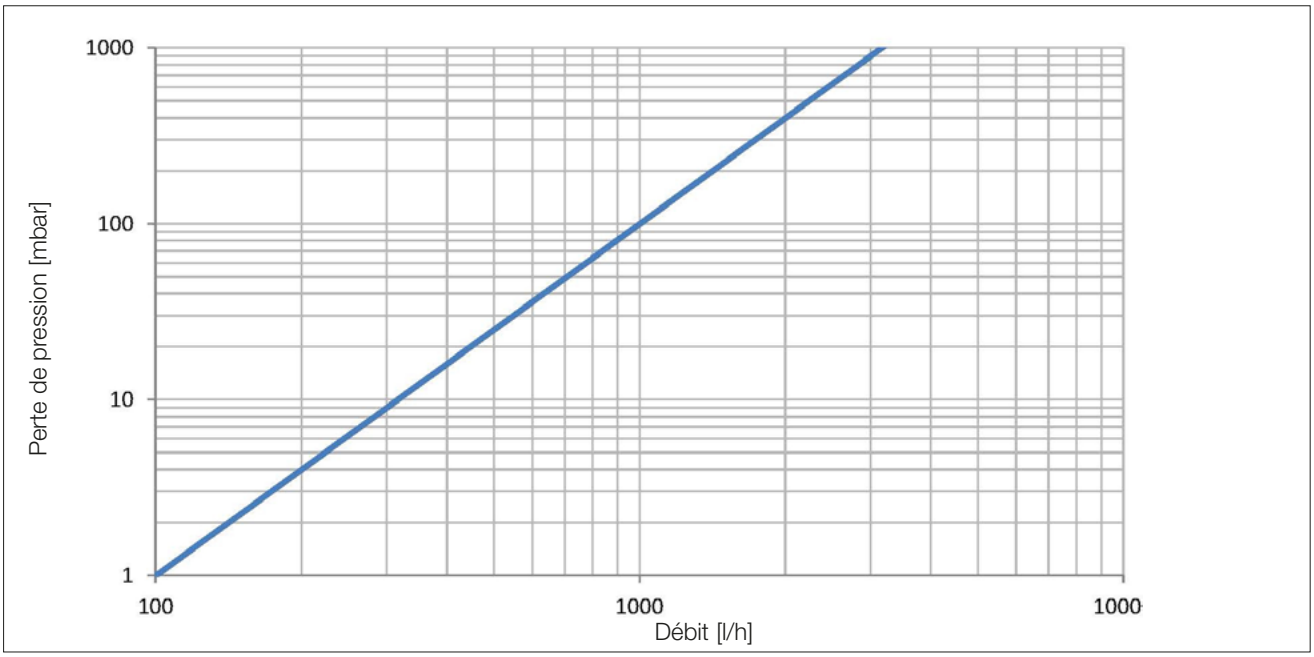

Encombrement [mm]

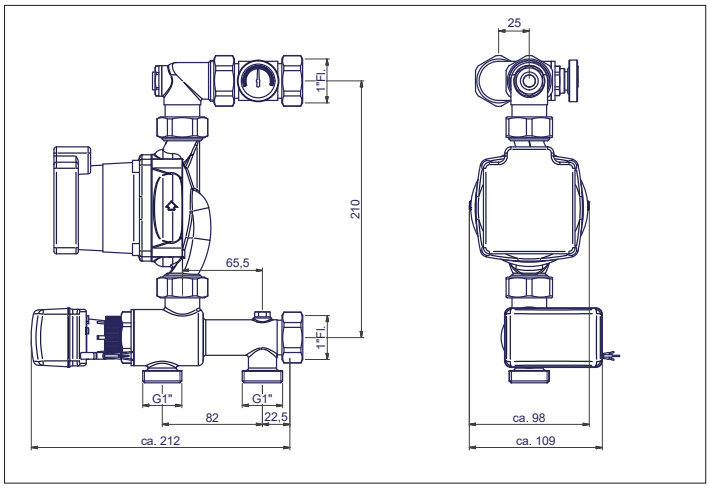

Descriptif type

Unité de commande compacte, prête à monter, avec compensation climatique pour les systèmes de planchers chauffants-rafraîchissants jusqu'à une demande de chaleur de 14 kW. Pompe de 130 mm, vanne mélangeuse avec moteur 3 points, limiteur de température, régulation Climatic Control H&C avec capteurs d'alimentation et de température extérieure. Le régulateur Climatic Control H&C est précâblé à la pompe, au limiteur de température et au moteur. Installable sur le côté droit ou gauche du collecteur. Adaptée à tous les collecteurs des circuits de chauffage de 1" M de Watts. Raccords nickelés.

Les descriptions, photographies et illustrations contenues dans cette fiche technique sont fournies seulement à titre informatif et ne sont pas contractuelles. Watts Industries se réserve le droit d'apporter toute modification technique ou esthétique à ses produits sans aucun avertissement préalable. Garantie : toutes les ventes ou contrats de vente sont expressément conditionnés à l'acceptation par l'acheteur des conditions générales de vente Watts figurant sur le site web de Watts à l'adresse www.wattsindustries.com. Watts s'oppose ainsi à toute autre modalité, différente ou additionnelle des modalités Watts, quel que soit le support de communication de l'acheteur dans laquelle elle est contenue ainsi que sa forme, à moins d'un accord écrit spécifique signé par un dirigeant de Watts.

Watts Industries Deutschland GmbH
Godramsteiner Hauptstr. 167 • 76829 Landau • Allemagne
Tel. +49 6341 96 560 • Fax +49 6341 9656 560
WIDE@wattswater.com • www.wattswater.de

© 2020 Watts