Raumthermostat Heizen & Kühlen

ZidaTech
Innovation + Systeme







Raumthermostat mit Schalter «Heizen» & «Kühlen»

Raumthermostat mit Schalter Heizen/Kühlen ist in Verbindung mit einer Wärmepumpe (Free Cooling) und bei Verwendung von Stellantrieb geeignet. Die Umschaltung erfolgt über den Schalter beim Thermostat Winter/Sommer, 230 V~ , für konventionelle Stellantriebe. Der elektromechanische Unterputz-Raumthermostat dient zur Regelung oder Überwachung von Temperaturen in Büros, Wohnräumen und Hotels. Geeignet für alle Heizungsarten. Da während des Heiz- oder Kühlvorgangs der Regler die Raumtemperatur erst relativ spät erfasst, wird mittels einer thermischen Rückführung der Regler rechtzeitig zum Ausschalten angeregt und so eine sehr genaue Schaltdifferenz erreicht. Mit der unter dem Einstellknopf befindlichen Bereichseinengung kann der Einstellbereich verändert werden. Raumthermostat für die Designs EDIZIOdue®-kompatibel, STANDARDdue®-kompatibel, kallysto.line®-kompatibel und sorgt für ein angenehmes Raumklima.

Heizen: 10 A (cos phi = 1), 4 A (cos phi = 0.6) | Kühlen: 5 A (cos phi = 1), 2 A (cos phi = 0.6) | Einbautiefe: 39mm



Art-Nr.	Artikelbeschreibung
100.706.501	Raumthermostat, UP60, ZTRT65 230V heizen-kühlen, EDIZIOdue®-kompatibel, weiss
100.706.501AF	Raumthermostat, UP63, ZTRT65 230V heizen-kühlen, STANDARDdue®-kompatibel, weiss
100.706.501KW	Raumthermostat, UP60, ZTRT65 230V heizen-kühlen, kallysto.line®-kompatibel, weiss

Technische Daten

Eigenschaften	
Funktion	Temperaturregler mit Schalter Heizen/Kühlen für konventionelle Stellantriebe
Schalter für ON/OFF	Nein
Elektrische Eigenschaften	
Nennspannung Frequenz	230 VAC, 50 Hz
Verlustleistung	0.1 W
Anschlussleistung	
Schaltstrom	10 (4)* A (Heizen), 5 (2)* A (Kühlen)
Schliesser für Nachtabsenkung	Ja
Funktionsdaten	
Fühler**	Bimetall (Typ 1C)
Einstell-/Regelbereich	+5°C bis +30°C
Schalttemperatur Differenz	± 0.5 K
max. Luftfeuchte	95% (nicht kondensierend)
Thermische Rückführung	Ja
Allgemein	
Schutzart	IP20, nur nach vollständiger Montage der Abdeckung inkl. Rahmen
Umgebungstemperatur	0°C bis +30°C (im Betrieb), -20°C bis +70°C (Lager)
Anschlussklemmen	Schraubklemmen, starr 0.5mm² bis 2.5mm²

** Werte in Klammern für induktiver Last bei cos phi = 0.6*

Raumthermostat Heizen & Kühlen

Aufbau, Anschlussschema, Klemmen- & Bediensymbole

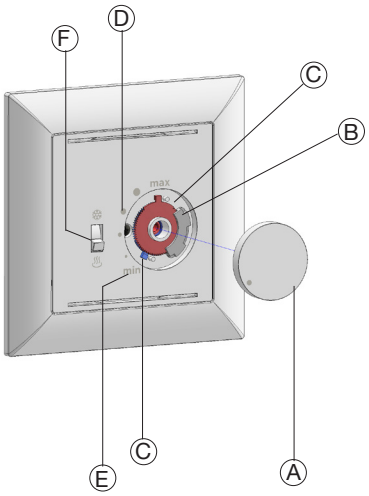

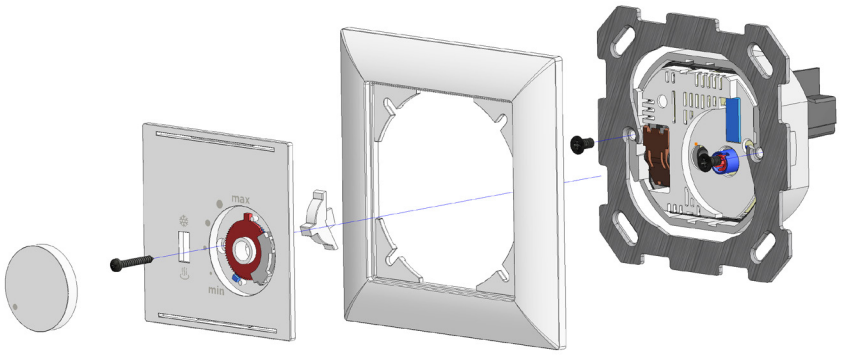

Beschreibung

Ⓐ Temperaturregelungsknopf
Ⓑ Begrenzung des Einstellbereichs
Ⓒ Scheiben (Blau und Rot)
Ⓓ Komfort-Temperatur
Ⓔ Frostschutz
Ⓕ Umschalter Heizen/Kühlen

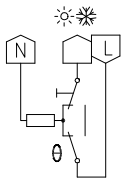

Bediensymbole	
☼ (am Schalter)	Betriebsart Heizen
❄ (am Schalter)	Betriebsart Kühlen
❄ (an der Skala)	Frostschutzstern (entspricht ca. 5°C)
●	Komfort-Temperatur (entspricht ca. 20°C)
⩙	Zusatzheizung Ein

Klemmensymbole	
L	Phase Betriebsspannung
N	Neutralleiter Betriebsspannung
☼	Ausgang Heizen
❄	Ausgang Kühlen

Begrenzung des Temperaturbereichs

Der Temperaturbereich kann wie folgt eingestellt werden:
1- Temperaturregelungsknopf Ⓐ entfernen
2- Stift Ⓑ anheben
3- Zur Festlegung der maximal gewünschten Temperatur, Rote Scheibe Ⓒ einstellen
4- Zur Festlegung der minimal gewünschten Temperatur, Blaue Scheibe Ⓒ einstellen
5- Stift Ⓑ einstecken
6- Knopf Ⓐ aufsetzen

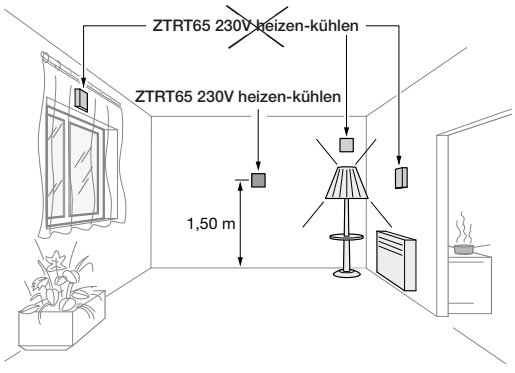

Allgemeiner Installationshinweis:

Die Raumthermostat sind für den Einsatz in geschlossenen Räumen (Wohnungen oder wohnähnliche Einrichtungen) geeignet.

Sie sind in einer Raumhöhe von ca. 1.5m an einer Innenwand zu installieren.

Folgende Störeinflüsse können die Regelungseigenschaften der Geräte beeinflussen:
- direkte Sonneneinstrahlung
- sowie thermische
- oder elektrische Störungen (z.B. durch Leuchten, Fernseh-/Rundfunkgeräte, Heizungsrohre, Zugluft, etc.)
- oder bei Einbau in Mehrfachkombinationen mit Geräten, die Wärme ausstrahlen (z.B. Dimmer oder USB Ladedosen)

Beschreibung

Vorteile

- Kompatibel zu EDIZIOdue®, STANDARDdue® und kallysto.line®-kompatibel
- Raumthermostat zum Heizen oder Kühlen einsetzbar
- Mehr Sicherheit bei der Installation durch den Berührungsschutz
- Flaches Design
- Für Unterputz und Aufputz geeignet
- Einbau in Mehrfachkombinationen möglich*

**Nicht in Mehrfachkombinationen mit Geräten, die Wärme ausstrahlen verbauen (z.B. Dimmer oder USB Laddosen)*

Technische Änderungen jederzeit vorbehalten | 03.2023