Raumthermostat

ZidaTech
Innovation + Systeme







Raumthermostat

Raumthermostat, 230 V ~, für konventionelle Stellantriebe. Der elektromechanische Unterputz-Raumthermostat dient zur Regelung oder Überwachung von Temperaturen in Büros, Wohnräumen und Hotels. Geeignet für alle Heizungsarten. Da während des Heiz- oder Kühlvorgangs der Regler die Raumtemperatur erst relativ spät erfasst, wird mittels einer thermischen Rückführung der Regler rechtzeitig zum Ausschalten angeregt und so eine sehr genaue Schaltdifferenz erreicht. Mit der unter dem Einstellknopf befindlichen Bereichseinengung kann der Einstellbereich verändert werden. Der Raumthermostat für die Designs EDIZIOdue®-kompatibel, STANDARDdue®-kompatibel, kallysto.line®-kompatibel und sorgt für ein angenehmes Raumklima.



Art-Nr.	Artikelbeschreibung
100.706.401	Raumthermostat, UP60, ZTRT10 230V, EDIZIOdue®-kompatibel, weiss
100.706.401AF	Raumthermostat, UP63, ZTRT10 230V, STANDARDdue®-kompatibel, weiss
100.706.401KW	Raumthermostat, UP60, ZTRT10 230V, kallysto.line®-kompatibel, weiss

weitere Designs und Bauformen finden Sie in unseren Katalogen oder im Onlineshop

Technische Daten

Eigenschaften	
Funktion	Thermostat für konventionelle Stellantriebe
Elektrische Eigenschaften	
Nennspannung Frequenz	230 VAC, 50 Hz
Anschlussleistung	
Schaltstrom	Heizen: 10 A (cos phi = 1), 4 A (cos phi = 0.6) Kühlen: 5 A (cos phi = 1), 2 A (cos phi = 0.6)
Schliesser für Nachtabsenkung	Ja
Funktionsdaten	
Fühler**	Bimetall (Typ 1C)
Einstell-/Regelbereich	+5°C bis +30°C
Schalttemperatur Differenz	± 0.5 K
max. Luftfeuchte	95% (nicht kondensierend)
Thermische Rückführung	Ja
ECO-Betrieb (Nachtabsenkung)	Bei Beschalten der Klemme ◷ mit 230 V wird auf eine um ca. 4K geringere Temperatur geregelt
Allgemein	
Schutzart	IP30, nach vollständiger Montage der Abdeckung inkl. Rahmen
Umgebungstemperatur	0°C bis +30°C (im Betrieb) -20°C bis +70°C (Lager)
Anschlussklemmen	Schraubklemmen, starr 0.5mm² bis 1.5mm²
Einbautiefe	39mm

Raumthermostat

Aufbau, Anschlussschema, Klemmen- & Bediensymbole

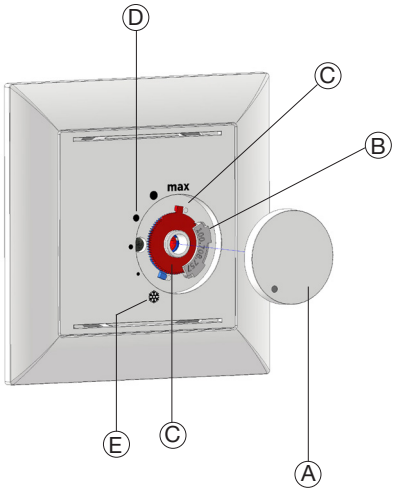

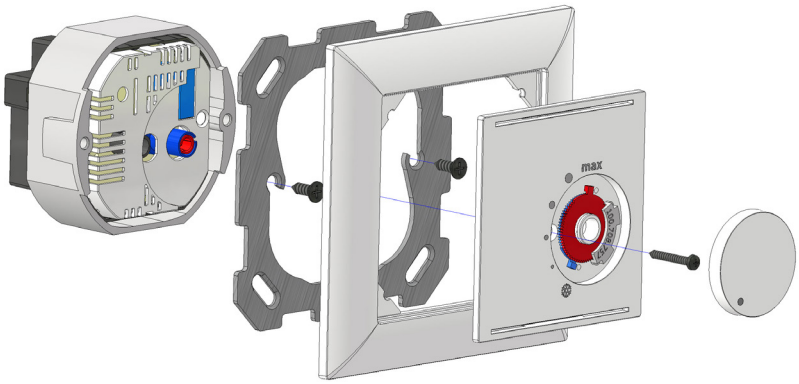

Beschreibung
Ⓐ Temperaturregelungsknopf
Ⓑ Begrenzung des Einstellbereichs
Ⓒ Scheiben (Blau und Rot)
Ⓓ Komfort-Temperatur
Ⓔ Frostschutz

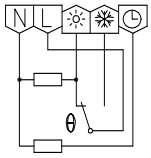

Bediensymbole	
✻ (an der Skala)	Frostschutzstern (entspricht ca. 5°C)
●	Komfort-Temperatur (entspricht ca. 20°C)

Klemmensymbole	
L	Phase Betriebsspannung
N	Neutralleiter Betriebsspannung
☼	Ausgang Heizen
✻	Ausgang Kühlen
◷	ECO-Eingang (Nachtabsenkeingang)

Begrenzung des Temperaturbereichs
Der Temperaturbereich kann wie folgt eingestellt werden:
1- Temperaturregelungsknopf Ⓐ entfernen
2- Stift Ⓑ anheben
3- Zur Festlegung der maximal gewünschten Temperatur, Rote Scheibe Ⓒ einstellen
4- Zur Festlegung der minimal gewünschten Temperatur, Blaue Scheibe Ⓒ einstellen
5- Stift Ⓑ einstecken
6- Knopf Ⓐ aufsetzen

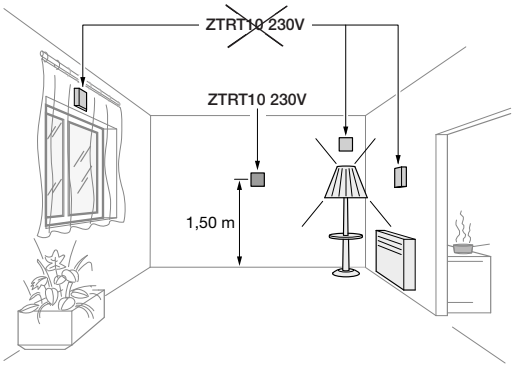

Allgemeiner Installationshinweis:
Die Raumthermostat sind für den Einsatz in geschlossenen Räumen (Wohnungen oder wohnähnliche Einrichtungen) geeignet.

Sie sind in einer Raumhöhe von ca. 1.5m an einer Innenwand zu installieren.

Folgende Störeinflüsse können die Regelungseigenschaften der Geräte beeinflussen:
- direkte Sonneneinstrahlung
- sowie thermische
- oder elektrische Störungen (z.B. durch Leuchten, Fernseh-/Rundfunkgeräte, Heizungsrohre, Zugluft, etc.)
- oder bei Einbau in Mehrfachkombinationen mit Geräten, die Wärme ausstrahlen (z.B. Dimmer oder USB Ladedosen)

Beschreibung

Vorteile

- Kompatibel zu EDIZIOdue®, STANDARDdue® und kallysto.line®-kompatibel
- Mehr Sicherheit bei der Installation durch den Berührungsschutz
- Flaches Design
- Für Unterputz und Aufputz geeignet
- Einbau in Mehrfachkombinationen möglich*

**Nicht in Mehrfachkombinationen mit Geräten, die Wärme ausstrahlen verbauen (z.B. Dimmer oder USB Laddosen)*

Technische Änderungen jederzeit vorbehalten | 03.2023