Fiche technique – Raccords à sertir XPRT BC / XPRT

Nos raccords à sertir de la série XPRT BC et XPRT sont conçus pour le raccordement de tubes multicouches PERT-AL-PERT pour l'eau froide et l'eau chaude ainsi que pour les applications de chauffage. Ils sont appropriés pour le contact avec l'eau potable.
Les raccords à sertir XPRT BC dans les dimensions de 16-32 mm sont compatibles avec les profils de pinces U, TH, H et RFz et XPRT dans les dimensions de 40-63 mm avec les profils U et TH. Disponible dans les dimensions 16-63 mm.

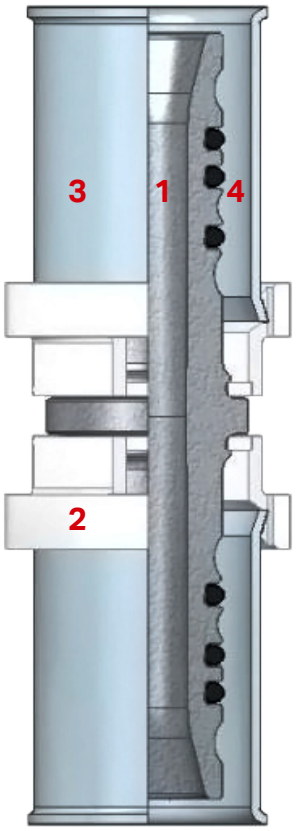

Caractéristiques thermiques	
Température de service max. (°C)	95
Propriétés mécaniques	
Pression de service max. (bar)	10

N° Composant	**Matériau**
1 Corps*	Laiton CW617N
2 Bague en plastique	Matière synthétique
3 Douille	Acier inoxydable AISI 304
4 Joints toriques	EPDM 70

Les raccords à sertir XPRT BC et XPRT sont fabriqués selon la norme UNE EN ISO 21003. Le type de laiton CW617N figure sur la «liste positive des matériaux métalliques utilisés pour les produits en contact avec l'eau potable» datant du 27.05.2016.

Les filetages des raccords droits des XPRT BC et XPRT sont dimensionnés conformé-ment à la norme UNE EN 10226. Les filetages des raccords femelles des XPRT BC et XPRT ont été conçus conformément à la norme UNE EN ISO 228.

Instructions de montage



Couper le tube à angle droit (90°)



Insérer le tube dans le raccord. La fenêtre de visualisation du manchon permet de vérifier si le tube est complètement inséré.



Ouvrir les mâchoires de sertissage et placer proprement la pièce à sertir. Fermer les mâchoires et déclencher le sertissage. Le sertissage ne peut être effectué qu'une seule fois.

metalplast
stramax™

Meier Tobler SA
Bahnstrasse 24, 8603 Schwerzenbach
T 044 806 41 41, meiertobler.ch

0800 800 805
eshop.meiertobler.ch

meier tobler

metalplast-Stramax XPRT BC et XPRT Raccords à sertir Cote z

metalplast stramax™

metalplast-Stramax XPRT BC et XPRT Raccords à sertir Pertes de charge

RAPPORT: metalplast-Stramax Raccords à sertir Pertes de charge

Date de création: 11/09/23

OBJET: metalplast-Stramax Raccords

COEFFICIENTS (VALEUR ZÊTA)

metalplast-Stramax XPRT BC / XPRT Coude à sertir 90°

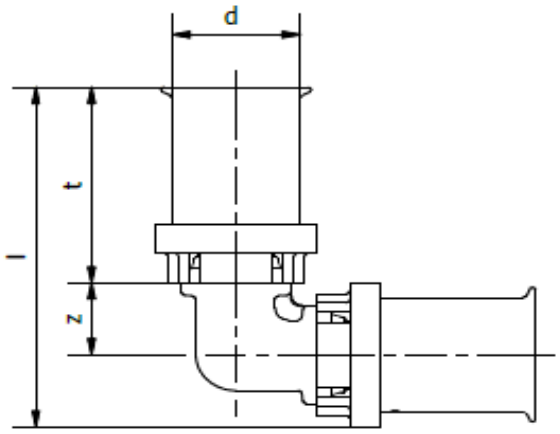

N° d'art	Dimension	d	z	t	l	Poids
		mm	mm	mm	mm	g
00179.112 / 5310107	16 x 16	**16**	11.2	30.5	53.05	53
00179.113 / 5310108	20 x 20	**20**	12.9	30.6	56.5	69
00179.114 / 5310109	25 x 25	**25**	15.8	36.3	68.1	120
00179.115 / 5310110	32 x 32	**32**	18.5	36.2	73.8	169
00169.176 / 5289155	40 x 40	**40**	26.35	46.5	96.6	380
00169.177 / 5289156	50 x 50	**50**	31.55	47.8	108.1	578
00169.178 / 5289157	63 x 63	**63**	39	72.1	146.15	1110

metalplast-Stramax XPRT Coude à sertir 45°

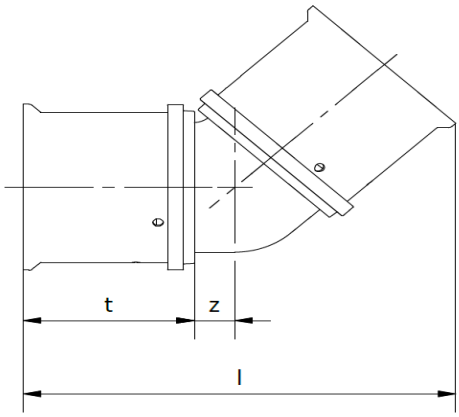

N° d'art	Dimension	d	z	t	l	Poids
		mm	mm	mm	mm	g
00169.179 / 5289158	40 x 40	**40**	10.95	46.5	114.9	320
00169.180 / 5289159	50 x 50	**50**	13.2	47.8	124.5	551
00169.181 / 5289160	63 x 63	**63**	16.3	72.1	175.75	908

metalplast-Stramax XPRT BC Coude à sertir 90° avec filetage intérieur

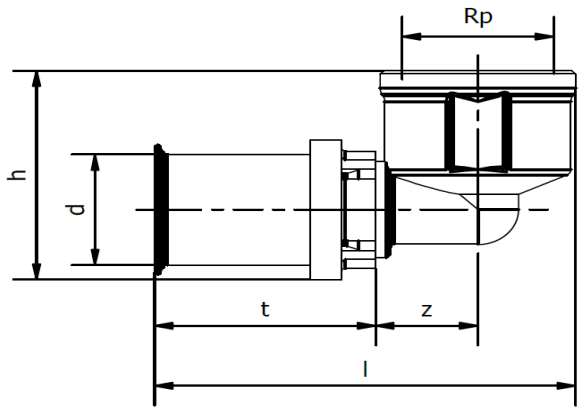

N° d'art	Dimension	d	Rp	z	t	h	SW	l	Poids
		mm	mm	mm	mm	mm	mm	mm	g
00179.100 / 5310075	16 x 1/2	**16**	**1/2"**	14.8	30.5	33.8	26	58.5	75
00179.101 / 5310076	20 x 1/2	**20**	**1/2"**	14.4	30.6	37.6	26	58.5	84
00179.102 / 5310077	20 x 3/4	**20**	**3/4"**	17.4	30.6	40.5	32	64.5	100
00179.103 / 5310078	25 x 3/4	**25**	**3/4"**	17.4	36.3	42.8	32	70.2	127
00179.104 / 5310079	32 x 1	**32**	**1"**	21.6	37.1	49	39	79.7	213

metalplast-Stramax XPRT BC Coude à sertir 90° avec filetage extérieur

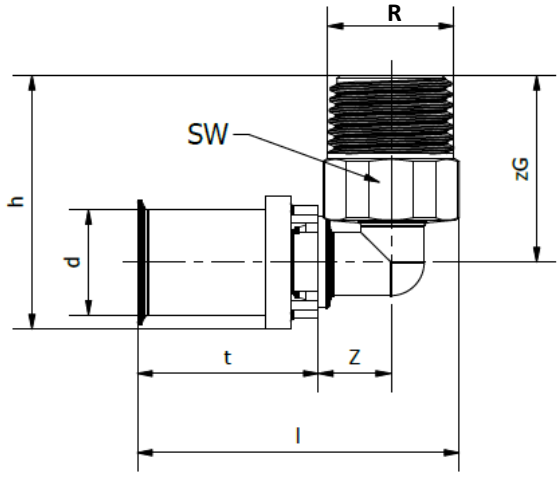

N° d'art	Dimension	d	R	z	t	zG	SW	h	l	Poids
		mm	mm	mm	mm	mm	mm	mm	mm	g
00179.105 / 5310080	16 x 1/2	**16**	**1/2"**	12.3	30.5	31.6	22	42.9	54.3	71
00179.106 / 5310101	20 x 1/2	**20**	**1/2"**	12.3	30.6	33	22	46	54.4	81
00179.107 / 5310102	20 x 3/4	**20**	**3/4"**	15.2	30.6	35.3	27	48.3	60.1	124
00179.108 / 5310103	25 x 3/4	**25**	**3/4"**	15.2	36.3	38.3	27	54.3	65.8	149
00179.109 / 5310104	32 x 1	**32**	**1"**	20	36.2	50	34	69.1	74.7	221

metalplast-Stramax XPRT BC / XPRT Pièce intermédiaire à sertir av. filetage intérieur

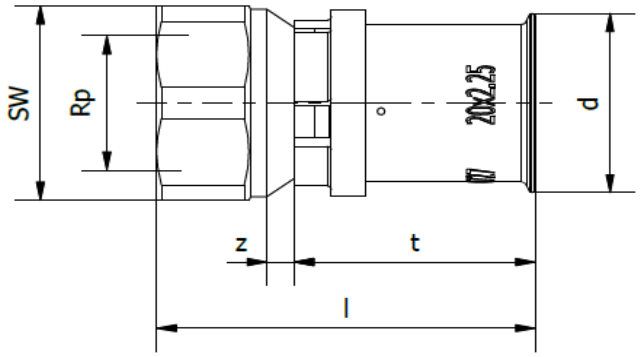

N° d'art	Dimension	d	Rp	z	t	SW	l	Poids
		mm	mm	mm	mm	mm	mm	g
00179.118 / 5310113	16 x 1/2	**16**	**1/2"**	4	30.5	27	48.5	54
00179.119 / 5310114	20 x 1/2	**20**	**1/2"**	3.5	30.6	27	48.1	60
00179.120 / 5310115	20 x 3/4	**20**	**3/4"**	4	30.6	32	49.9	81
00179.122 / 5310117	25 x 3/4	**25**	**3/4"**	4	36.3	32	55.6	102
00179.121 / 5310116	25 x 1	**25**	**1"**	4	36.3	41	58.8	152
00179.123 / 5310118	32 x 1	**32**	**1"**	4.9	36.2	41	59.2	166
00169.182 / 5289161	40 x 1 1/4	**40**	**1 1/4"**	5.5	46.5	48	77.2	325
00169.183 / 5289162	50 x 1 1/2	**50**	**1 1/2"**	4.5	47.8	55	78.5	435
00169.184 / 5289163	63 x 2	**63**	**2"**	7	72.1	70	109.1	829

metalplast-Stramax XPRT BC / XPRT Pièce intermédiaire à sertir av. filetage extérieur

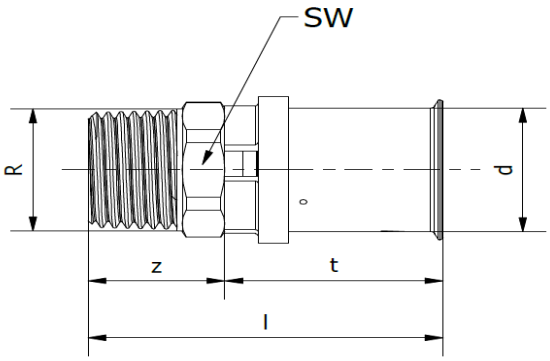

N° d'art	Dimension	d	R	z	t	SW	l	Poids
		mm	mm	mm	mm	mm	mm	g
00179.124 / 5310119	16 x 1/2	**16**	**1/2"**	19.2	30.5	22	49.7	47
00179.125 / 5310120	20 x 1/2	**20**	**1/2"**	19.2	30.6	22	49.8	53
00179.126 / 5310121	20 x 3/4	**20**	**3/4"**	21	30.6	28	51.6	71
00179.128 / 5310123	25 x 3/4	**25**	**3/4"**	21	36.3	28	57.3	87
00179.127 / 5310122	25 x 1	**25**	**1"**	30	36.3	36	66.3	159
00179.129 / 5310124	32 x 1	**32**	**1"**	24	36.2	36	60.2	138
00169.185 / 5289164	40 x 1 1/2	**40**	**1 1/2"**	32	46.5	55	78.5	415
00169.186 / 5289165	40 x 1 1/4	**40**	**1 1/4"**	31.1	46.5	44	77.6	321
00169.187 / 5289166	50 x 1 1/2	**50**	**1 1/2"**	33.1	47.8	50	80.9	473
00169.188 / 5289167	63 x 2	**63**	**2"**	38.4	72.1	62.5	110.5	725

metalplast-Stramax XPRT BC Coude de raccordement à sertir batterie

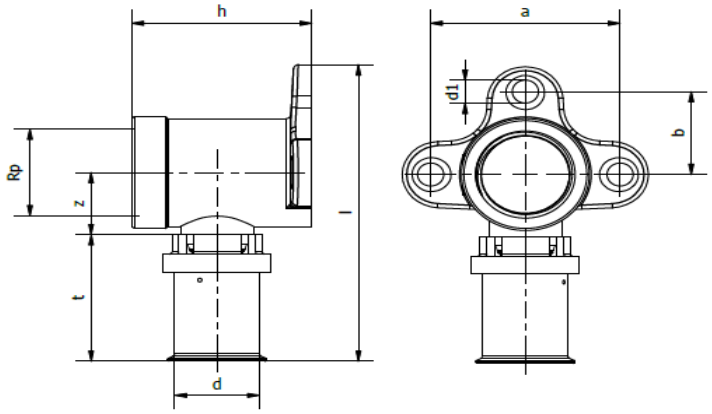

N° d'art	Dimension	d	Rp	z	t	h	a	b	d1	l	Poids
		mm	mm	mm	mm	mm	mm	mm	mm	mm	g
00179.116 / 5310111	16 x 1/2	**16**	**1/2"**	15	30.5	38	40	20	5.5	71.5	130
00179.110 / 5310105	16 x 1/2	**16**	**1/2"**	15	30.5	46	40	20	5.5	71.5	147
00179.117 / 5310112	20 x 1/2	**20**	**1/2"**	15	30.6	38	40	20	5.5	71.6	136
00179.111 / 5310106	20 x 1/2	**20**	**1/2"**	15	30.6	46	40	20	5.5	71.6	154

metalplast-Stramax XPRT BC / XPRT Raccords à sertir avec filetage intérieur

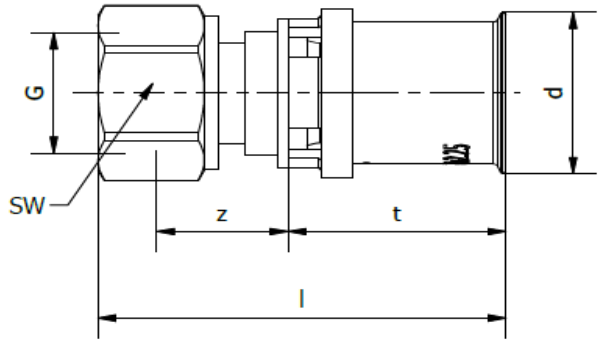

N° d'art	Dimension	d	G	z	t	SW	l	Poids
		mm	mm	mm	mm	mm	mm	g
00179.130 / 5310125	16 x 1/2	**16**	**1/2"**	12	30.5	24	52.5	59
00179.131 / 5310126	16 x 3/4	**16**	**3/4"**	12.5	30.5	30	54	80
00179.132 / 5310127	20 x 1/2	**20**	**1/2"**	16.5	30.6	24	57.3	76
00179.133 / 5310128	20 x 3/4	**20**	**3/4"**	12.5	30.6	30	54.1	85
00179.135 / 5310130	25 x 3/4	**25**	**3/4"**	16.3	36.3	30	63.4	119
00179.134 / 5310129	25 x 1	**25**	**1"**	15	36.3	38	63.3	152
00179.136 / 5310131	32 x 1	**32**	**1"**	15	36.15	38	63.2	160
00179.137 / 5310132	32 x 1 1/4	**32**	**1 1/4"**	14.5	36.15	50	63.2	247
00169.189 / 5289168	40 x 1 1/2	**40**	**1 1/2"**	22	46.5	55	77.5	357
00169.190 / 5289169	40 x 1 1/4	**40**	**1 1/4"**	22	46.5	50	78	347
00169.191 / 5289170	50 x 2	**50**	**2"**	24.2	47.8	65	83.5	488
00169.192 / 5289171	63 x 2	**63**	**2"**	25.35	72.1	65	109.1	760

metalplast-Stramax XPRT BC / XPRT Raccords à sertir

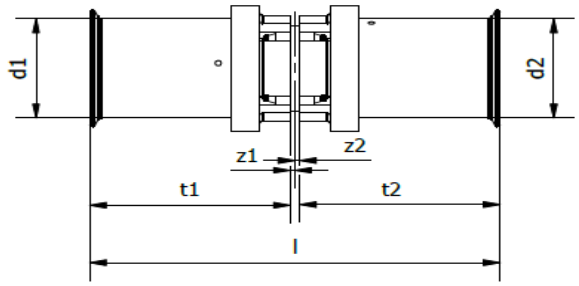

N° d'art	Dimension	d1	d2	z1	t1	z2	t2	l	Poids
		mm	mm	mm	mm	mm	mm	mm	g
00179.161 / 5310155	16 x 16	**16**	**16**	0.75	30.5	0.75	30.5	62.5	42
00179.162 / 5310156	20 x 16	**20**	**16**	0.75	30.6	0.75	30.5	62.6	50
00179.163 / 5310157	20 x 20	**20**	**20**	0.75	30.6	0.75	30.6	62.7	56
00179.164 / 5310158	25 x 16	**25**	**16**	0.75	36.3	0.75	30.5	68.3	72
00179.165 / 5310159	25 x 20	**25**	**20**	0.75	36.3	0.75	30.6	68.4	76
00179.166 / 5310160	25 x 25	**25**	**25**	0.75	36.3	0.75	36.3	74.1	92
00179.167 / 5310161	32 x 25	**32**	**25**	0.75	36.15	0.75	36.3	73.95	114
00179.168 / 5310162	32 x 32	**32**	**32**	0.75	36.15	0.75	36.15	73.8	125
00169.210 / 5289189	40 x 25	**40**	**25**	4.45	46.5	4.45	36.3	91.7	228
00169.211 / 5289190	40 x 32	**40**	**32**	3.05	46.5	3.05	36.2	88.8	237
00169.212 / 5289191	40 x 40	**40**	**40**	2	46.5	2	46.5	97	277
00169.213 / 5289192	50 x 32	**50**	**32**	3.4	47.8	3.4	36.2	90.8	312
00169.214 / 5289193	50 x 40	**50**	**40**	3	47.8	3	46.5	100.3	361
00169.215 / 5289194	50 x 50	**50**	**50**	2.35	47.8	2.35	47.8	100.3	405
00169.216 / 5289195	63 x 40	**63**	**40**	3.2	72.1	3.2	46.5	125	617
00169.217 / 5289196	63 x 50	**63**	**50**	10.55	72.1	10.55	47.8	141	805
00169.218 / 5289197	63 x 63	**63**	**63**	2.8	72.1	2.8	72.1	149.8	795

metalplast-Stramax XPRT BC / XPRT Pièce en T avec filetage intérieur

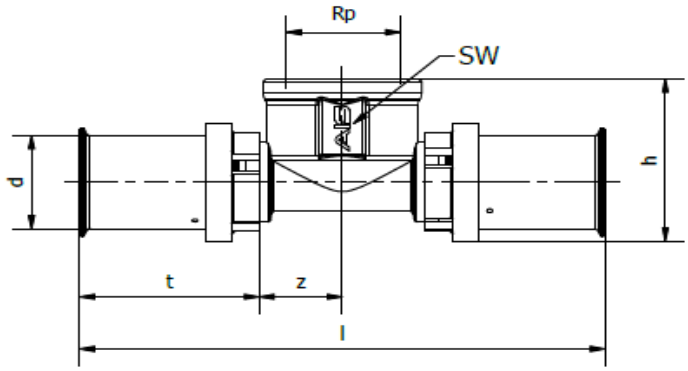

N° d'art	Dimension	d	Rp	z	t	SW	l	h	Poids
		mm	mm	mm	mm	mm	mm	mm	g
00179.138 / 5310133	16 x 1/2 x 16	**16**	**1/2"**	14.2	30.5	26	89.4	31.2	102
00179.139 / 5310134	20 x 1/2 x 20	**20**	**1/2"**	14.2	30.6	26	89.6	34.9	116
00179.140 / 5310135	25 x 1/2 x 25	**25**	**1/2"**	14.2	36.3	26	101	40.7	155
00179.141 / 5310136	25 x 3/4 x 25	**25**	**3/4"**	17.2	36.3	32	107	40.8	179
00179.142 / 5310137	32 x 3/4 x 32	**32**	**3/4"**	17.2	36.15	32	106.7	46.1	219
00169.193 / 5289172	40 x 1 x 40	**40**	**1"**	23.15	46.5	41	139.3	60.8	466
00169.194 / 5289173	50 x 1 x 50	**50**	**1"**	23.3	47.8	41	142.2	70.3	613
00169.195 / 5289174	63 x 1 x 63	**63**	**1"**	23.65	72.1	41	191.5	82.3	1145

metalplast-Stramax XPRT BC / XPRT Pièce en T

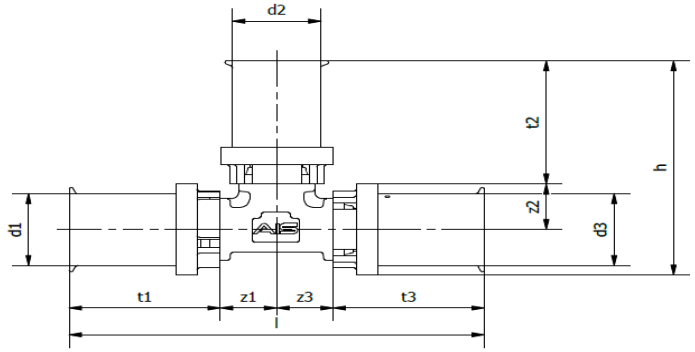

N° d'art	Dimension	d1	d2	d3	z1	t1	z2	t2	z3	t3	l	h	Poids
		mm	mm	mm	mm	mm	mm	mm	mm	mm	mm	mm	g
00179.143 / 5310138	16 x 16 x 16	16	16	16	11.4	30.5	11.4	30.5	11.4	30.5	83.8	53.2	79
00179.144 / 5310139	16 x 20 x 16	16	20	16	12.9	30.5	11.9	30.6	12.9	30.5	86.8	53.8	97
00179.145 / 5310140	20 x 16 x 16	20	16	16	11.4	30.6	12.9	30.5	11.4	30.5	83.9	56.4	91
00179.146 / 5310141	20 x 16 x 20	20	16	20	11.4	30.6	12.9	30.5	11.4	30.6	84	56.4	98
00179.147 / 5310142	20 x 20 x 16	20	20	16	12.9	30.6	12.9	30.6	12.9	30.5	86.9	56.5	100
00179.148 / 5310143	20 x 20 x 20	20	20	20	12.9	30.6	12.9	30.6	12.9	30.6	87	56.5	101
00179.149 / 5310144	25 x 16 x 16	25	16	16	11.3	36.3	16	30.5	11.5	30.5	89.6	62.55	112
00179.150 / 5310145	25 x 16 x 20	25	16	20	11.3	36.3	16	30.5	11.5	30.6	89.7	59.55	117
00179.151 / 5310146	25 x 16 x 25	25	16	25	11.2	36.3	15.9	30.5	11.2	36.3	95	62.4	135
00179.152 / 5310147	25 x 20 x 20	25	20	20	13.3	36.3	15.9	30.6	12.9	30.6	93.1	62.5	128
00179.153 / 5310148	25 x 20 x 25	25	20	25	12.9	36.3	15.9	30.6	12.9	36.3	98.4	62.5	145
00179.154 / 5310149	25 x 25 x 20	25	25	20	16.4	36.3	16.4	36.3	15.9	30.6	99.2	65.7	153
00179.155 / 5310150	25 x 25 x 25	25	25	25	15.9	36.3	15.9	36.3	15.9	36.3	104.4	68.2	163
00179.157 / 5310151	32 x 20 x 32	32	20	32	13.5	36.15	19	30.6	13.5	36.15	99.3	68.7	189
00179.158 / 5310152	32 x 25 x 25	32	25	25	15.4	36.15	18.5	36.3	15.4	36.3	103.25	73.9	199
00179.159 / 5310153	32 x 25 x 32	32	25	32	15.4	36.15	18.5	36.3	15.4	36.15	103.1	73.9	215
00179.160 / 5310154	32 x 32 x 32	32	32	32	19.5	36.15	19.5	36.15	19.5	36.15	111.3	74.3	231
00169.196 / 5289175	40 x 20 x 40	40	20	40	16.3	46.5	23.8	30.6	16.3	46.5	125.6	78.1	408
00169.197 / 5289176	40 x 25 x 40	40	25	40	18.65	46.5	23.1	36.3	18.65	46.5	130.3	83.1	420
00169.198 / 5289177	40 x 32 x 32	40	32	32	22.3	46.5	23.3	36.2	22.3	36.2	127.3	78.6	442
00169.199 / 5289178	40 x 32 x 40	40	32	40	22.3	46.5	23.3	36.2	22.3	46.5	137.6	83.2	498
00169.200 / 5289179	40 x 40 x 40	40	40	40	26.6	46.5	26.6	46.5	26.6	46.5	146.2	96.8	531
00169.201 / 5289180	50 x 25 x 50	50	25	50	18.85	47.8	28.8	36.3	18.85	47.8	133.3	93.8	608
00169.202 / 5289181	50 x 32 x 50	50	32	50	22	47.8	28.3	36.2	22	47.8	139.6	93.2	647
00169.203 / 5289182	50 x 40 x 50	50	40	50	26.45	47.8	31.4	46.5	26.45	47.8	148.5	106.6	813
00169.204 / 5289183	50 x 50 x 50	50	50	50	31.65	47.8	31.65	47.8	31.65	47.8	158.9	108.15	919
00169.205 / 5289184	63 x 25 x 63	63	25	63	18.95	72.1	34.15	36.3	18.95	72.1	182.1	105.5	1078
00169.206 / 5289185	63 x 32 x 63	63	32	63	31.65	72.1	37.4	36.2	31.65	72.1	207.5	108.65	1398
00169.207 / 5289186	63 x 40 x 63	63	40	63	31.65	72.1	38.7	46.5	31.65	72.1	207.5	120.25	1429
00169.208 / 5289187	63 x 50 x 63	63	50	63	31.65	72.1	37.4	47.8	31.65	72.1	207.5	120.25	1431
00169.209 / 5289188	63 x 63 x 63	63	63	63	38.6	72.1	38.6	72.1	38.6	72.1	221.4	145.75	1488

metalplast-Stramax XPRT BC Coude de raccordement à sertir 16 x 330mm

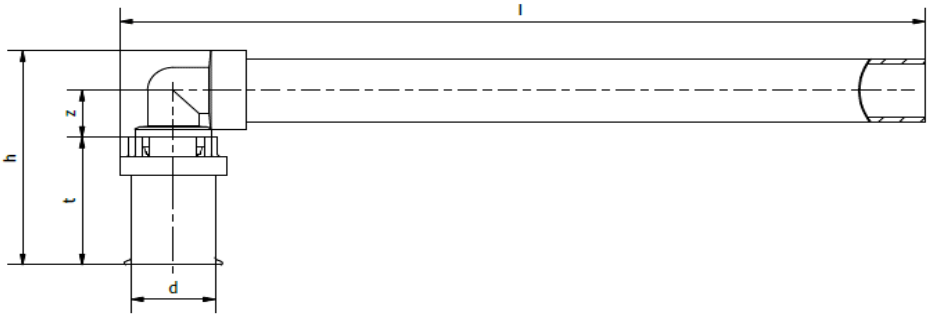

N° d'art	Dimension	d	z	t	h	l	Poids
		mm	mm	mm	mm	mm	g
00179.169 / 5310163	16 x 330 mm - 15mm Cu	**16**	11.2	30.5	51.2	341.3	167

metalplast-Stramax XPRT BC Raccord à sertir sur cuivre

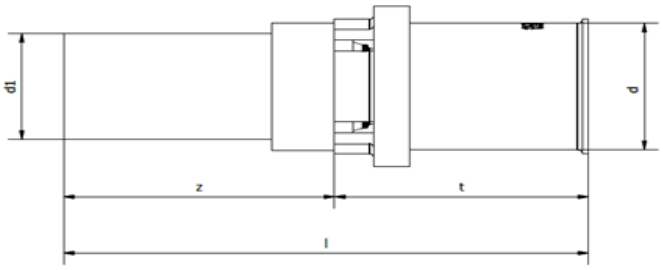

N° d'art	Dimension	d1	d	z	t	l	Poids
		mm	mm	mm	mm	mm	g
00179.170 / 5310164	16x2-Cu 15	**15**	**16**	37.5	30.5	68	42
00179.171 / 5310165	20x2,25-Cu 22	**22**	**20**	52	30.6	82.6	74
00179.172 / 5310166	25x2,5-Cu 22	**22**	**25**	52	36.3	88.3	80

metalplast-Stramax XPRT BC Bouchons d'extrémité

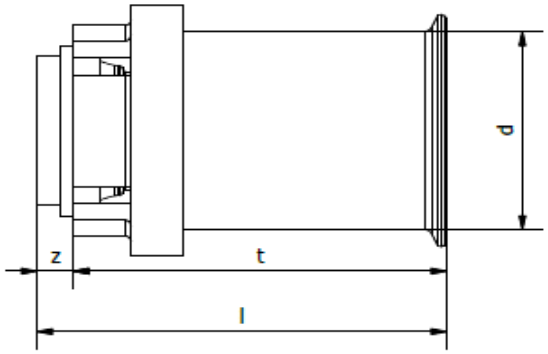

N° d'art	Dimension	d	z	t	l	Poids
		mm	mm	mm	mm	g
00179.173 / 5310167	16	**16**	3	30.5	33.5	25
00179.174 / 5310168	20	**20**	2.5	30.6	33.1	34

meier tobler

metalplast-Stramax XPRT BC et XPRT Raccords à sertir Pertes de charge

RAPPORT: metalplast-Stramax Raccords à sertir Pertes de charge

Date de création: 11/09/23

OBJET: metalplast-Stramax Raccords

COEFFICIENTS (VALEUR ZÊTA)

metalplast stramax™

Objet

Détermination des coefficients de perte de charge (valeur zêta) sur une sélection de raccords à sertir metalplast-Stramax. Les essais pour la perte de charge et la détermination de la valeur zêta ont été réalisés conformément à la norme SSIGE ZW142 annexe A et EN 1267.

Exigences

- SVGW ZW142:2020-07: Systèmes de distribution d'eau potable avec tuyaux multicouches
- EN 1267:2012: Robinetterie - Contrôle de la résistance à l'écoulement avec un liquide d'essai.
- DVGW W 575:2012-01: Détermination des coefficients de résistance pour les robinets et les raccords dans les installations d'eau potable.

Pièces testées



- Coude 90º: 16, 20, 25, 32, 40
- Té à sertir: 16, 20, 25, 32, 40
- Raccord union: 16, 20, 25, 32, 40
- Raccord à sertir FE: 16x1/2", 20x1/2", 25x3/4", 32x1", 40x1 1/4"

Conditions et méthodes d`essai

- Bases de controle: SVGW ZW 142 annex “A”, EN 1267 et DVGW W 575
- Type de tube de la section de mesure:
  - MLP 16x2,0mm; 20x2,25mm; 25x2,5mm; 32x3,0mm; 40x4,0mm
  - Tube fileté EN 10255, série Moyenne (M)-acier, galvanisé ½”-1 ¼”
- Milieu d'essai : Eau à une température comprise entre 18°C et 23
- Détermination de : débit volumétrique, pression différentielle, pression statique et température du fluide d'essai
- Détermination de la perte de charge pour des débits volumétriques entraînant une vitesse d'écoulement v dans la section de référence de 0,5m/s, 1m/s, 2m/s et 3m/s
- Valeur moyenne de 50 mesures (intervalle de mesure de 5 sec) par débit et par robinetterie.

Calculs effectués: Formule et variables

$$\zeta = \frac{Z}{\frac{\rho}{2} \cdot v^2} \cdot 10^2$$

ζ	[-]	Valeur zêta ou coefficient de chute de pression (sans dimension)
Z	[hPa]	Résistance individuelle Chute de pression
v	[m/s]	Vitesse d'écoulement
r	[kg/m^3]	Densité de l'eau

Résultats du test

Art. Nr.	Illustration	DN	Direction du flux	v (m/s)	Z (hPa)	ΔP (mbar)	z
00179.112	Coude 90°	16	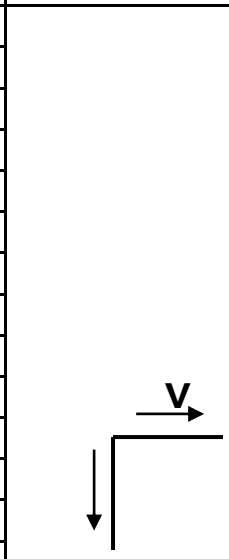	0,5	11,3	11,3	9,1
00179.112	Coude 90°	16		1,0	44,7	44,7	9,0
00179.112	Coude 90°	16		2,0	179,9	179,9	9,0
00179.112	Coude 90°	16		3,0	362	362	8,1
00179.113	Coude 90°	20		0,5	6,5	6,5	5,2
00179.113	Coude 90°	20		1,0	19,4	19,4	3,9
00179.113	Coude 90°	20		2,0	75,3	75,3	3,8
00179.113	Coude 90°	20		3,0	179,7	179,7	4,0
00179.114	Coude 90°	25		0,5	7,5	7,5	6,0
00179.114	Coude 90°	25		1,0	26,2	26,2	5,2
00179.114	Coude 90°	25		2,0	109,5	109,5	5,5
00179.114	Coude 90°	25		3,0	242,9	242,9	5,4
00179.115	Coude 90°	32		0,5	4,2	4,2	3,3
00179.115	Coude 90°	32		1,0	17,8	17,8	3,6
00179.115	Coude 90°	32		2,0	71,9	71,9	3,6
00179.115	Coude 90°	32		3,0	164,7	164,7	3,7
00169.176	Coude 90°	40		0,5	3,2	3,2	2,6
00169.176	Coude 90°	40		1,0	16,0	16,0	3,2
00169.176	Coude 90°	40		2,0	63,1	63,1	3,2
00169.176	Coude 90°	40		3,0	140,6	140,6	3,1
00179.143	Té a sertir	16	TD 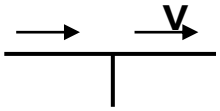	0,5	2,4	2,4	1,9
00179.143	Té a sertir	16		1,0	15,9	15,9	3,2
00179.143	Té a sertir	16		2,0	64,3	64,3	3,2
00179.143	Té a sertir	16		3,0	135,6	135,6	3,0
00179.143	Té a sertir	16	TA 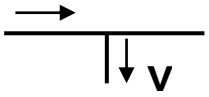	0,5	12,7	12,7	10,2
00179.143	Té a sertir	16		1,0	46,0	46,0	9,2
00179.143	Té a sertir	16		2,0	180,7	180,7	9,1
00179.143	Té a sertir	16		3,0	394,9	394,9	8,8
00179.148	Té a sertir	20	TD 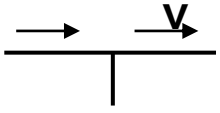	0,5	0,6	0,6	0,5
00179.148	Té a sertir	20		1,0	1,6	1,6	0,3
00179.148	Té a sertir	20		2,0	7,4	7,4	0,4
00179.148	Té a sertir	20		3,0	20,9	20,9	0,5
00179.148	Té a sertir	20	TA 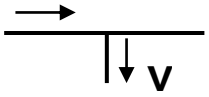	0,5	6,7	6,7	5,4
00179.148	Té a sertir	20		1,0	21,8	21,8	4,4
00179.148	Té a sertir	20		2,0	89,7	89,7	4,5
00179.148	Té a sertir	20		3,0	211,8	211,8	4,7
00179.155	Té a sertir	25	TD 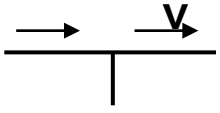	0,5	<0,1	<0,1	<0,1
00179.155	Té a sertir	25		1,0	<0,1	<0,1	<0,1
00179.155	Té a sertir	25		2,0	0,9	0,9	<0,1
00179.155	Té a sertir	25		3,0	3,3	3,3	0,1

Art. Nr.	Illustration	DN	Direction du flux	v (m/s)	Z (hPa)	ΔP (mbar)	z
00179.155	Té a sertir	25	TA 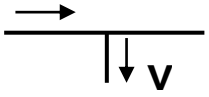	0,5	2,9	2,9	2,3
00179.155	Té a sertir	25		1,0	15,7	15,7	3,2
00179.155	Té a sertir	25		2,0	72,2	72,2	3,6
00179.155	Té a sertir	25		3,0	163,3	163,3	3,6
00179.160	Té a sertir	32	TD 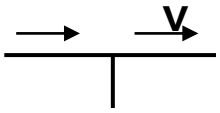	0,5	<0,1	<0,1	<0,1
00179.160	Té a sertir	32		1,0	0,9	0,9	0,2
00179.160	Té a sertir	32		2,0	5,5	5,5	0,3
00179.160	Té a sertir	32		3,0	10,7	10,7	0,2
00179.160	Té a sertir	32	TA 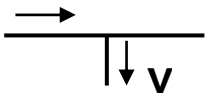	0,5	5,7	5,7	4,5
00179.160	Té a sertir	32		1,0	22,1	22,1	4,4
00179.160	Té a sertir	32		2,0	77,3	77,3	3,9
00179.160	Té a sertir	32		3,0	172,4	172,4	3,8
00169.200	Té a sertir	40	TD 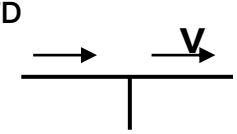	0,5	1,1	1,1	0,8
00169.200	Té a sertir	40		1,0	2,2	2,2	0,4
00169.200	Té a sertir	40		2,0	4,1	4,1	0,2
00169.200	Té a sertir	40		3,0	9,8	9,8	0,2
00169.200	Té a sertir	40	TA 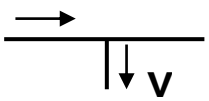	0,5	5,1	5,1	4,1
00169.200	Té a sertir	40		1,0	18,1	18,1	3,6
00169.200	Té a sertir	40		2,0	72,4	72,4	3,6
00169.200	Té a sertir	40		3,0	157,8	157,8	3,5
00179.161	Raccord-union	16		0,5	2,4	2,4	1,9
00179.161	Raccord-union	16		1,0	15,5	15,5	3,1
00179.161	Raccord-union	16		2,0	61,4	61,4	3,1
00179.161	Raccord-union	16		3,0	133,8	133,8	3,0
00179.163	Raccord-union	20		0,5	<0,1	<0,1	<0,1
00179.163	Raccord-union	20		1,0	<0,1	<0,1	<0,1
00179.163	Raccord-union	20		2,0	<0,1	<0,1	<0,1
00179.163	Raccord-union	20		3,0	9,7	9,7	0,2
00179.166	Raccord-union	25		0,5	<0,1	<0,1	<0,1
00179.166	Raccord-union	25		1,0	<0,1	<0,1	<0,1
00179.166	Raccord-union	25		2,0	<0,1	<0,1	<0,1
00179.166	Raccord-union	25		3,0	<0,1	<0,1	<0,1
00179.168	Raccord-union	32		0,5	<0,1	<0,1	<0,1
00179.168	Raccord-union	32		1,0	<0,1	<0,1	<0,1
00179.168	Raccord-union	32		2,0	<0,1	<0,1	<0,1
00179.168	Raccord-union	32		3,0	<0,1	<0,1	<0,1
00169.212	Raccord-union	40		0,5	0,7	0,7	0,5
00169.212	Raccord-union	40		1,0	0,5	0,5	0,1
00169.212	Raccord-union	40		2,0	<0,1	<0,1	<0,1
00169.212	Raccord-union	40		3,0	0,1	0,1	<0,1

Art. Nr.	Illustration	DN	Direction du flux	v (m/s)	Z (hPa)	ΔP (mbar)	z
00179.124	Racc. a sertir FE	16-1/2"	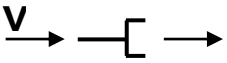	0,5	3,2	2,3	2,5
00179.124	Racc. a sertir FE	16-1/2"		1,0	15,1	11,7	3,0
00179.124	Racc. a sertir FE	16-1/2"		2,0	59,1	45,5	3,0
00179.124	Racc. a sertir FE	16-1/2"		3,0	132,3	101,6	2,9
00179.125	Racc. a sertir FE	20-1/2"		0,5	2,6	1,7	2,1
00179.125	Racc. a sertir FE	20-1/2"		1,0	9,1	5,4	1,8
00179.125	Racc. a sertir FE	20-1/2"		2,0	35,1	20,4	1,8
00179.125	Racc. a sertir FE	20-1/2"		3,0	85,9	53,1	1,9
00179.128	Racc. a sertir FE	25-3/4"		0,5	2,9	2,0	2,3
00179.128	Racc. a sertir FE	25-3/4"		1,0	7,7	4,1	1,5
00179.128	Racc. a sertir FE	25-3/4"		2,0	30,3	16,2	1,5
00179.128	Racc. a sertir FE	25-3/4"		3,0	66,9	35,1	1,5
00179.129	Racc. a sertir FE	32-1"		0,5	<0,1	<0,1	<0,1
00179.129	Racc. a sertir FE	32-1"		1,0	3,8	2,9	0,8
00179.129	Racc. a sertir FE	32-1"		2,0	11,9	8,6	0,6
00179.129	Racc. a sertir FE	32-1"		3,0	25,7	18,3	0,6
00169.186	Racc. a sertir FE	40-1 ¼"		0,5	1,8	1,4	1,5
00169.186	Racc. a sertir FE	40-1 ¼"		1,0	4,5	2,7	0,9
00169.186	Racc. a sertir FE	40-1 ¼"		2,0	11,6	4,3	0,6
00169.186	Racc. a sertir FE	40-1 ¼"		3,0	26,9	10,2	0,6