Technische Daten – Pressfittings XPRT BC / XPRT

Die Pressfittings der Serie XPRT BC und XPRT eignen sich für den Anschluss von Mehrschichtrohren PERT-AL-PERT für Kalt- und Warmwasser sowie für Heizungsanwendungen. Sie sind für den Kontakt mit Trinkwasser geeignet. Die XPRT BC-Pressfittings sind in den Dimensionen von 16-32 mm mit den Backenprofilen U, TH, H und RFz kompatibel und XPRT in den Dimensionen von 40-63 mm mit den Profilen U und TH. Erhältlich in den Dimensionen 16-63 mm.

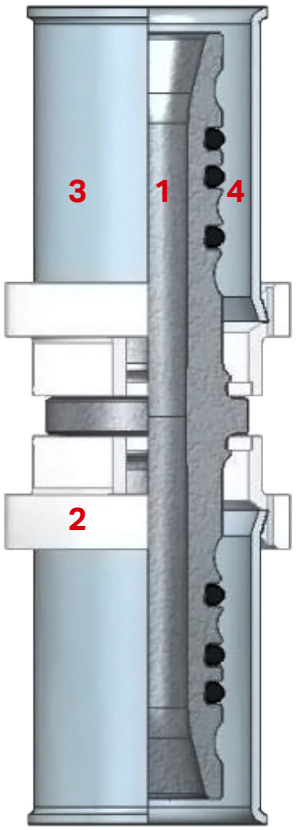

Thermische Eigenschaften	
Max. Betriebstemperatur (°C)	95
Thermische Eigenschaften	
Max. Betriebsdruck (bar)	10

N° Komponente	**Material**
1 Gehäuse*	Messing CW617N
2 Kunststoffring	Kunststoff
3 Hülse	Edelstahl AISI 304
4 O-Ringe	EPDM 70

Die XPRT BC und XPRT Pressfittings werden nach der Norm UNE EN ISO 21003 hergestellt. Der Messingtyp CW617N ist in der Positivliste der metallischen Werkstoffe, die für Produkte in Kontakt mit Trink-wasser verwendet werden mit Datum vom 27/5/2016 enthalten.

Die Gewinde der geraden Verschraubungen von XPRT BC und XPRT Fittings sind nach der Norm UNE EN 10226 ausgelegt. Die Gewinde der Anschluss-Innengewinde der XPRT BC und XPRT - Fittings wurden gemäss der Norm UNE EN ISO 228 entwickelt.

Montageanleitung



Schneiden Sie das Rohr in einem rechten Winkel (90°).



Schieben Sie den Fitting auf das Rohr. Anhand des Fensters in der Muffe können Sie überprüfen, ob das Rohr vollständig eingesteckt wurde.



Pressbacken öffnen und Pressteil sauber anlegen. Pressbacken schliessen und Pressvorgang auslösen. Der Pressvorgang kann nur einmal durchgeführt werden.

metalplast
stramax™

Meier Tobler AG
Bahnstrasse 24, 8603 Schwerzenbach
T 044 806 41 41, meiertobler.ch

0800 800 805
eshop.meiertobler.ch

meier tobler

metalplast-Stramax XPRT BC und XPRT Pressfittinge

z-Masse

metalplast stramax™

metalplast-Stramax XPRT BC / XPRT Presswinkel 90°

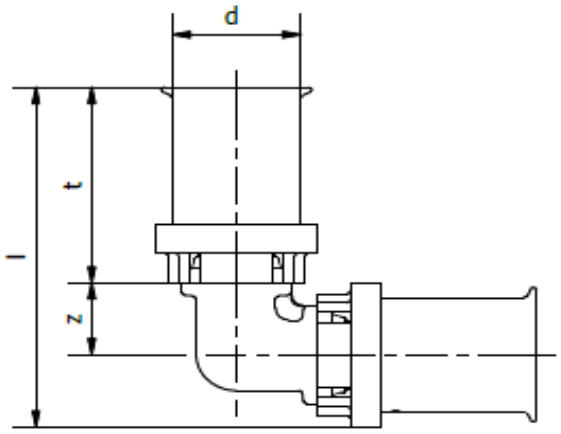

Art-Nr:	Dimension	d	z	t	l	Gewicht
		mm	mm	mm	mm	g
00179.112 / 5310107	16 x 16	**16**	11.2	30.5	53.05	53
00179.113 / 5310108	20 x 20	**20**	12.9	30.6	56.5	69
00179.114 / 5310109	25 x 25	**25**	15.8	36.3	68.1	120
00179.115 / 5310110	32 x 32	**32**	18.5	36.2	73.8	169
00169.176 / 5289155	40 x 40	**40**	26.35	46.5	96.6	380
00169.177 / 5289156	50 x 50	**50**	31.55	47.8	108.1	578
00169.178 / 5289157	63 x 63	**63**	39	72.1	146.15	1110

metalplast-Stramax XPRT Presswinkel 45°

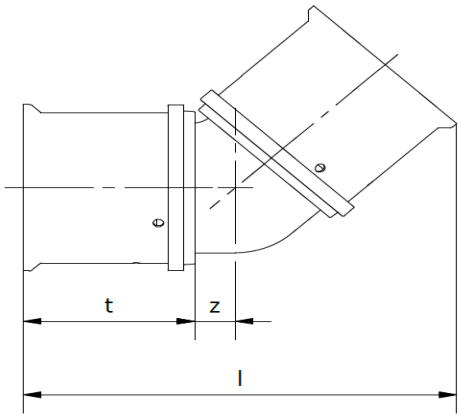

Art-Nr:	Dimension	d	z	t	l	Gewicht
		mm	mm	mm	mm	g
00169.179 / 5289158	40 x 40	**40**	11.0	46.5	114.90	320
00169.180 / 5289159	50 x 50	**50**	13.2	47.8	124.5	551
00169.181 / 5289160	63 x 63	**63**	16.3	72.1	175.8	908

metalplast-Stramax XPRT BC Presswinkel 90° mit Innengewinde

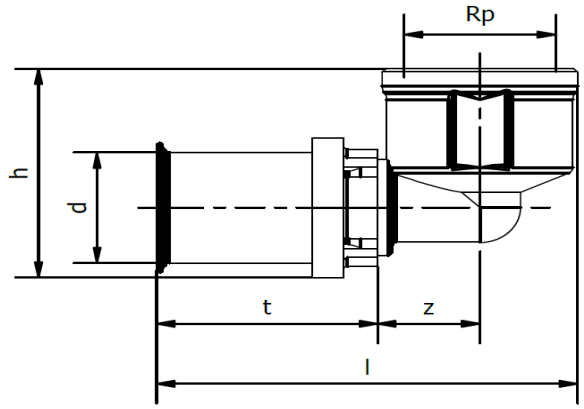

Art-Nr:	Dimension	d	Rp	z	t	h	SW	l	Gewicht
		mm	mm	mm	mm	mm	mm	mm	g
00179.100 / 5310075	16 x 1/2	**16**	**1/2"**	14.8	30.5	33.8	26	58.5	75
00179.101 / 5310076	20 x 1/2	**20**	**1/2"**	14.4	30.6	37.6	26	58.5	84
00179.102 / 5310077	20 x 3/4	**20**	**3/4"**	17.4	30.6	40.5	32	64.5	100
00179.103 / 5310078	25 x 3/4	**25**	**3/4"**	17.4	36.3	42.8	32	70.2	127
00179.104 / 5310079	32 x 1	**32**	**1"**	21.6	37.1	49	39	79.7	213

metalplast-Stramax XPRT BC Presswinkel 90° mit Aussengewinde

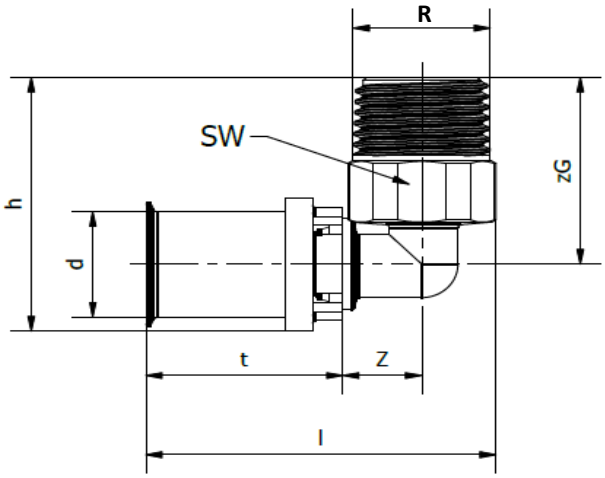

Art-Nr:	Dimension	d	R	z	t	zG	SW	h	l	Gewicht
		mm	mm	mm	mm	mm	mm	mm	mm	g
00179.105 / 5310080	16 x 1/2	**16**	**1/2"**	12.3	30.5	31.6	22	42.9	54.3	71
00179.106 / 5310101	20 x 1/2	**20**	**1/2"**	12.3	30.6	33	22	46	54.4	81
00179.107 / 5310102	20 x 3/4	**20**	**3/4"**	15.2	30.6	35.3	27	48.3	60.1	124
00179.108 / 5310103	25 x 3/4	**25**	**3/4"**	15.2	36.3	38.3	27	54.3	65.8	149
00179.109 / 5310104	32 x 1	**32**	**1"**	20	36.2	50	34	69.1	74.7	221

metalplast-Stramax XPRT BC / XPRT Pressübergang mit Innengewinde

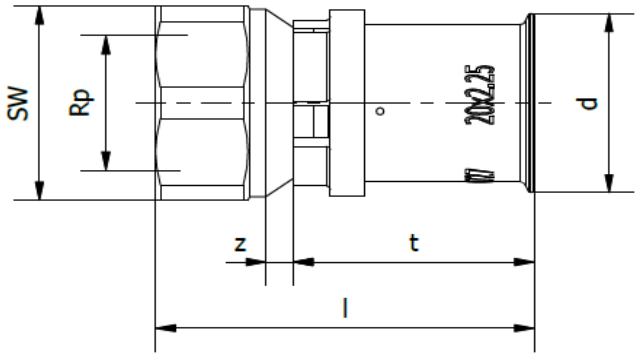

Art-Nr:	Dimension	d	Rp	z	t	SW	l	Gewicht
		mm	mm	mm	mm	mm	mm	g
00179.118 / 5310113	16 x 1/2	**16**	**1/2"**	4	30.5	27	48.5	54
00179.119 / 5310114	20 x 1/2	**20**	**1/2"**	3.5	30.6	27	48.1	60
00179.120 / 5310115	20 x 3/4	**20**	**3/4"**	4	30.6	32	49.9	81
00179.122 / 5310117	25 x 3/4	**25**	**3/4"**	4	36.3	32	55.6	102
00179.121 / 5310116	25 x 1	**25**	**1"**	4	36.3	41	58.8	152
00179.123 / 5310118	32 x 1	**32**	**1"**	4.9	36.2	41	59.2	166
00169.182 / 5289161	40 x 1 1/4	**40**	**1 1/4"**	5.5	46.5	48	77.2	325
00169.183 / 5289162	50 x 1 1/2	**50**	**1 1/2"**	4.5	47.8	55	78.5	435
00169.184 / 5289163	63 x 2	**63**	**2"**	7	72.1	70	109.1	829

metalplast-Stramax XPRT BC / XPRT Pressübergang mit Aussengewinde

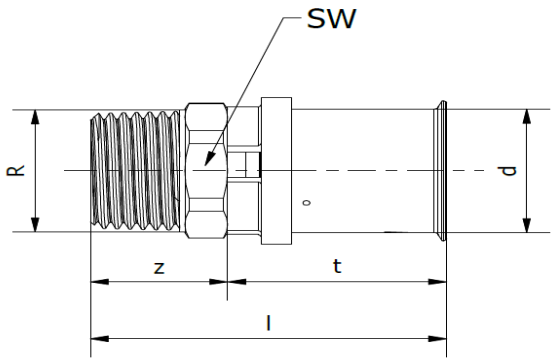

Art-Nr:	Dimension	d	R	z	t	SW	l	Gewicht
		mm	mm	mm	mm	mm	mm	g
00179.124 / 5310119	16 x 1/2	**16**	**1/2"**	19.2	30.5	22	49.7	47
00179.125 / 5310120	20 x 1/2	**20**	**1/2"**	19.2	30.6	22	49.8	53
00179.126 / 5310121	20 x 3/4	**20**	**3/4"**	21	30.6	28	51.6	71
00179.128 / 5310123	25 x 3/4	**25**	**3/4"**	21	36.3	28	57.3	87
00179.127 / 5310122	25 x 1	**25**	**1"**	30	36.3	36	66.3	159
00179.129 / 5310124	32 x 1	**32**	**1"**	24	36.2	36	60.2	138
00169.185 / 5289164	40 x 1 1/2	**40**	**1 1/2"**	32	46.5	55	78.5	415
00169.186 / 5289165	40 x 1 1/4	**40**	**1 1/4"**	31.1	46.5	44	77.6	321
00169.187 / 5289166	50 x 1 1/2	**50**	**1 1/2"**	33.1	47.8	50	80.9	473
00169.188 / 5289167	63 x 2	**63**	**2"**	38.4	72.1	62.5	110.5	725

metalplast-Stramax XPRT BC Press-Batterieanschlusswinkel

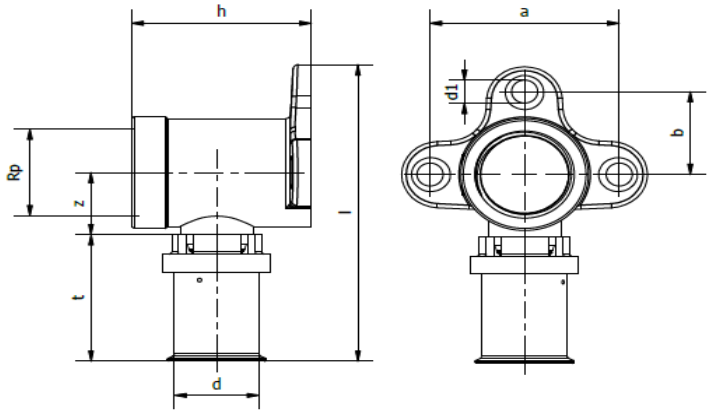

Art-Nr:	Dimension	d	Rp	z	t	h	a	b	d1	l	Gewicht
		mm	mm	mm	mm	mm	mm	mm	mm	mm	g
00179.116 / 5310111	16 x 1/2	**16**	**1/2"**	15	30.5	**38**	40	20	5.5	71.5	130
00179.110 / 5310105	16 x 1/2	**16**	**1/2"**	15	30.5	**46**	40	20	5.5	71.5	147
00179.117 / 5310112	20 x 1/2	**20**	**1/2"**	15	30.6	**38**	40	20	5.5	71.6	136
00179.111 / 5310106	20 x 1/2	**20**	**1/2"**	15	30.6	**46**	40	20	5.5	71.6	154

metalplast-Stramax XPRT BC / XPRT Pressverschraubungen mit Innengewinde

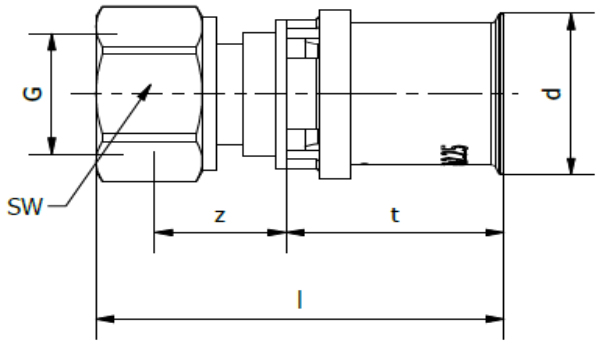

Art-Nr:	Dimension	d	G	z	t	SW	l	Gewicht
		mm	mm	mm	mm	mm	mm	g
00179.130 / 5310125	16 x 1/2	**16**	**1/2"**	12	30.5	24	52.5	59
00179.131 / 5310126	16 x 3/4	**16**	**3/4"**	12.5	30.5	30	54	80
00179.132 / 5310127	20 x 1/2	**20**	**1/2"**	16.5	30.6	24	57.3	76
00179.133 / 5310128	20 x 3/4	**20**	**3/4"**	12.5	30.6	30	54.1	85
00179.135 / 5310130	25 x 3/4	**25**	**3/4"**	16.3	36.3	30	63.4	119
00179.134 / 5310129	25 x 1	**25**	**1"**	15	36.3	38	63.3	152
00179.136 / 5310131	32 x 1	**32**	**1"**	15	36.15	38	63.2	160
00179.137 / 5310132	32 x 1 1/4	**32**	**1 1/4"**	14.5	36.15	50	63.2	247
00169.189 / 5289168	40 x 1 1/2	**40**	**1 1/2"**	22	46.5	55	77.5	357
00169.190 / 5289169	40 x 1 1/4	**40**	**1 1/4"**	22	46.5	50	78	347
00169.191 / 5289170	50 x 2	**50**	**2"**	24.2	47.8	65	83.5	488
00169.192 / 5289171	63 x 2	**63**	**2"**	25.35	72.1	65	109.1	760

metalplast-Stramax XPRT BC / XPRT Presskupplungen

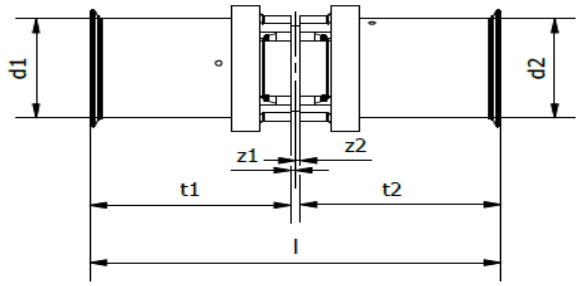

Art-Nr:	Dimension	d1	d2	z1	t1	z2	t2	l	Gewicht
		mm	mm	mm	mm	mm	mm	mm	g
00179.161 / 5310155	16 x 16	**16**	**16**	0.75	30.5	0.75	30.5	62.5	42
00179.162 / 5310156	20 x 16	**20**	**16**	0.75	30.6	0.75	30.5	62.6	50
00179.163 / 5310157	20 x 20	**20**	**20**	0.75	30.6	0.75	30.6	62.7	56
00179.164 / 5310158	25 x 16	**25**	**16**	0.75	36.3	0.75	30.5	68.3	72
00179.165 / 5310159	25 x 20	**25**	**20**	0.75	36.3	0.75	30.6	68.4	76
00179.166 / 5310160	25 x 25	**25**	**25**	0.75	36.3	0.75	36.3	74.1	92
00179.167 / 5310161	32 x 25	**32**	**25**	0.75	36.15	0.75	36.3	73.95	114
00179.168 / 5310162	32 x 32	**32**	**32**	0.75	36.15	0.75	36.15	73.8	125
00169.210 / 5289189	40 x 25	**40**	**25**	4.45	46.5	4.45	36.3	91.7	228
00169.211 / 5289190	40 x 32	**40**	**32**	3.05	46.5	3.05	36.2	88.8	237
00169.212 / 5289191	40 x 40	**40**	**40**	2	46.5	2	46.5	97	277
00169.213 / 5289192	50 x 32	**50**	**32**	3.4	47.8	3.4	36.2	90.8	312
00169.214 / 5289193	50 x 40	**50**	**40**	3	47.8	3	46.5	100.3	361
00169.215 / 5289194	50 x 50	**50**	**50**	2.35	47.8	2.35	47.8	100.3	405
00169.216 / 5289195	63 x 40	**63**	**40**	3.2	72.1	3.2	46.5	125	617
00169.217 / 5289196	63 x 50	**63**	**50**	10.55	72.1	10.55	47.8	141	805
00169.218 / 5289197	63 x 63	**63**	**63**	2.8	72.1	2.8	72.1	149.8	795

metalplast-Stramax XPRT BC / XPRT Press-T-Stücke mit Innengewinde

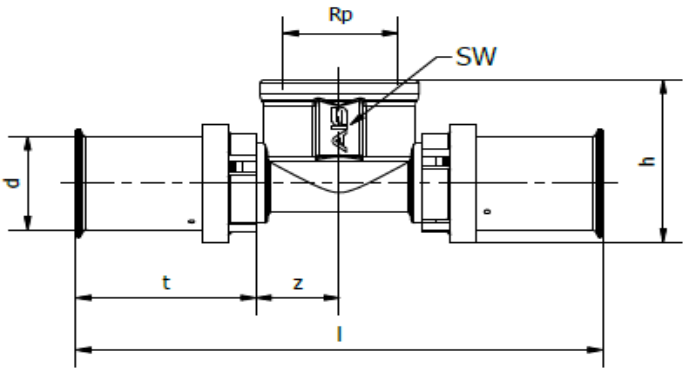

Art-Nr:	Dimension	d	Rp	z	t	SW	l	h	Gewicht
		mm	mm	mm	mm	mm	mm	mm	g
00179.138 / 5310133	16 x 1/2 x 16	**16**	**1/2"**	14.2	30.5	26	89.4	31.2	102
00179.139 / 5310134	20 x 1/2 x 20	**20**	**1/2"**	14.2	30.6	26	89.6	34.9	116
00179.140 / 5310135	25 x 1/2 x 25	**25**	**1/2"**	14.2	36.3	26	101	40.7	155
00179.141 / 5310136	25 x 3/4 x 25	**25**	**3/4"**	17.2	36.3	32	107	40.8	179
00179.142 / 5310137	32 x 3/4 x 32	**32**	**3/4"**	17.2	36.15	32	106.7	46.1	219
00169.193 / 5289172	40 x 1 x 40	**40**	**1"**	23.15	46.5	41	139.3	60.8	466
00169.194 / 5289173	50 x 1 x 50	**50**	**1"**	23.3	47.8	41	142.2	70.3	613
00169.195 / 5289174	63 x 1 x 63	**63**	**1"**	23.65	72.1	41	191.5	82.3	1145

metalplast-Stramax XPRT BC / XPRT Press-T-Stücke

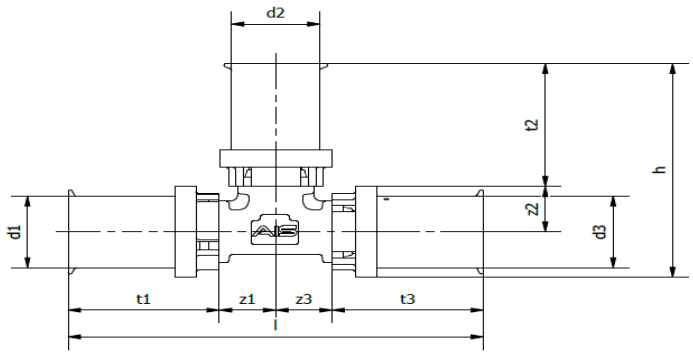

Art-Nr:	Dimension	d1	d2	d3	z1	t1	z2	t2	z3	t3	l	h	Gewicht
		mm	mm	mm	mm	mm	mm	mm	mm	mm	mm	mm	g
00179.143 / 5310138	16 x 16 x 16	16	16	16	11.4	30.5	11.4	30.5	11.4	30.5	83.8	53.2	79
00179.144 / 5310139	16 x 20 x 16	16	20	16	12.9	30.5	11.9	30.6	12.9	30.5	86.8	53.8	97
00179.145 / 5310140	20 x 16 x 16	20	16	16	11.4	30.6	12.9	30.5	11.4	30.5	83.9	56.4	91
00179.146 / 5310141	20 x 16 x 20	20	16	20	11.4	30.6	12.9	30.5	11.4	30.6	84	56.4	98
00179.147 / 5310142	20 x 20 x 16	20	20	16	12.9	30.6	12.9	30.6	12.9	30.5	86.9	56.5	100
00179.148 / 5310143	20 x 20 x 20	20	20	20	12.9	30.6	12.9	30.6	12.9	30.6	87	56.5	101
00179.149 / 5310144	25 x 16 x 16	25	16	16	11.3	36.3	16.0	30.5	11.5	30.5	89.6	62.55	112
00179.150 / 5310145	25 x 16 x 20	25	16	20	11.3	36.3	16.0	30.5	11.5	30.6	89.7	59.55	117
00179.151 / 5310146	25 x 16 x 25	25	16	25	11.2	36.3	15.9	30.5	11.2	36.3	95	62.4	135
00179.152 / 5310147	25 x 20 x 20	25	20	20	13.3	36.3	15.9	30.6	12.9	30.6	93.1	62.5	128
00179.153 / 5310148	25 x 20 x 25	25	20	25	12.9	36.3	15.9	30.6	12.9	36.3	98.4	62.5	145
00179.154 / 5310149	25 x 25 x 20	25	25	20	16.4	36.3	16.4	36.3	15.9	30.6	99.2	65.7	153
00179.155 / 5310150	25 x 25 x 25	25	25	25	15.9	36.3	15.9	36.3	15.9	36.3	104.4	68.2	163
00179.157 / 5310151	32 x 20 x 32	32	20	32	13.5	36.15	19	30.6	13.5	36.15	99.3	68.7	189
00179.158 / 5310152	32 x 25 x 25	32	25	25	15.4	36.15	18.5	36.3	15.4	36.3	103.25	73.9	199
00179.159 / 5310153	32 x 25 x 32	32	25	32	15.4	36.15	18.5	36.3	15.4	36.15	103.1	73.9	215
00179.160 / 5310154	32 x 32 x 32	32	32	32	19.5	36.15	19.5	36.15	19.5	36.15	111.3	74.3	231
00169.196 / 5289175	40 x 20 x 40	40	20	40	16.3	46.5	23.8	30.6	16.3	46.5	125.6	78.1	408
00169.197 / 5289176	40 x 25 x 40	40	25	40	18.65	46.5	23.1	36.3	18.65	46.5	130.3	83.1	420
00169.198 / 5289177	40 x 32 x 32	40	32	32	22.3	46.5	23.3	36.2	22.3	36.2	127.3	78.6	442
00169.199 / 5289178	40 x 32 x 40	40	32	40	22.3	46.5	23.3	36.2	22.3	46.5	137.6	83.2	498
00169.200 / 5289179	40 x 40 x 40	40	40	40	26.6	46.5	26.6	46.5	26.6	46.5	146.2	96.8	531
00169.201 / 5289180	50 x 25 x 50	50	25	50	18.85	47.8	28.8	36.3	18.85	47.8	133.3	93.8	608
00169.202 / 5289181	50 x 32 x 50	50	32	50	22	47.8	28.3	36.2	22	47.8	139.6	93.2	647
00169.203 / 5289182	50 x 40 x 50	50	40	50	26.45	47.8	31.4	46.5	26.45	47.8	148.5	106.6	813
00169.204 / 5289183	50 x 50 x 50	50	50	50	31.65	47.8	31.65	47.8	31.65	47.8	158.9	108.15	919
00169.205 / 5289184	63 x 25 x 63	63	25	63	18.95	72.1	34.15	36.3	18.95	72.1	182.1	105.5	1078
00169.206 / 5289185	63 x 32 x 63	63	32	63	31.65	72.1	37.4	36.2	31.65	72.1	207.5	108.65	1398
00169.207 / 5289186	63 x 40 x 63	63	40	63	31.65	72.1	38.7	46.5	31.65	72.1	207.5	120.25	1429
00169.208 / 5289187	63 x 50 x 63	63	50	63	31.65	72.1	37.4	47.8	31.65	72.1	207.5	120.25	1431
00169.209 / 5289188	63 x 63 x 63	63	63	63	38.6	72.1	38.6	72.1	38.6	72.1	221.4	145.75	1488

metalplast-Stramax XPRT BC Press-Anschlusswinkel 16 x 330mm

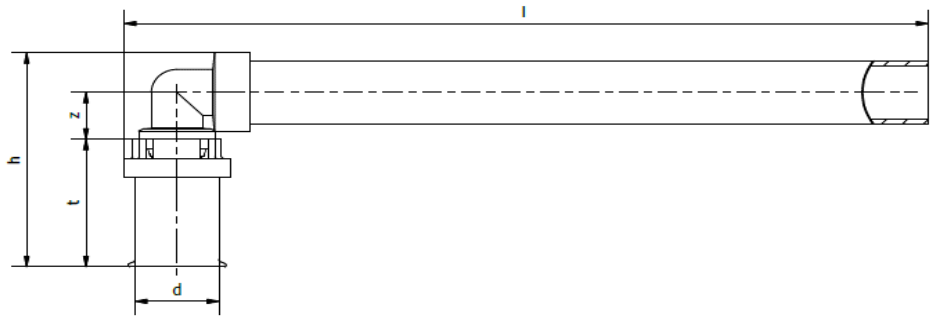

Art-Nr:	Dimension	d	z	t	h	l	Gewicht
		mm	mm	mm	mm	mm	g
00179.169 / 5310163	16 x 330 mm - 15mm Cu	**16**	11.2	30.5	51.2	341.3	167

metalplast-Stramax XPRT BC Pressübergang auf Kupfer

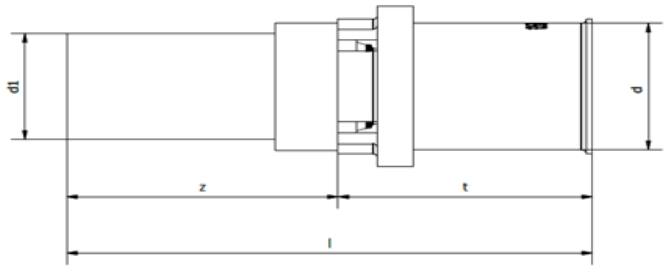

Art-Nr:	Dimension	d1	d	z	t	l	Gewicht
		mm	mm	mm	mm	mm	g
00179.170 / 5310164	12/16-Cu15	**15**	**16**	37.5	30.5	68	42
00179.171 / 5310165	15.5/20-Cu22	**22**	**20**	52	30.6	82.6	74
00179.172 / 5310166	20/25-Cu22	**22**	**25**	52	36.3	88.3	80

metalplast-Stramax XPRT BC Endstopfen

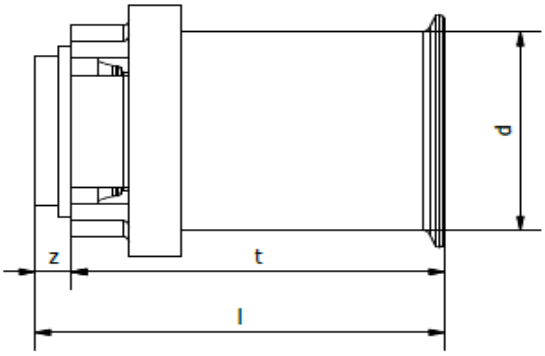

Art-Nr:	Dimension	d	z	t	l	Gewicht
		mm	mm	mm	mm	g
00179.173 / 5310167	16	**16**	3	30.5	33.5	25
00179.174 / 5310168	20	**20**	2.5	30.6	33.1	34

meier tobler

metalplast-Stramax XPRT BC und XPRT Pressfittinge Druckverluste

BERICHT:

metalplast-Stramax Pressfittinge Druckverluste

Erstellungsdatum: 11/09/23

OBJEKT: metalplast-Stramax Pressfittinge

KOEFFIZIENTEN (ZETA-WERT)

metalplast stramax™

Objekt

Bestimmungen der Druckverlustkoeffizienten (Zeta-Wert) an einer Auswahl von metalplast-Stramax Pressfittingen. Die Prüfungen für den Druckabfall und die Bestimmung des Zeta-Wertes wurden gemäß SVGW ZW142 Anhang A und EN 1267 durchgeführt.

Anforderungen

- SVGW ZW142:2020-07: Trinkwasserverteilungssysteme mit Mehrschichtrohren
- EN 1267:2012: Armaturen – Prüfung des Durchflusswiderstandes mit Prüfflüssigkeit.
- DVGW W 575:2012-01: Bestimmung von Widerstandskoeffizienten für Armaturen und Verbindungsstücke in der Trinkwasserinstallation.

Geprüfte Teile



- Presswinkel 90º: 16, 20, 25, 32, 40
- Press-T-Stück: 16, 20, 25, 32, 40
- Presskupplung: 16, 20, 25, 32, 40
- Pressübergang AG: 16x1/2", 20x1/2", 25x3/4", 32x1", 40x1 1/4"

Prüfbedingungen und Prüfverfahren

- Prüfgrundlagen: SVGW ZW 142 Anhang "A", EN 1267 und DVGW W 575
- Rohrart der Messstrecke:
  - MLP 16x2,0mm; 20x2,25mm; 25x2,5mm; 32x3,0mm; 40x4,0mm
  - Gewinderohr EN 10255, mittlere Reihe (M)-Stahl, verzinkt ½"-1 ¼"
- Prüfmedium: Wasser mit einer Temperatur zwischen 18°C und 23°C
- Bestimmung von: Volumenstrom, Differenzdruck, statischer Druck und Temperatur des Prüfmediums
- Bestimmung des Druckverlustes bei Volumenströmen, die zu einer Strömungsgeschwindigkeit v im Referenzquerschnitt von 0,5m/s, 1m/s, 2m/s und 3m/s führen
- Mittelwert aus 50 Messungen (Messintervall 5 sec) pro Durchflussmenge und pro Armatur.

Berechnungen: Formel und Variablen

$$\zeta = \frac{Z}{\frac{\rho}{2} \cdot v^2} \cdot 10^2$$

ζ	[-]	Zeta-Wert oder Druckabfallkoeffizient (dimensionslos)
Z	[hPa]	Einzelwiderstand Druckabfall
v	[m/s]	Strömungsgeschwindigkeit
r	[kg/m^3]	Dichte des Wassers

Test Resultate

Art. Nr.	Abbildung	ND	Flussrichtung	v (m/s)	Z (hPa)	ΔP (mbar)	z
00179.112	Presswinkel 90°	16		0,5	11,3	11,3	9,1
00179.112	Presswinkel 90°	16		1,0	44,7	44,7	9,0
00179.112	Presswinkel 90°	16		2,0	179,9	179,9	9,0
00179.112	Presswinkel 90°	16		3,0	362	362	8,1
00179.113	Presswinkel 90°	20		0,5	6,5	6,5	5,2
00179.113	Presswinkel 90°	20		1,0	19,4	19,4	3,9
00179.113	Presswinkel 90°	20		2,0	75,3	75,3	3,8
00179.113	Presswinkel 90°	20		3,0	179,7	179,7	4,0
00179.114	Presswinkel 90°	25		0,5	7,5	7,5	6,0
00179.114	Presswinkel 90°	25	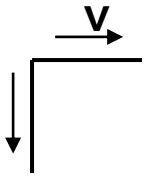	1,0	26,2	26,2	5,2
00179.114	Presswinkel 90°	25		2,0	109,5	109,5	5,5
00179.114	Presswinkel 90°	25		3,0	242,9	242,9	5,4
00179.115	Presswinkel 90°	32		0,5	4,2	4,2	3,3
00179.115	Presswinkel 90°	32		1,0	17,8	17,8	3,6
00179.115	Presswinkel 90°	32		2,0	71,9	71,9	3,6
00179.115	Presswinkel 90°	32		3,0	164,7	164,7	3,7
00169.176	Presswinkel 90°	40		0,5	3,2	3,2	2,6
00169.176	Presswinkel 90°	40		1,0	16,0	16,0	3,2
00169.176	Presswinkel 90°	40		2,0	63,1	63,1	3,2
00169.176	Presswinkel 90°	40		3,0	140,6	140,6	3,1
00179.143	Press-T-Stück	16	TD 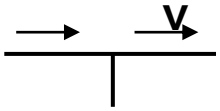	0,5	2,4	2,4	1,9
00179.143	Press-T-Stück	16		1,0	15,9	15,9	3,2
00179.143	Press-T-Stück	16		2,0	64,3	64,3	3,2
00179.143	Press-T-Stück	16		3,0	135,6	135,6	3,0
00179.143	Press-T-Stück	16	TA 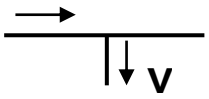	0,5	12,7	12,7	10,2
00179.143	Press-T-Stück	16		1,0	46,0	46,0	9,2
00179.143	Press-T-Stück	16		2,0	180,7	180,7	9,1
00179.143	Press-T-Stück	16		3,0	394,9	394,9	8,8
00179.148	Press-T-Stück	20	TD 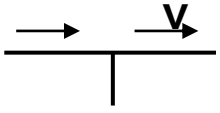	0,5	0,6	0,6	0,5
00179.148	Press-T-Stück	20		1,0	1,6	1,6	0,3
00179.148	Press-T-Stück	20		2,0	7,4	7,4	0,4
00179.148	Press-T-Stück	20		3,0	20,9	20,9	0,5
00179.148	Press-T-Stück	20	TA 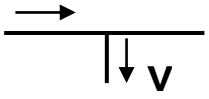	0,5	6,7	6,7	5,4
00179.148	Press-T-Stück	20		1,0	21,8	21,8	4,4
00179.148	Press-T-Stück	20		2,0	89,7	89,7	4,5
00179.148	Press-T-Stück	20		3,0	211,8	211,8	4,7
00179.155	Press-T-Stück	25	TD 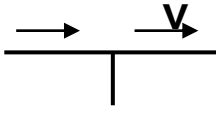	0,5	<0,1	<0,1	<0,1
00179.155	Press-T-Stück	25		1,0	<0,1	<0,1	<0,1
00179.155	Press-T-Stück	25		2,0	0,9	0,9	<0,1
00179.155	Press-T-Stück	25		3,0	3,3	3,3	0,1

Art. Nr.	Abbildung	ND	Flussrichtung	v (m/s)	Z (hPa)	ΔP (mbar)	z
00179.155	Press-T-Stück	25	TA 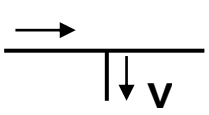	0,5	2,9	2,9	2,3
00179.155	Press-T-Stück	25		1,0	15,7	15,7	3,2
00179.155	Press-T-Stück	25		2,0	72,2	72,2	3,6
00179.155	Press-T-Stück	25		3,0	163,3	163,3	3,6
00179.160	Press-T-Stück	32	TD 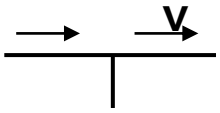	0,5	<0,1	<0,1	<0,1
00179.160	Press-T-Stück	32		1,0	0,9	0,9	0,2
00179.160	Press-T-Stück	32		2,0	5,5	5,5	0,3
00179.160	Press-T-Stück	32		3,0	10,7	10,7	0,2
00179.160	Press-T-Stück	32	TA 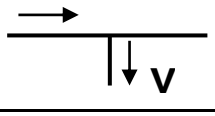	0,5	5,7	5,7	4,5
00179.160	Press-T-Stück	32		1,0	22,1	22,1	4,4
00179.160	Press-T-Stück	32		2,0	77,3	77,3	3,9
00179.160	Press-T-Stück	32		3,0	172,4	172,4	3,8
00169.200	Press-T-Stück	40	TD 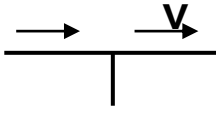	0,5	1,1	1,1	0,8
00169.200	Press-T-Stück	40		1,0	2,2	2,2	0,4
00169.200	Press-T-Stück	40		2,0	4,1	4,1	0,2
00169.200	Press-T-Stück	40		3,0	9,8	9,8	0,2
00169.200	Press-T-Stück	40	TA 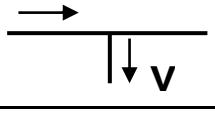	0,5	5,1	5,1	4,1
00169.200	Press-T-Stück	40		1,0	18,1	18,1	3,6
00169.200	Press-T-Stück	40		2,0	72,4	72,4	3,6
00169.200	Press-T-Stück	40		3,0	157,8	157,8	3,5
00179.161	Presskupplung	16		0,5	2,4	2,4	1,9
00179.161	Presskupplung	16		1,0	15,5	15,5	3,1
00179.161	Presskupplung	16		2,0	61,4	61,4	3,1
00179.161	Presskupplung	16		3,0	133,8	133,8	3,0
00179.163	Presskupplung	20		0,5	<0,1	<0,1	<0,1
00179.163	Presskupplung	20		1,0	<0,1	<0,1	<0,1
00179.163	Presskupplung	20		2,0	<0,1	<0,1	<0,1
00179.163	Presskupplung	20		3,0	9,7	9,7	0,2
00179.166	Presskupplung	25		0,5	<0,1	<0,1	<0,1
00179.166	Presskupplung	25		1,0	<0,1	<0,1	<0,1
00179.166	Presskupplung	25		2,0	<0,1	<0,1	<0,1
00179.166	Presskupplung	25		3,0	<0,1	<0,1	<0,1
00179.168	Presskupplung	32		0,5	<0,1	<0,1	<0,1
00179.168	Presskupplung	32		1,0	<0,1	<0,1	<0,1
00179.168	Presskupplung	32		2,0	<0,1	<0,1	<0,1
00179.168	Presskupplung	32		3,0	<0,1	<0,1	<0,1
00169.212	Presskupplung	40		0,5	0,7	0,7	0,5
00169.212	Presskupplung	40		1,0	0,5	0,5	0,1
00169.212	Presskupplung	40		2,0	<0,1	<0,1	<0,1
00169.212	Presskupplung	40		3,0	0,1	0,1	<0,1

Art. Nr.	Abbildung	ND	Flussrichtung	v (m/s)	Z (hPa)	ΔP (mbar)	z
00179.124	Pressüberga. AG	16-1/2"	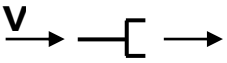	0,5	3,2	2,3	2,5
00179.124	Pressüberga. AG	16-1/2"		1,0	15,1	11,7	3,0
00179.124	Pressüberga. AG	16-1/2"		2,0	59,1	45,5	3,0
00179.124	Pressüberga. AG	16-1/2"		3,0	132,3	101,6	2,9
00179.125	Pressüberga. AG	20-1/2"		0,5	2,6	1,7	2,1
00179.125	Pressüberga. AG	20-1/2"		1,0	9,1	5,4	1,8
00179.125	Pressüberga. AG	20-1/2"		2,0	35,1	20,4	1,8
00179.125	Pressüberga. AG	20-1/2"		3,0	85,9	53,1	1,9
00179.128	Pressüberga. AG	25-3/4"		0,5	2,9	2,0	2,3
00179.128	Pressüberga. AG	25-3/4"		1,0	7,7	4,1	1,5
00179.128	Pressüberga. AG	25-3/4"		2,0	30,3	16,2	1,5
00179.128	Pressüberga. AG	25-3/4"		3,0	66,9	35,1	1,5
00179.129	Pressüberga. AG	32-1"		0,5	<0,1	<0,1	<0,1
00179.129	Pressüberga. AG	32-1"		1,0	3,8	2,9	0,8
00179.129	Pressüberga. AG	32-1"		2,0	11,9	8,6	0,6
00179.129	Pressüberga. AG	32-1"		3,0	25,7	18,3	0,6
00169.186	Pressüberga. AG	40-1 ¼"		0,5	1,8	1,4	1,5
00169.186	Pressüberga. AG	40-1 ¼"		1,0	4,5	2,7	0,9
00169.186	Pressüberga. AG	40-1 ¼"		2,0	11,6	4,3	0,6
00169.186	Pressüberga. AG	40-1 ¼"		3,0	26,9	10,2	0,6