SIEMENS

Connected Home Fensterkontakt

SCH020ZB



Erkennt den Öffnungs-/Schliessstatus von Türen und Fenstern.

- Praktisch überall leicht zu installieren: Türen, Fenster, Schubladen, Schränke, Schmuckkästchen und mehr
- Kein Stromanschluss erforderlich; der Batteriebetrieb gibt Ihnen die Flexibilität, den Sensor fast überall zu installieren
- Überwachungsaufzeichnungen benachrichtigen Sie, wenn sich etwas öffnet
- Kommuniziert mit Connected Home Hub über das Zigbee-Netzwerk

Verwendung

Sie können den Sensor an einer Tür oder einem Fenster anbringen, um den Öffnungs-/Schliessstatus zu erkennen.

Ausführung

Der Sensor besteht aus den folgenden Teilen:

- Vordere Abdeckung (Sensor)
- Hintere Abdeckung (Sensor)
- Montageplatte (Sensor)
- Magnet
- Vordere Abdeckung (Magnet)
- Montageplatte (Magnet)

Sensor-Layout

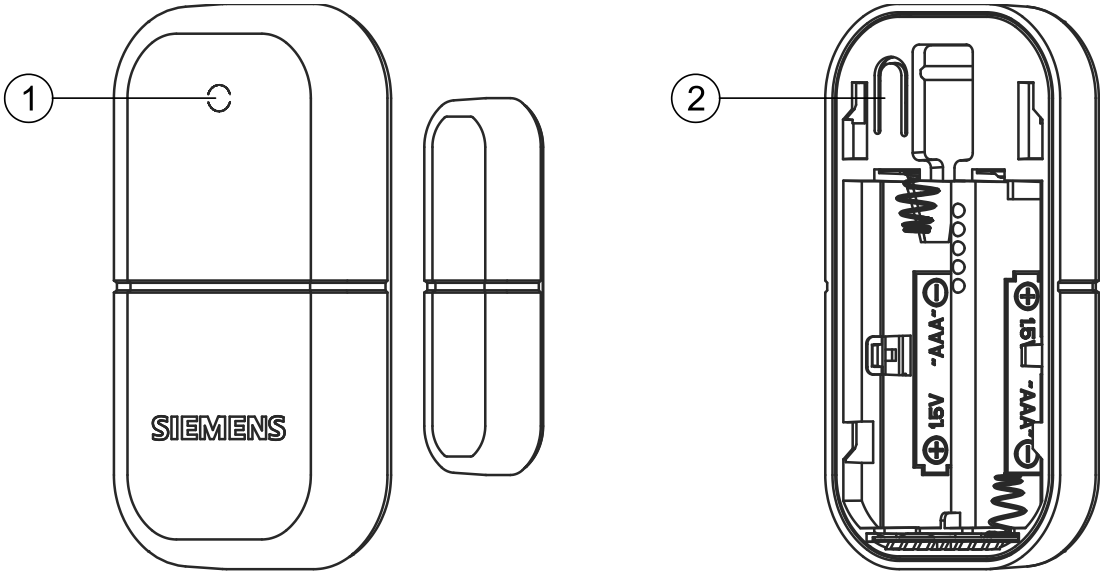

Nr.	Beschreibung
1	LED-Anzeige
2	Taste für Bedienung: ● Drücken Sie kurz darauf, um den Sensorstatus zu überprüfen. ● Halten Sie sie 3 s lang gedrückt, um eine Verbindung mit dem Zigbee-Netzwerk herzustellen (initiiert von der mobilen App). ● Halten Sie sie 10 s lang gedrückt, um eine Rücksetzung auf die Werkeinstellungen durchzuführen. ● Weitere Details finden Sie unter LED-Anzeige [▶ 3].

Sensorzustand	Überprüfungsmethode [1)]	LED-Zustand
Sensor nicht zum Hub hinzugefügt	Die Bedientaste kurz drücken oder die Batterien wieder einsetzen	Leuchtet 8 s lang gelb und erlischt dann
Schwache Batterie		Blinkt 8 s lang schnell rot und erlischt dann
Verbindung erfolgreich	Die Bedientaste kurz drücken oder nachdem die Verbindung erfolgreich hergestellt wurde	Leuchtet 8 s lang grün und erlischt dann
Zigbee-Netzwerkfehler[2)3)]	Die Bedientaste kurz drücken	Blinkt 16 s lang langsam rot (1 s an, 1 s aus, 1 s an)
Firmware wird aktualisiert		Blinkt 8 s lang gelb und erlischt dann
Öffnen/Schliessen von Tür/Fenster erkannt	Keine Bedienung erforderlich	Standardmässig keine LED-Anzeige, kann aber in der mobilen App aktiviert werden. Wenn diese Funktion aktiviert ist und der Sensor das Öffnen oder Schliessen einer Tür oder eines Fensters erkennt, leuchtet die LED 1 s lang grün und erlischt dann.

Tätigkeit	Bedienung am Sensor	LED-Zustand
Mit Zigbee-Netzwerk verbinden (ausgelöst von der mobilen App, 2-Minuten-Timeout)	Bedientaste 3 s lang gedrückt halten	Blinkt schnell grün
Rücksetzung auf die Werkeinstellungen durchführen	Bedientaste 10 s lang gedrückt halten	Blinkt schnell und abwechselnd rot und grün und erlischt dann. Nach 1 bis 3 Sekunden leuchtet die LED für 8 Sekunden dauerhaft gelb und erlischt dann.
Sensor lokalisieren (wird von der mobilen App ausgelöst, wenn die Zigbee-Netzwerkverbindung normal ist)	Keine Bedienung erforderlich	Blinkt langsam grün (1 s an, 1 s aus, 1 s an), bis die Lokalisierung abgeschlossen ist, und erlischt dann.

1. Wenn die Überprüfungsmethode dieselbe ist, hat die Anzeige des LED-Status (hoch bis niedrig) folgende Priorität: schwache Batterie > Zigbee-Netzwerkstatus > Firmware-Upgrade.

   Wenn zum Beispiel bei niedrigem Batteriestand ein Fehler im Zigbee-Netzwerk auftritt, blinkt die LED nicht langsam, sondern schnell rot.

2. Prüfen Sie, ob der Hub eingeschaltet ist und versuchen Sie die Distanz zwischen Sensor und Hub zu reduzieren.
3. Netzwerkverbindung erneut versuchen.
   – Sensor aus der mobilen App entfernen, Rücksetzung auf Werkseinstellungen durchführen und Verbindung mit dem Zigbee-Netzwerk wiederherstellen.

Bedienung und Einstellungen

Am Sensor können Sie Folgendes tun:

- Sensor zum Hub hinzufügen, nachdem die mobile App den Verknüpfungsvorgang auslöst.
- Sensor auf die Werkseinstellungen zurücksetzen
- Status des Öffnens oder Schliessens von Tür/Fenster angeben.

Informationen zu den obigen Vorgängen sind unter LED-Anzeige [▶ 3] zu finden. Andere Funktionen, wie z.B. die Zuordnung des Sensors zu einem Raum und die Anzeige von Überwachungsaufzeichnungen über das Öffnen oder Schliessen von Tür/Fenster, sind nur in der mobilen App verfügbar.

Typenübersicht

Typ	Artikelnummer	Beschreibung
SCH020ZB	S55772-T116	Connected Home Fensterkontakt

Bestellung

Geben Sie bei der Bestellung die Produktnummer, Artikelnummer und die Beschreibung an.

Verpackungsinhalt

Pos.	Menge
Sensor und Magnet	1
Batterie (LR03 - AAA)	2
Montageanleitung	1

Gerätekombinationen

Produktnummer	Artikelnummer	Beschreibung
GTW100ZB	S55772-T109	Connected Home Hub

Produktdokumentation

Titel	Dokument-ID
Montageanleitung	A6V13959840
CE-Deklaration	A5W00705027A
UKCA-Deklaration	A5W00705028A
Umweltdeklaration	A5W00670144A

Verwandte Dokumente wie Umweltdeklarationen, Konformitätserklärungen u. a. können Sie über folgende Internet-Adresse herunterladen:

www.siemens.com/bt/download

Hinweise

Sicherheit

⚠ VORSICHT



Länderspezifische Sicherheitsvorschriften

Das Nichtbeachten von länderspezifischen Sicherheitsvorschriften kann zu Personen- und Sachschäden führen.

- Beachten Sie länderspezifischen Bestimmungen und halten Sie die entsprechenden Sicherheitsrichtlinien ein.



Nur für Innenräume

Der Sensor darf nur in Innenräumen verwendet werden. Er darf nicht im Aussenbereich platziert werden.

Montage

- Empfohlener Abstand zwischen den Sensorkontakten: weniger als 22 mm.
- Nicht der direkten Sonneneinstrahlung aussetzen.
- Die zulässigen Umgebungsbedingungen sind einzuhalten.

Installation

Die Montageplatte des Sensors kann an einer Tür oder einem Fenster angebracht werden. Der Sensor darf nur in Innenräumen verwendet werden.

⚠ WARNUNG



Explosionsgefahr

Personen- und Sachschäden

- Die Batterie mit der richtigen Polarität (+/-) entsprechend der Abbildung im Batteriefach einsetzen.
- Nur erlaubte Batterietypen gemäß Angabe im Batteriefach einsetzen.
- Bei einer ausgelaufenen Batterie den Kontakt mit Haut, Augen und Schleimhäuten vermeiden.
- Ausgelaufene Batterie mit einem Tuch aus dem Batteriefach entfernen.

Folgende Regeln sind zu beachten:

- Die Batterien müssen unbeschädigt sein.
- Beim Einsetzen/Austauschen von Batterien dürfen neue und gebrauchte Batterien nicht gemischt werden.
- Die Batterien sind für den normalen Gebrauch bei normaler Raumtemperatur geeignet.
- Die hintere Abdeckung entfernen, um die Batterien einzusetzen oder auszutauschen. Einzelheiten sind in der Montageanleitung zu finden.
- Vor dem Entsorgen des Sensors müssen die Batterien entfernt werden.
- Die verbrauchten Batterien gemäss den Umweltschutzbestimmungen entsorgen.

Wartung

Der Sensor ist für wartungsfreien Betrieb ausgelegt.

Open-Source-Software (OSS)

Software Lizenzübersicht

Das Gerät verwendet Open Source Software (OSS). Alle in diesem Produkt eingesetzten Komponenten der Open Source Software (inklusive Copyright und Lizenzvereinbarung) sind verfügbar unter http://siemens.com/bt/download.

OSS-Dokument-ID	Gerät
A6V14538718	SCH020ZB

Entsorgung

	Dieses Symbol oder andere nationale Kennzeichnungen zeigen an, dass das Produkt, dessen Verpackung und ggf. Batterien nicht als normaler Haushaltsabfall entsorgt werden dürfen. Entfernen Sie alle persönlichen Daten und führen Sie den/die Artikel einer getrennten Entsorgungs- oder Recycling-Sammelstelle gemäß regionaler bzw. kommunaler Gesetzgebung zu. Für ausführliche Informationen siehe Siemens Informationen zur Entsorgung.

Garantie

Die anwendungsbezogenen technischen Daten sind ausschliesslich zusammen mit den im Kapitel "Gerätekombinationen" aufgeführten Siemens-Produkten gewährleistet. Beim Einsatz mit Fremdprodukten erlischt somit jegliche Gewährleistung durch Siemens.

Technische Daten

Speisung	
Betriebsspannung	DC 3 V (2 x AAA Alkali-Batterien)
Batterielebensdauer	Bis zu 2 Jahre

Funkparameter	
Frequenzband	2.4…2.4835 GHz
Maximale Funkleistung	< 10 dBm (der Antennengewinn beträgt je nach Modell 0...2)
Kommunikationsstandard	Basierend auf Zigbee
MAC-Protokoll	IEEE 802.15.4
Kommunikationsreichweite*	30 m (Innenbereich)
Zigbee-Kanäle	11..26
Paarungsmethode mit GTW100ZB	Global Link Key

* Die Reichweite hängt weitgehend von der Gebäudestruktur und der Innenraumumgebung ab.

Umgebungsbedingungen und Schutzklasse	
Verschmutzungsgrad	2
Überspannungskategorie	I
Schutz gegen elektrischen Schlag nach EN 60730-1	Schutzklasse III
Gehäuseschutzart gemäss EN 60529	IP30
Klimatische Umgebungsbedingungen	
Betrieb in geschlossenen, trockenen Standorten, keine Temperatur- oder Feuchtigkeitsregelung	Temperatur: 0...50 °C Umgebungsfeuchtigkeit: 5...95 % r. F. (unbetaut)
Transport und Lagerung (verpackt)	Temperatur: -25...+70 °C Umgebungsfeuchtigkeit: 5...95 % r. F. (unbetaut)
Betriebshöhe	Max. 3,000 m über Meer

Normen, Richtlinien und Zulassungen	
Elektromagnetische Verträglichkeit	Für Wohn- und Geschäftsumgebungen
EU-Konformität (CE)	Siehe EU-Konformitätserklärung A5W00705027A*
UK-Konformität (UKCA)	Siehe UK-Konformitätserklärung A5W00705028A*
Umweltverträglichkeit	Die Produkt-Umweltdeklaration A5W00670144A* enthält Daten zur umweltverträglichen Produktgestaltung und Bewertung (RoHS-Konformität, stoffliche Zusammensetzung, Verpackung, Umweltnutzen, Entsorgung).

* Die Dokumente können heruntergeladen werden von www.siemens.com/bt/download.

Allgemein	
Abmessungen	Siehe "Abmessungen [► 8]"
Farbe	RAL9016
Sensor	Digitaler Magnetsensor
Erfassungsabstand	≤ 22 mm
Firmware-Upgrade	Über die mobile App
Nettogewicht	55 g
Gewicht (mit Verpackung, Benutzerdokument und Zubehör)	94,5 g

Abmessungen

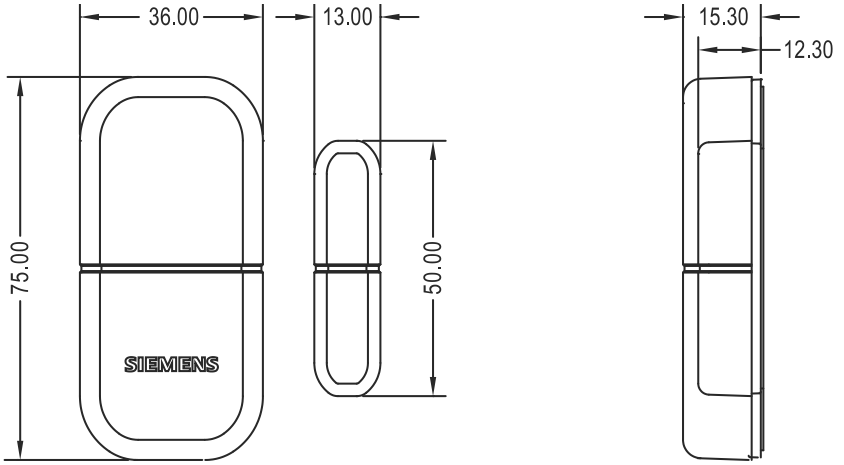

Herausgegeben von
Siemens Schweiz AG
Smart Infrastructure
Global Headquarters
Theilerstrasse 1a
CH-6300 Zug
+41 58 724 2424
www.siemens.com/buildingtechnologies

© Siemens 2024
Liefermöglichkeiten und technische Änderungen vorbehalten.

Dokument-ID A6V13959555_de--_b

Ausgabe 2024-04-01