SIEMENS

Connected Home Hub

GTW100ZB



Consente di creare un sistema Zigbee e controllare i dispositivi Zigbee collegati

- Hub con alimentazione di rete AC 230 V (con adattatore di alimentazione esterno SA68-050100V)
- Comunicazione wireless basata su Zigbee 3.0
- Supporto di connessione Ethernet e WLAN
- Ponte tra Internet e reti Zigbee
- Facile associazione con l'applicazione mobile "Connected Home" (scaricabile da Google Play™ o Apple App Store®)
- Indicazione LED dello stato di alimentazione e connessione di rete

Uso

- Parte dell'ecosistema Siemens Connected Home
- Utilizzato con l'applicazione mobile per aggiungere e controllare RCR110.2ZB, SSA911.02ZB, RDZ100ZB, RDZ101ZB e altri dispositivi nel sistema
- Applicazione tipica:
  - appartamenti residenziali
  - case unifamiliari

Funzioni

- Diversi comportamenti dei LED che indicano:
  - stato dell'alimentazione, connessione Ethernet, connessione WLAN e connessione Zigbee
  - riavvio del dispositivo
  - ripristino del dispositivo tramite l'applicazione mobile
  - Ripristino delle impostazioni di fabbrica
- Configurabile da remoto tramite l'applicazione mobile
- Controllo da remoto dei dispositivi sulla rete Zigbee tramite l'applicazione mobile
- Riavvio quando l'hub si arresta in modo anomalo o riscontra errori sconosciuti
- Ripristino delle impostazioni di fabbrica per cancellare tutti i dati, comprese le configurazioni e l'elenco dei dispositivi

Progettazione tecnica/design meccanico

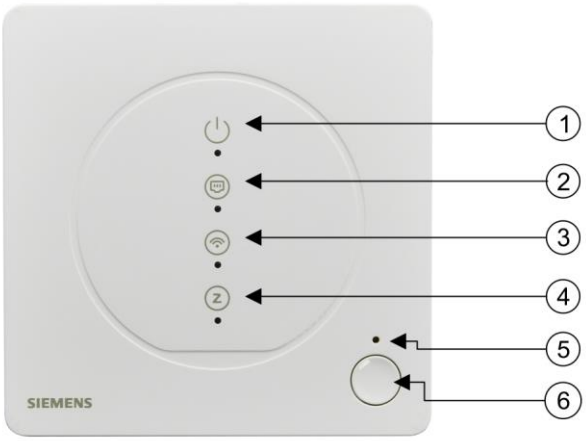

N.	Descrizione
1	LED di alimentazione
2	LED Ethernet
3	LED WLAN
4	LED Zigbee
5	Foro ripristino impostazioni di fabbrica
6	• Pulsante di riavvio: tenere premuto il pulsante per 10 secondi per riavviare l'hub. • Pulsante di associazione: tenere premuto il pulsante per sei secondi per associare l'hub a un account creato nell'applicazione mobile. Il processo di associazione aggiunge l'hub all'applicazione mobile e viene avviato da quest'ultima.

Riepilogo

Codice prodotto	Codice ordine	Descrizione
GTW100ZB	S55772-T109	Connected Home Hub

Procedura di ordine

Al momento dell'ordine indicare il numero del prodotto, il numero di magazzino e la descrizione.

Contenuto dell’imballo

Elementi	Quantità
GTW100ZB	1
Adattatore di alimentazione	1
Cavo USB	1
Istruzioni di montaggio	1

Dispositivi del sistema

Ricevitore Connected Home

Codice prodotto	Codice ordine	Descrizione
RCR110.2ZB	S55772-T110	Ricevitore Connected Home

Attuatore wireless

Codice prodotto	Codice ordine	Descrizione
SSA911.02ZB	S55181-A105	Servocomando Zigbee per valvola da radiatore

Termostato cablato/wireless

Codice prodotto	Codice ordine	Descrizione
RDZ100ZB	S55772-T113	Termostato ambiente cablato Connected Home
RDZ101ZB	S55772-T114	Termostato ambiente wireless Connected Home

Accessori

Ogni GTW100ZB include un adattatore di alimentazione e un cavo USB di sola ricarica.

Documentazione

Titolo	ID del documento
Istruzioni di montaggio	A6V12694180
Guida rapida all'avvio	A6V12694177
Dichiarazione CE	A5W00218222A
Dichiarazione UKCA	A5W00218223A
Dichiarazione ambientale del prodotto	A5W00217286A

I documenti correlati come dichiarazioni ambientali, dichiarazioni CE e affini possono essere scaricati all'indirizzo: http://siemens.com/bt/download.

Note

Sicurezza

⚠ ATTENZIONE	
	**Norme nazionali di sicurezza** Il mancato rispetto delle norme di sicurezza nazionali può causare lesioni personali e danni materiali. ● Osservare le disposizioni nazionali e rispettare le norme di sicurezza appropriate.

	**Solo per uso interno**
	L'hub è solo per uso interno. Non posizionarlo all'aperto.

Montaggio

- Posizionare l'hub vicino a una presa di corrente.
- Posizionare l'hub ad almeno 15 cm da terra.
- Si deve prevedere uno spazio libero sufficiente intorno alla presa di corrente per garantire che l'adattatore di alimentazione possa essere facilmente collegato e rimosso.
- Posizionare i cavi Ethernet e di alimentazione lateralmente, per evitare di inciampare.
- Tenere l'hub fuori dalla portata delle persone (inclusi i bambini) le cui conoscenze, esperienze e capacità fisiche, sensoriali o mentali impediscono loro di utilizzare l'hub in sicurezza senza supervisione o istruzioni.
- Evitare di posizionare l'hub all'interno o vicino a elementi metallici, fonti di energia radio o elettromagnetica o interferenze, ad esempio sotto o sopra un router WLAN.
- Non appoggiare l'hub su superfici metalliche.
- Non posizionare l'hub vicino a grandi strutture metalliche o altri elementi costruttivi con maglie metalliche fini come vetri speciali o cemento speciale.
- Non esporre l'hub a gocce d'acqua, umidità o calore eccessivo.
- Devono essere rispettate le normative locali per gli impianti elettrici.
- Per mantenere la conformità ai requisiti di esposizione alle radiofrequenze, deve essere garantita una distanza di separazione di 20 cm tra il dispositivo e le persone.

Installazione

Collocare il GTW100ZB in una posizione adatta e quindi collegare l'adattatore di alimentazione.

Messa in funzione

Prima della messa in funzione, assicurarsi che l'adattatore di alimentazione e il cavo Ethernet (se utilizzato) siano collegati correttamente.

Manutenzione

Il dispositivo è progettato per un funzionamento privo di manutenzione.

Software open source (OSS)

Panoramica delle licenze software

Questi dispositivi utilizzano software open source (OSS). Tutti i componenti del software open source utilizzati nel prodotto (inclusi diritti d'autore e accordi di licenza) sono disponibili su http://siemens.com/bt/download.

Versione del firmware	ID del documento OSS	Dispositivo
2.0.7	A6V13038924	GTW100ZB

Smaltimento

	Questo simbolo o altre marcature nazionali indicano che il prodotto, la confezione ed eventualmente le batterie non devono essere smaltiti come normali rifiuti domestici. Rimuovere tutti i dati personali e conferire l'articolo/gli articoli presso un apposito centro di raccolta per lo smaltimento o il riciclaggio in conformità alle normative della propria regione e/o del proprio comune. Per informazioni dettagliate vedere le informazioni dettagliate Siemens sullo smaltimento.

Garanzia

I dati tecnici su applicazioni specifiche sono validi solo per i prodotti Siemens elencati in Dispositivi del sistema [▶ 3].

Quando si utilizza l'hub con dispositivi di terze parti, gli utenti sono responsabili del suo corretto funzionamento. In tal caso, Siemens non si assume alcuna responsabilità per qualsiasi servizio e garanzia.

L'adattatore di alimentazione e il cavo USB sono progettati esclusivamente per GTW100ZB**. Siemens rifiuta qualsiasi responsabilità nel caso in cui vengano utilizzati con altri prodotti di terze parti.**

Dati tecnici - adattatore di alimentazione

Caratteristiche di ingresso	
Tensione di ingresso nominale	AC 100...240 V
Intervallo operativo	AC 90...264 V
Frequenza di ingresso nominale	47…63 Hz
Corrente di ingresso	Massimo 0,2 A con ingresso CA 100 V e carico max.
Consumo energetico in standby	≤ 0,1 W con ingresso AC 230 V e senza carico

Caratteristiche di uscita	
Tensione di uscita nominale	5 V
Corrente rappresentativa	1 A
Intervallo di tensione di uscita	DC 4,9...5,4 V
Attivazione del tempo di ritardo	Massimo 3 secondi a AC 100 V e con carico max.

Lunghezza del cavo	
Lunghezza del cavo di collegamento prefabbricato	1,5 m

Dati tecnici - GTW100ZB

Alimentazione elettrica	
Tensione di esercizio	CC 5 V
Consumo di energia	5 W

Interfacce	
Ethernet	Spina: 1 x RJ45 Cavo: CAT 5 o CAT 5e, non schermato Tipo di interfaccia: 100BASE-TX, compatibile con IEEE 802.3 Bit rate: 10/100 Mbps, rilevamento automatico
Zigbee	Standard di comunicazione: Basata su Zigbee 3.0 Canali Zigbee: 11...26 Frequenza: 2,4...2,485 GHz Potenza massima in radiofrequenza: 12 dBm
WLAN	Tipo di interfaccia: punto di accesso wireless Standard supportati: IEEE 802.11 b/g Banda di frequenza: 2,4…2,485 GHz Canali WLAN: 1…13 Potenza massima in radiofrequenza: 18 dBm Distanza (campo libero): min. 5 m (16 piedi)

Specifiche tecniche generali

Condizioni ambientali e categoria di protezione	
Classe di sicurezza	Adattatore di alimentazione: classe II Hub: classe III
Grado di protezione dell'alloggiamento secondo EN 60529	IP30 (escluso adattatore di alimentazione)
Classificazione	
Funzione dei dispositivi di controllo automatico Altitudine di funzionamento Grado di inquinamento Categoria di sovratensione	 < 3000 m 2 II per l'alimentatore e I per l'hub
Condizioni ambientali climatiche	
Trasporto (prodotto imballato per il trasporto) secondo EN 60721-3-2 Stoccaggio secondo EN 60721-3-1 Funzionamento secondo EN 60721-3-3	Trasporto/stoccaggio: temperatura -25...70 °C (-13... 158 °C) umidità dell'aria 5...95% UR (senza condensa) Uso: temperatura 0...50 °C (32... 122 °F) umidità dell'aria 5...95% UR (senza condensa)
Condizioni ambientali meccaniche	
Trasporto secondo EN 60721-3-2 Funzionamento secondo EN 60721-3-3	Classe 2M2 Classe 3M2

Standard, direttive e approvazioni	
Conformità UE (CE)	A5W00218222A*)
UKCA	A5W00218223A*)
Compatibilità ambientale	La dichiarazione ambientale del prodotto A5W00217286A*) contiene dati sulla progettazione e sulle valutazioni dei prodotti compatibili con l'ambiente (conformità RoHS, composizione dei materiali, imballaggio, benefici ambientali, smaltimento).

*I documenti possono essere scaricati da http://siemens.com/bt/download.

Informazioni generali	
Hub con scatola, documentazione utente e accessorio	285 g
Hub con accessorio (adattatore di alimentazione e cavo USB)	223,5 g
Colore dell'alloggiamento	Bianco avorio

Diagramma

Schema di collegamento

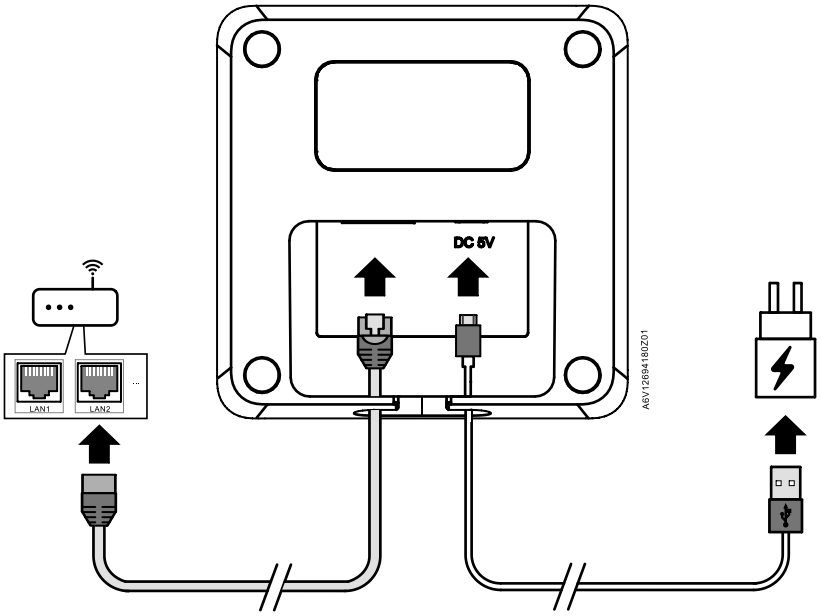

Dimensioni in mm

GTW100ZB

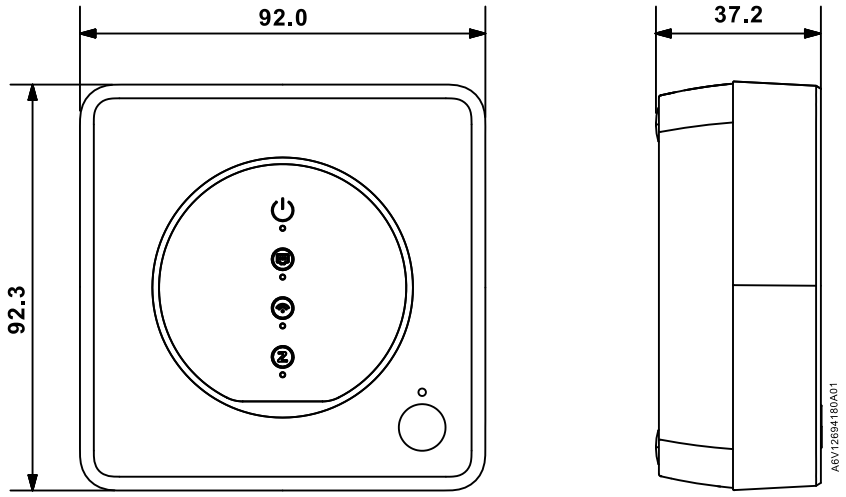

Adattatore di alimentazione

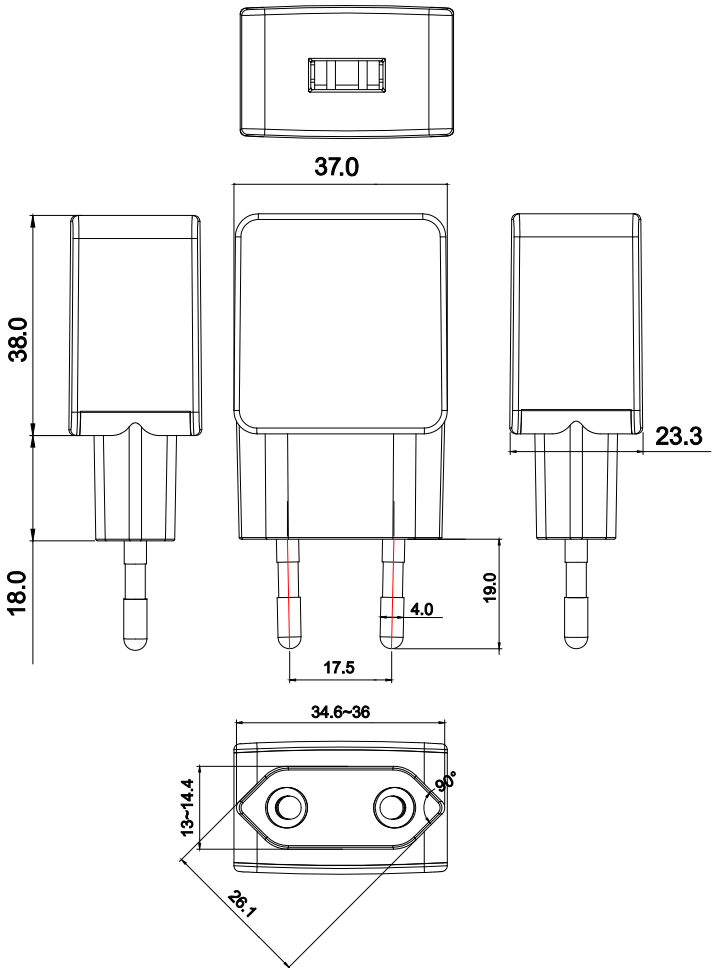

Informazioni sulla conformità normativa

Direttiva sulle apparecchiature radio

L'apparecchiatura utilizza una frequenza armonizzata in Europa ed è conforme alla Direttiva sulle apparecchiature radio 2014/53/UE (ex 1999/5/CE).

Emesso da
Siemens Switzerland Ltd
Smart Infrastructure
Global Headquarters
Theilerstrasse 1a
CH-6300 Zug
+41 58 724 2424
www.siemens.com/buildingtechnologies

© Siemens 2023
Con riserva di verifica delle possibilità di fornitura e di modifiche tecniche.

ID documento A6V12640776_it--_e

Edizione 2023-08-23