SIEMENS

Connected Home Hub

GTW100ZB



Erstellen eines Zigbee-Systems und Steuern der verbundenen Zigbee-Geräte

- Hub mit Netzversorgung AC 230 V (mit externem Netzadapter SA68-050100V)
- Drahtlose Kommunikation basierend auf Zigbee 3.0
- Support der Ethernet- und WLAN-Verbindungen
- Bridge zwischen Internet und Zigbee-Netzwerken
- Einfache Verknüpfung über mobile Applikation "Connected Home" (Download über Google Play™ oder Apple App Store®)
- LED-Anzeige zu Netz- und Netzwerkverbindungszustand

A6V12640776_de--_e
2023-08-23

Siemens AG
Smart Infrastructure

Verwendung

- Teil des Ökosystems Siemens Connected Home
- Einsatz mit der mobilen App zum Hinzufügen und Steuern von RCR110.2ZB, SSA911.02ZB, RDZ100ZB, RDZ101ZB und anderen Geräten im System
- Typische Verwendung:
  - Wohnungen
  - Einfamilienhäuser

Funktionen

- Unterschiedliche LED-Muster zur Anzeige von:
  - Zustand der Netzverbindung, Ethernet-Verbindung, WLAN- und Zigbee-Verbindung
  - Geräteneustart
  - Geräterücksetzung über mobile App
  - Rücksetzung auf Werkseinstellungen
- Von fern konfigurierbar über mobile App
- Fernsteuerung von Geräten im Zigbee-Netzwerk über die mobile App
- Neustart nach Hub-Ausfall oder bei unbekannten Fehlern
- Rücksetzung auf Werkseinstellungen zum Löschen aller Daten inklusive Gerätekonfigurationen und Geräteliste

Technik / Ausführung

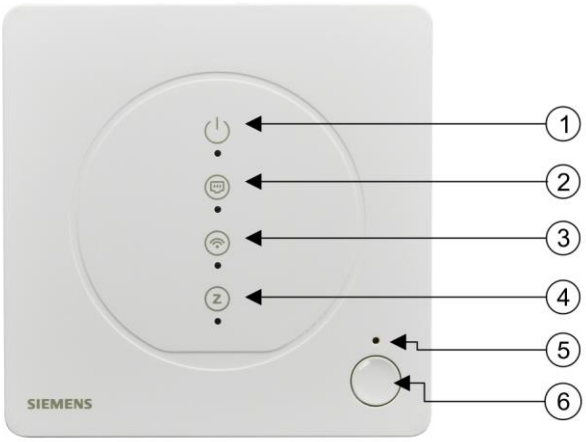

Nr.	Beschreibung
1	Netz-LED
2	Ethernet-LED
3	WLAN-LED
4	Zigbee-LED
5	Rücksetzung auf Werkseinstellungen
6	• Taste für Neustart: Taste 10 Sekunden gedrückt halten, um den Hub neu zu starten. • Taste für Verknüpfung: Taste 6 Sekunden gedrückt halten, um den Hub mit dem in der mobilen App erstellen Konto zu verbinden. Bei diesem Vorgang wird der Hub mit der mobilen App verknüpft. Der Vorgang wird in der mobilen App ausgelöst.

Typenübersicht

Typ	Artikelnummer	Beschreibung
GTW100ZB	S55772-T109	Connected Home Hub

Bestellung

Geben Sie bei der Bestellung die Produktnummer, Artikelnummer und die Beschreibung an.

Verpackungsinhalt

Elemente	Menge
GTW100ZB	1
Netzadapter	1
Nur USB Ladekabel	1
Montageanleitung	1

Gerätekombination

Connected Home Empfänger

Produkttyp	Artikelnummer	Beschreibung
RCR110.2ZB	S55772-T110	Connected Home Empfänger

Drahtloser Antrieb

Produkttyp	Artikelnummer	Beschreibung
SSA911.02ZB	S55181-A105	Ventilantrieb

Drahtgebundener/Drahtloser Thermostat

Produkttyp	Artikelnummer	Beschreibung
RDZ100ZB	S55772-T113	Connected Home-Thermostat, drahtgebunden
RDZ101ZB	S55772-T114	Connected Home-Thermostat, drahtlos

Zubehör

Ein Netzadapter und USB-Ladekabel wird jedem GTW100ZB beigelegt.

Produktdokumentation

Titel	Dokument-ID
Montageanleitung	A6V12694180
Schnellstart	A6V12694177

Titel	Dokument-ID
CE-Deklaration	A5W00218222A
UKCA-Deklaration	A5W00218223A
Produkt-Umweltdeklaration	A5W00217286A

Einschlägige Dokumente wie Umweltdeklarationen, CE-Deklarationen usw. können heruntergeladen werden unter: http://siemens.com/bt/download.

Hinweise

Sicherheit

⚠ VORSICHT	
	**Länderspezifische Sicherheitsvorschriften** Nichteinhaltung der nationalen Sicherheitsbestimmungen kann zu Körperverletzung und Sachschaden führen. • Beachten Sie die länderspezifischen Bestimmungen und halten Sie die entsprechenden Sicherheitsrichtlinien ein.

	**Nur für Innenräume**
	Der Hub darf nur in Innenräumen verwendet werden. Er darf nicht im Aussenbereich platziert werden.

Montage

- Hub in der Nähe einer Steckdose platzieren.
- Hub min. 15 cm über Boden platzieren.
- Zwischen Steckdose und Gerät muss ausreichend Platz für den Netzadapter sein.
- Ethernet- und Netzkabel sind so zu legen, dass keine Stolpergefahr besteht.
- Hub unzugänglich für Personen aufbewahren, die aufgrund eingeschränkter körperlicher, sensorischer oder geistiger Fähigkeiten oder mangelnder Erfahrung und mangelnden Kenntnissen nicht in der Lage sind, den Hub sicher einzusetzen.
- Vermeiden Sie eine Platzierung des Hubs innerhalb oder nahe Metallen oder Funkfrequenzstörungen wie z.B. unter oder auf einem WLAN-Router.
- Platzieren Sie den Hub nicht auf metallischen Oberflächen.
- Platzieren Sie den Hub nicht in der Nähe grosser Metallstrukturen oder anderer Bauteile mit Feinmetallgeweben wie z.B. Spezialglas oder Spezialbeton.
- Setzen Sie den Hub nicht Tropfwasser, Feuchtigkeit oder übermässiger Wärme aus.
- Die lokalen Vorschriften für Elektroinstallationen sind zu beachten.
- Zur Einhaltung der Anforderungen an HF-Expositionen ist eine Distanz von 20 cm zwischen Gerät und Mensch einzuhalten.
- Hub in der Nähe einer Steckdose platzieren.
- Hub min. 15 cm über Boden platzieren.
- Zwischen Steckdose und Gerät muss ausreichend Platz für den Netzadapter sein.
- Ethernet- und Netzkabel sind so zu legen, dass keine Stolpergefahr besteht.
- Hub unzugänglich für Personen aufbewahren, die aufgrund eingeschränkter körperlicher, sensorischer oder geistiger Fähigkeiten oder mangelnder Erfahrung und mangelnden Kenntnissen nicht in der Lage sind, den Hub sicher einzusetzen.
- Vermeiden Sie eine Platzierung des Hubs innerhalb oder nahe Metallen oder Funkfrequenzstörungen wie z.B. unter oder auf einem WLAN-Router.
- Platzieren Sie den Hub nicht auf metallischen Oberflächen.

- Platzieren Sie den Hub nicht in der Nähe grosser Metallstrukturen oder anderer Bauteile mit Feinmetallgeweben wie z.B. Spezialglas oder Spezialbeton.
- Setzen Sie den Hub nicht Tropfwasser, Feuchtigkeit oder übermässiger Wärme aus.
- Die lokalen Vorschriften für Elektroinstallationen sind zu beachten.
- Zur Einhaltung der Anforderungen an HF-Expositionen ist eine Distanz von 20 cm zwischen Gerät und Mensch einzuhalten.

Installation

GTW100ZB an einem passenden Ort platzieren und an den Netzadapter anschliessen.

Inbetriebnahme

Vor der Inbetriebnahme ist sicherzustellen, dass der Netzadapter und das Ethernet-Kabel (wo verwendet) korrekt angeschlossen sind.

Wartung

Der Empfänger ist für wartungsfreien Betrieb ausgelegt.

Open-Source-Software (OSS)

Software Lizenzübersicht

Diese Geräte verwenden Open Source Software (OSS). Alle in diesem Produkt eingesetzten Komponenten der Open Source Software (inklusive Copyright und Lizenzvereinbarung) sind verfügbar unter http://siemens.com/bt/download.

Firmwareversion	OSS Dokument-ID	Gerät
2.0.7	A6V13038924	GTW100ZB

Entsorgung

	Dieses Symbol oder andere nationale Kennzeichnungen zeigen an, dass das Produkt, dessen Verpackung und ggf. Batterien nicht als normaler Haushaltsabfall entsorgt werden dürfen. Entfernen Sie alle persönlichen Daten und führen Sie den/die Artikel einer getrennten Entsorgungs- oder Recycling-Sammelstelle gemäß regionaler bzw. kommunaler Gesetzgebung zu. Für ausführliche Informationen siehe Siemens Informationen zur Entsorgung.

Garantie

Technische Daten zu spezifischen Applikationen sind nur zusammen mit Produkten von Siemens gültig. Gerätekombination [► 3].

Beim Einsatz des Hubs mit Drittgeräten sind die Benutzer für ein korrektes Funktionieren zuständig. In diesem Fall übernimmt Siemens keine Haftung für Service und Garantie.

Der Netzadapter und das USB-Kabel wurden exklusive entwickelt für GTW100ZB**. Siemens gewährt keine Garantie beim Einsatz von Drittprodukten.**

Technische Daten - Netzadapter

Eingangskennlinie	
Bemessungseingangsspannung	AC 100...240 V
Betriebsbereich	AC 90...264 V
Bemessungseingangsfrequenz	47…63 Hz
Eingangsstrom	Max. 0.2 A bei AC 100 V Eingang & max. Last
Standby-Leistungsaufnahme	≤ 0.1 W bei AC 230 V Eingang & ohne Last

Ausgangskennlinie	
Bemessungsausgangsspannung	5 V
Repräsentativer Strom	1 A
Ausgangsspannungsbereich	DC 4.9...5.4 V
Einschalt-Verzögerungszeit	Max. 3 Sekunden bei AC 100 V Eingang & max. Last

Kabellänge	
Länge des gegebenen Verbindungskabels	1.5 m

Technische Daten - GTW100ZB

Speisung	
Betriebsspannung	DC 5 V
Leistungsaufnahme	5 W

Schnittstellen	
Ethernet	Stecker: 1 x RJ45 Kabel: CAT 5 oder CAT 5e, ungeschirmt Schnittstellentyp: 100BASE-TX, IEEE 802.3 kompatibel Bitraten: 10/100 M Bit/s, Auto-Sensing
Zigbee	Kommunikationsstandard: Basierend auf Zigbee 3.0 Zigbee-Kanäle: 11...26 Frequenz: 2.4...2.485 GHz Maximale Funkleistung: 12 dBm
WLAN	Schnittstellentyp: Drahtloser Access Point Unterstützte Normen: IEEE 802.11 b/g Frequenzband: 2.4…2.485 GHz WLAN-Kanäle: 1…13 Maximale Funkleistung: 18 dBm Reichweite (freies Feld): Min. 5 m (16 ft)

Allgemeine technische Spezifikationen

Umgebungsbedingungen und Schutzklasse	
Schutzklasse	Netzadapter: Klasse II Hub: Klasse III
Gehäuseschutzart gemäss EN 60529	IP30 (ausser Netzadapter)
Klassifizierung	
Funktion der automatischen Regelgeräte Betriebshöhe Verschmutzungsgrad Überspannungskategorie	 < 3,000 m 2 II für Netzadapter und I für Hub
Klimatische Umgebungsbedingungen	
Transport (Transportverpackung) nach EN 60721-3-2 Lagerung nach EN 60721-3-1 Bedienung nach EN 60721-3-3	Transport/Lagerung: Temperatur -25...70 °C (-13... 158 °F) Luftfeuchtigkeit 5...95 % r.F. (unbetaut) Betrieb: Temperatur 0...50 °C (32... 122 °F) Luftfeuchtigkeit 5...95 % r.F. (unbetaut)
Mechanische Umgebungsbedingungen	
Transport nach EN 60721-3-2 Bedienung nach EN 60721-3-3	Klasse 2M2 Klasse 3M2

Normen, Richtlinien und Zulassungen	
EU-Konformität (CE)	A5W00218222A*)
UKCA	A5W00218223A*)
Umweltverträglichkeit	Die Produkt-Umweltdeklaration A5W00217286A* enthält Daten zur umweltverträglichen Produktgestaltung und Bewertung (RoHS-Konformität, stoffliche Zusammensetzung, Verpackung, Umweltnutzen, Entsorgung).

*) Die Dokumente können heruntergeladen werden von http://siemens.com/bt/download.

Allgemein	
Hub mit Verpackung, Benutzerdokument und Zubehör	285 g
Hub mit Zubehör (Netzadapter und USB-Kabel)	223.5 g
Gehäusefarbe	Elfenbeinweiss

Schaltpläne

Anschlussschaltpläne

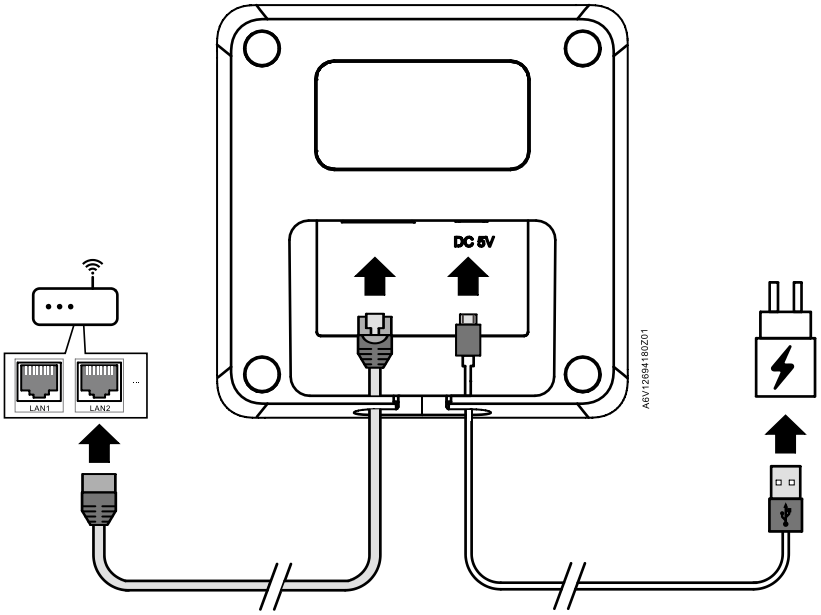

Abmessungen in mm

GTW100ZB

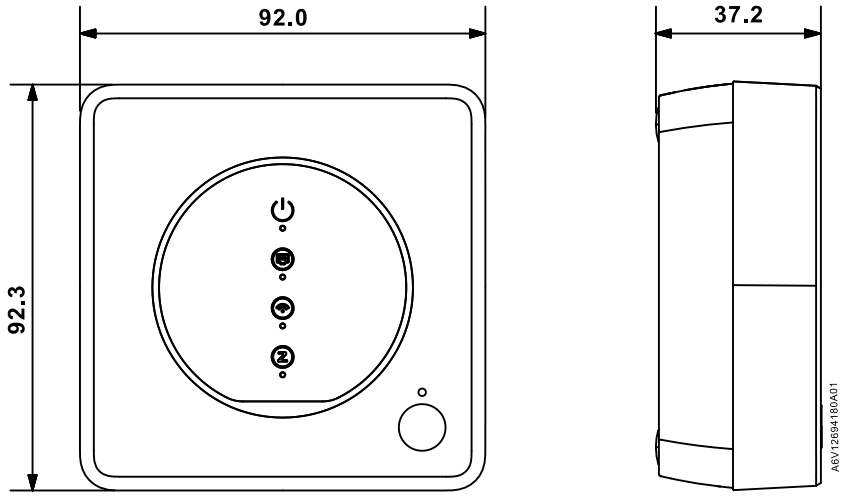

Netzadapter

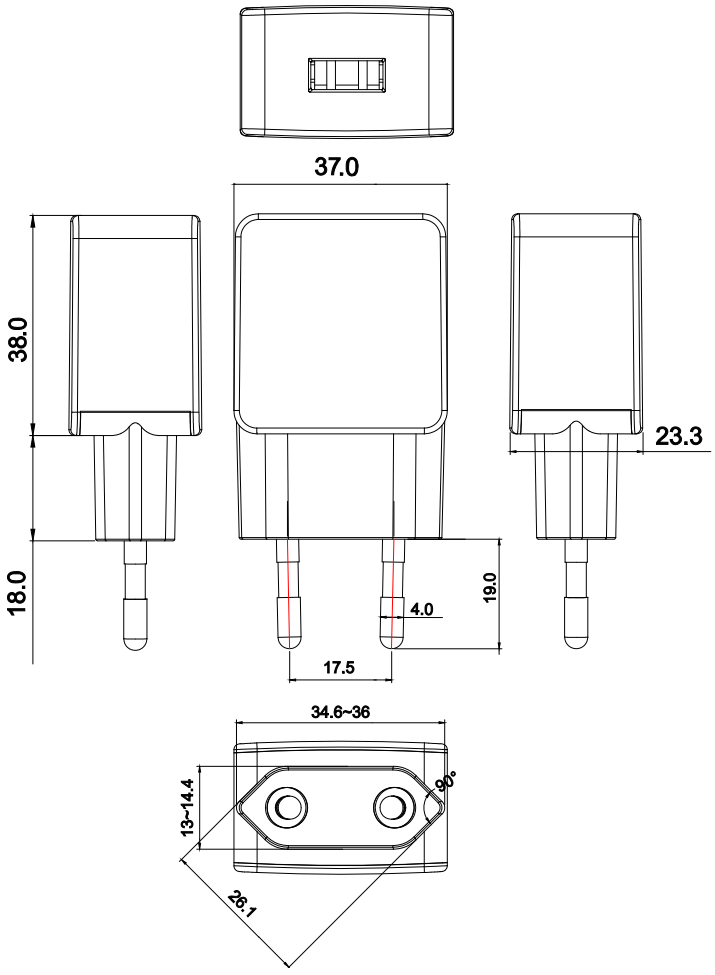

Einhaltung der Vorschriften

Richtlinie über Funkanlagen

Das Gerät verwendet eine harmonisierte Frequenz in Europa und erfüllt ebenfalls die Richtlinie über Funkanlagen (2014/53/EU, früher 1999/5/EG).

Herausgegeben von
Siemens Schweiz AG
Smart Infrastructure
Global Headquarters
Theilerstrasse 1a
CH-6300 Zug
+41 58 724 2424
www.siemens.com/buildingtechnologies

© Siemens 2023
Liefermöglichkeiten und technische Änderungen vorbehalten.

Dokument-ID A6V12640776_de--_e

Ausgabe 2023-08-23