SIEMENS

Connected Home Empfänger

RCR110.2ZB



Für Kessel, Pumpe und Warmwasserfreigabe

- Empfänger mit Netzversorgung AC 230 V
- Kommuniziert mit Connected Home Hub über das Zigbee-Netzwerk
- Ausgangsmodul zusammen mit Connected Home-Thermostat, drahtlos RDZ101ZB
- Zwei spannungsfreie Kontakte für Kessel-/Pumpenfreigabe oder WW-Schalter
- LED-Anzeige für Betriebszustand
- Manuelle Übersteuerung von Relaisausgängen
- Firmware-Upgrade über Zigbee

Verwendung

RCR110.2ZB ist Teil des Ökosystems Siemens Connected Home.

Typische Verwendung

- Wohnungen
- Einfamilienhäuser

Regelung von Warmwasser und folgenden Anlagenkomponenten:

- Gas, Öl-Heizkessel oder nichtumkehrbare Wärmepumpen
- Zonenventile
- Pumpen
- Wärmetauscher
- Durchlauf-Wassererwärmer
- Kleine Warmwasserheizungen

Funktionen

- Netzwerkanschluss
- Konfigurierbare Funktion über mobile Applikation "Connected Home" (Download über Google Play™ oder Apple App Store®)
  - Zigbee Netzwerk-Repeater
  - Pumpen-/Kesselfreigabe
  - Pumpen-/Kesselfreigabe und WW-Schalter
- Kessel- oder Pumpenfreigabe basierend auf Wärmebedarf der einzelnen Räume/Bereiche
- Ausgangsmodul zusammen mit Connected Home-Thermostat, drahtlos RDZ101ZB
- Unabhängiger WW-Schalter, steuerbar über mobile App
- Manuelle Übersteuerung von Relaisausgängen
- Unterstützung der Rücksetzung auf Werkseinstellungen
- Drahtlose Kommunikation

Mechanische Ausführung

RCR110.2ZB besteht aus zwei Teilen:

- Plastikgehäuse mit Elektronikteilen
- Montageplatte

Bedienung und Einstellungen

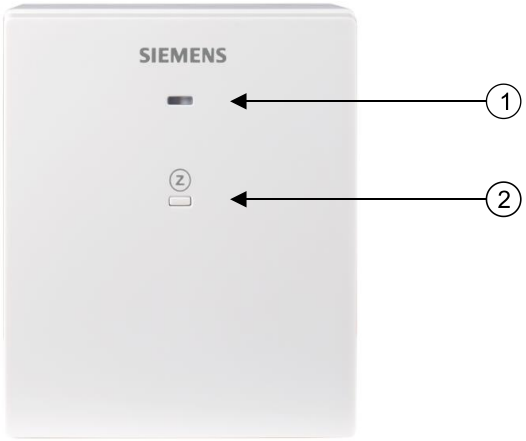

Nr.	Beschreibung
1	LED-Anzeige für Betriebszustand
2	Taste für Bedienung

LED-Anzeige

Gerätezustand	LED-Zustand
Inaktiv	Dauernd orange
Mit Zigbee-Netzwerk verbinden	Blinkt schnell grün
Verbindung erfolgreich	Dauernd grün
Zigbee-Netzwerkfehler[1)2)3)]	Blinkt langsam rot
Hardwarefehler	Dauernd rot
Rücksetzung auf Werkseinstellungen	Abwechselnd rot und grün
Firmware wird aktualisiert	Blinkt schnell orange
Manuelles Überschreiben	Blinkt langsam grün
Ausgangszustandsänderung	Blinkt schnell grün 3x (0.5 Hz) und kehrt danach in den vorherigen Zustand zurück.

1. Bei einem Zigbee-Netzwerkausfall sind die Relaisausgänge ausgeschaltet.
2. Prüfen Sie, ob der Hub eingeschaltet ist und versuchen Sie die Distanz zwischen Gerät und Hub zu reduzieren.
3. Netzwerkverbindung erneut versuchen.
   – Gerät aus der mobilen App entfernen, Taste ▭ am Gerät 10 Sekunden für eine Rücksetzung auf Werkseinstellungen gedrückt halten, danach gleiche Taste erneut 5 Sekunden gedrückt halten, um das Gerät wieder zum Netzwerk hinzuzufügen.

Priorität der LED-Zustandsanzeige (hoch bis tief)

Zigbee-Netzwerkfehler > manuelle Übersteuerung > Normalbetrieb (inkl. Firmware-Aktualisierung)

Wird z.B. bei einem Zigbee-Netzwerkfehler eine manuelle Übersteuerung ausgeführt, blinkt die LED rot und danach langsam grün.

Typenübersicht

Typ	Artikelnummer	Beschreibung
RCR110.2ZB	S55772-T110	Connected Home Empfänger

Bestellung

Geben Sie bei der Bestellung die Produktnummer, Artikelnummer und die Beschreibung an.

Verpackungsinhalt

Elemente	Menge
RCR110.2ZB	1
Montagezubehör	1
Montageanleitung	1
Verkabelungs-Aufkleber	1

Gerätekombination

Connected Home Hub

Produkttyp	Artikelnummer	Beschreibung
GTW100ZB	S55772-T109	Connected Home Hub

Drahtloser Antrieb

Produkttyp	Artikelnummer	Beschreibung
SSA911.02ZB	S55181-A105	Ventilantrieb

Drahtloser Thermostat

Produkttyp	Artikelnummer	Beschreibung
RDZ101ZB	S55772-T114	Connected Home-Thermostat, drahtlos

Produktdokumentation

Titel	Dokument-ID
Montageanleitung	A6V12680334
Schnellstart	A6V12680330
CE-Deklaration	A5W00218224A
UKCA-Deklaration	A5W00218226A
Produkt-Umweltdeklaration	A5W90009801

Einschlägige Dokumente wie Umweltdeklarationen, CE-Deklarationen usw. können heruntergeladen werden unter: http://siemens.com/bt/download.

Hinweise

Sicherheit

⚠ VORSICHT	
	**Länderspezifische Sicherheitsvorschriften** Nichteinhaltung der nationalen Sicherheitsbestimmungen kann zu Körperverletzung und Sachschaden führen. ● Beachten Sie die länderspezifischen Bestimmungen und halten Sie die entsprechenden Sicherheitsrichtlinien ein.

Montage

- Das Gerät ist für Wand- und Aufputzmontage geeignet.
- Die Leiter sind bei der Aufputzmontage in einem Kanal einzuziehen.
- Min. 10 cm rund um den Empfänger zu Belüftungszwecken freihalten.
- Nicht der direkten Sonneneinstrahlung aussetzen.
- Die zulässigen Umgebungsbedingungen sind einzuhalten.
- Der Empfänger ist so nahe wie möglich beim Connected Home Hub zu installieren. Beachten Sie, dass die Kommunikationsreichweite variiert, da Wände, Böden, drahtlose Störungen und andere Faktoren die Signalstärke beeinflussen können.
- Wählen Sie einen Standort, der grösstenteils frei von Störungen ist. Beachten Sie Folgendes bei der Montage des Empfängers:
  - Nicht in einem Bedienpanel montieren
  - Nicht auf metallischen Oberflächen montieren
  - Nicht in der Nähe von drahtlosen, elektronischen Geräten wie PCs, WLAN-Router, Mikrowellen usw. mit 2.4 GHz montieren
  - Nicht in der Nähe von Bauelementen mit fein- oder grobmetallischen Strukturen wie Verteilboxen montieren

Verdrahtung

- Die AC 230 V Netzleitung muss über einen externen Schutzschalter mit einem Nennstrom von maximal 16 A verfügen.
- Verdrahtung, Schutz und Erdungen sind nach den örtlichen Vorschriften auszuführen.
- Verschrauben Sie alle Klemmen, unabhängig davon, ob Kabel angeschlossen sind.
- Schrauben Sie die Kabel fest und stellen Sie sicher, dass kein Kupfer frei liegt.
- Die örtliche Gesetzgebung zu Verdrahtungsgrösse und Bemessungswerten des installierten Überspannungsschutzes sind zwingend einzuhalten.
- Vor Entfernen der Montageplatte ist des Gerät vom Netz zu nehmen.
- Stellen Sie sicher, dass der Empfänger während der Verkabelung nicht ans Netz angeschlossen ist.

Wartung

Der Empfänger ist für wartungsfreien Betrieb ausgelegt.

Open-Source-Software (OSS)

Software Lizenzübersicht

Diese Geräte verwenden Open Source Software (OSS). Alle in diesem Produkt eingesetzten Komponenten der Open Source Software (inklusive Copyright und Lizenzvereinbarung) sind verfügbar unter http://siemens.com/bt/download.

Firmwareversion	OSS Dokument-ID	Gerät
v20007	A6V13038922	RCR110.2ZB

Entsorgung



Dieses Symbol oder andere nationale Kennzeichnungen zeigen an, dass das Produkt, dessen Verpackung und ggf. Batterien nicht als normaler Haushaltsabfall entsorgt werden dürfen. Entfernen Sie alle persönlichen Daten und führen Sie den/die Artikel einer getrennten Entsorgungs- oder Recycling-Sammelstelle gemäß regionaler bzw. kommunaler Gesetzgebung zu.
Für ausführliche Informationen siehe Siemens Informationen zur Entsorgung.

Garantie

Technische Daten zu spezifischen Applikationen sind nur zusammen mit Produkten von Siemens gültig. Gerätekombination [► 4]. Siemens gewährt keine Garantie beim Einsatz von Drittprodukten.

Technische Daten

Speisung	
Betriebsspannung	AC 230 V (+10/-15 %)
Frequenz	48…63 Hz
Leistungsaufnahme inkl. angeschlossene Feldgeräte	5 VA

Funkparameter	
Frequenzband	2.4…2.4835 GHz
Maximale Funkleistung	15 dBm
Kommunikationsstandard	Basierend auf Zigbee 3.0
MAC-Protokoll	IEEE 802.15.4
Zigbee-Kanäle	11...26
Paarungsmethode mit GTW100ZB	Global Link Key

Schaltleistung der Relais	
Spannung	AC 24…230 V
Strom	Q11- Q12 Max. 5 A Q11- Q14 Max. 8 (2) A Q21- Q22 Max. 5 A Q21- Q24 Max. 8 (2) A

⚠ WARNUNG



Keine interne Sicherung.

Externe, vorgeschaltete Sicherung mit max. C 16 A Leitungsschutzschalter in allen Fällen erforderlich.

Externer Schutz für eingehendes Kabel	
Leitungsschutzschalter	Max. 16 A
Leitungsschutzschalter mit Auslösekennlinie	Typ B, C oder D nach EN 60898 und EN 60947
Kontakt aktiv bei AC 230 V Bei 8 A res.	Richtwert: 1 x 10^5 Zyklen
Isolationsfestigkeit Zwischen Relaiskontakten und Konvektor Zwischen Relaiskontakten (gleichpolig)	 AC 5000 V AC 1,000 V

Elektrischer Anschluss	
Anschlussklemmen	Schraubklemmen
Für Drähte	2 x 1.5 mm^2
Für Litzen	1 x 2.5 mm^2 (min. 0.5 mm^2)

Umgebungsbedingungen und Schutzklasse	
Schutzklasse nach EN 60730	Klasse II
Gehäuseschutzart gemäss EN 60529	IP30
Klassifizierung gemäss EN 60730	
Funktion der automatischen Regelgeräte Betriebshöhe Verschmutzungsgrad Überspannungskategorie	Typ 1 < 3000 m 2 III
Klimatische Umgebungsbedingungen	
Transport (Transportverpackung) nach EN 60721-3-2 Lagerung nach EN 60721-3-1 Bedienung nach EN 60721-3-3	Transport/Lagerung: Temperatur -25...60 °C (-13...140 °F) Luftfeuchtigkeit 5...95 % r.F. (unbetaut) Betrieb: Temperatur 0...50 °C (32...122 °F) Luftfeuchtigkeit 5...95 % r.F. (unbetaut)
Mechanische Umgebungsbedingungen	
Transport nach EN 60721-3-2 Bedienung nach EN 60721-3-3	Klasse 2M2 Klasse 3M2

Normen, Richtlinien und Zulassungen	
EU-Konformität (CE)	A5W00218224A*)
UKCA	A5W00218226A*)
Umweltverträglichkeit	Die Produkt-Umweltdeklaration A5W90009801*) enthält Daten zur umweltverträglichen Produktgestaltung und Bewertung (RoHS-Konformität, stoffliche Zusammensetzung, Verpackung, Umweltnutzen, Entsorgung).

*) Die Dokumente können heruntergeladen werden von http://siemens.com/bt/download.

Allgemein	
Empfänger mit Verpackung, Benutzerdokument und Zubehör	262 g
Empfänger	174 g
Gehäusefarbe	RAL9003

Schaltpläne

Anschlussklemmen

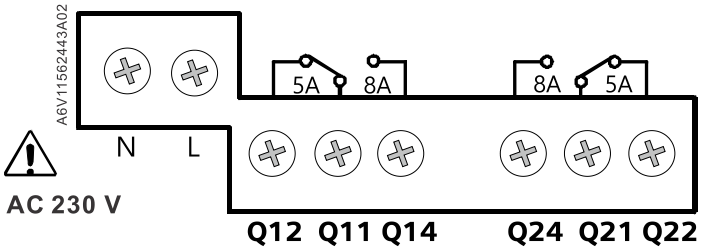

Klemme	Bezeichnung
L, N	Speisung AC 230 V
Q11, Q21	Steuereingang (com)
Q12, Q22	Steuerausgang; Ruhekontakt
Q14, Q24	Steuerausgang; Arbeitskontakt

Anschluss-Schaltpläne

Beispiel 1 zeigt eine komfortable Verdrahtungsmethode (AC 230 V mit Brücke). Ist die Last nicht AC 230 V, siehe Beispiel 2.

Beispiel 1: Lasten = AC 230 V	Beispiel 2: Lasten Y1, Y2 ≠ AC 230 V
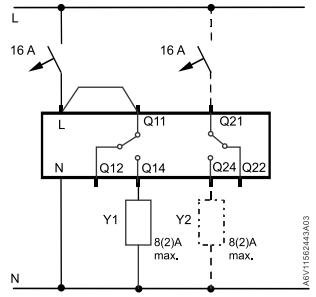	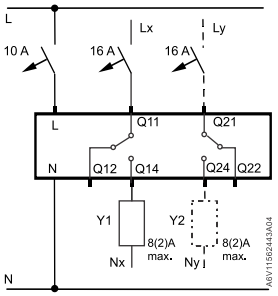

Y1	Kessel, Umwälzpumpe, Hauptzonenventil oder nicht umkehrbare Wärmepumpe
Y2	WW

Anwendungsbeispiele

Gaskessel, mehrere Zonen

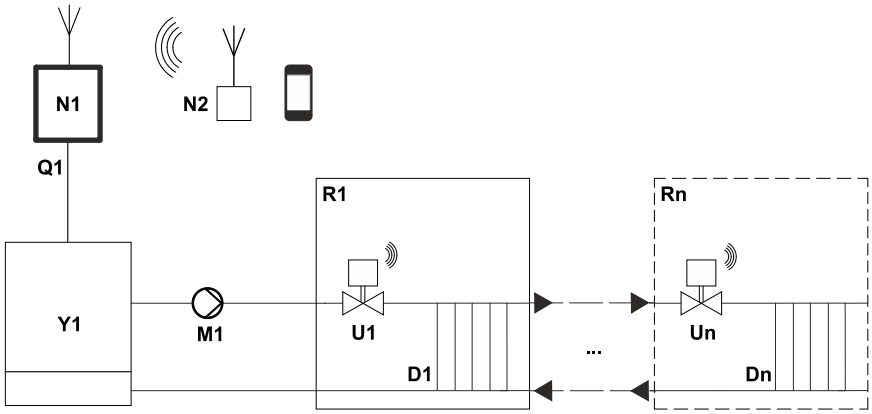

Gaskessel und WW, mehrere Zonen

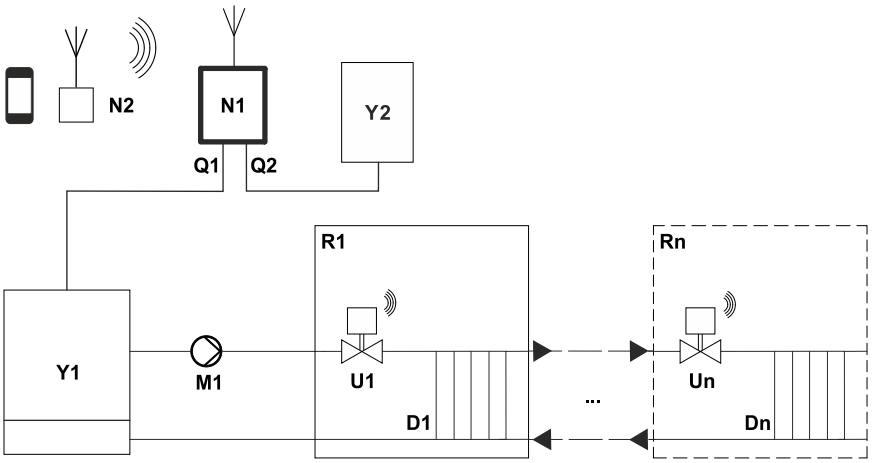

N1	Connected Home Empfänger RCR110.2ZB
N2	Connected Home Hub GTW100ZB
Q1, Q2	Relaisausgänge
Y1	Wärmeerzeuger (z.B. Boiler)
Y2	Warmwasserkessel
M1	Umwälzpumpe
R1, Rn	Einzelraum/-bereich
U1, Un	Ventilantrieb
D1, Dn	Heizkörper

Abmessungen

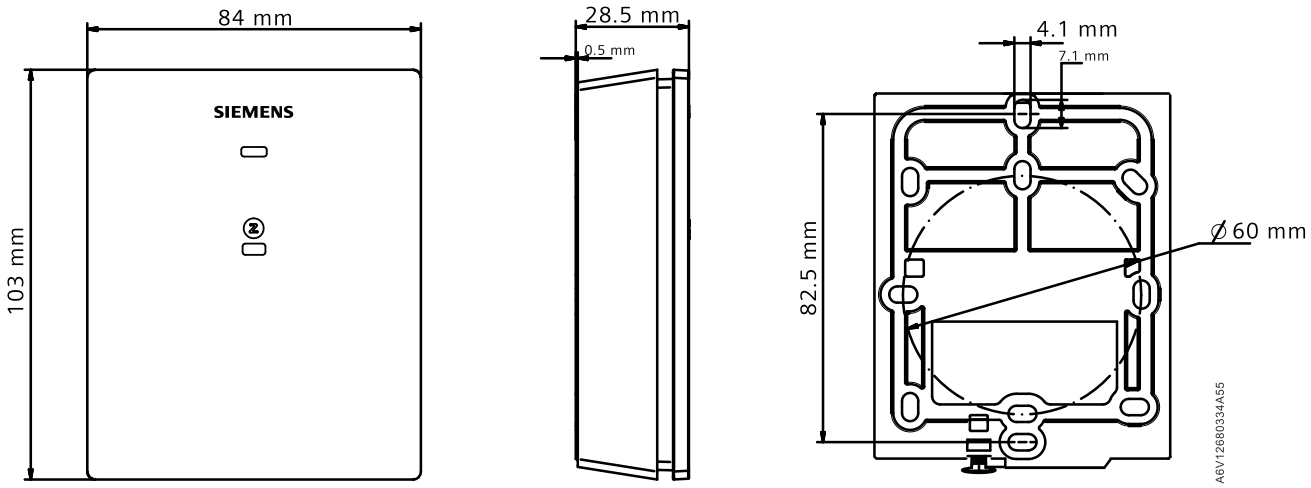

Einhaltung der Vorschriften

Richtlinie über Funkanlagen

Das Gerät verwendet eine harmonisierte Frequenz in Europa und erfüllt ebenfalls die Richtlinie über Funkanlagen (2014/53/EU, früher 1999/5/EG).

Herausgegeben von
Siemens Schweiz AG
Smart Infrastructure
Global Headquarters
Theilerstrasse 1a
CH-6300 Zug
+41 58 724 2424
www.siemens.com/buildingtechnologies

© Siemens 2023
Liefermöglichkeiten und technische Änderungen vorbehalten.

Dokument-ID A6V12680327_de--_f

Ausgabe 2023-08-23