

Bride de montage AQM63.0



QAM2110.040, QAM2120.040



QAM2120.200, QAM2120.600

Symaro™

Sondes de gaine QAM21...

Sondes passives pour la mesure de la température de l'air dans les gaines d'air

Domaines d'application

Ces sondes sont utilisées dans des installations de ventilation et climatisation comme :

- sondes de température d'air soufflé ou d'air extrait
- sondes de limitation, par ex. limitation minimale de la température de soufflage
- sondes de compensation, par ex. compensation de la température ambiante en fonction de la température extérieure
- sondes de température de point de rosée
- sondes de mesure, par ex. pour l'affichage de la mesure ou la connexion à un système de gestion technique de bâtiment

Références et désignations

Référence	*Longueur du capillaire*	*Supports de montage joints*	*Elément de mesure*
QAM2110.040	0,4 m	aucun	Pt 100
QAM2112.040	0,4 m	aucun	Pt 1000
QAM2120.040	0,4 m	aucun	LG-Ni 1000
QAM2120.200	2,0 m	4	LG-Ni 1000
QAM2120.600	6,0 m	6	LG-Ni 1000
QAM2140.020	0,2 m	aucun	T1 (CTP)

Accessoires (pièces de remplacement)

Désignation	*Référence*
Supports de montage pour QAM2120.200 et QAM2120.600 (conditionnement par 6 pièces)	**AQM63.3**
Bride de montage	**AQM63.0**

Commande et livraison

A la commande, préciser la désignation et la référence de l'appareil.

Exemple : Sonde de gaine **QAM2120.040**

La bride de montage AQM63.0 et, le cas échéant, les supports de montage AQM63.3 sont fournis avec l'appareil.

Combinaisons d'appareils

Tous les systèmes/appareils qui enregistrent et peuvent traiter le signal de sortie passif Pt 100, Pt 1000 ou LG-Ni 1000, ou bien des sondes T1.

Exécution

Les sondes de gaine se composent :

- d'un boîtier en matière plastique en deux parties, comprenant une embase avec bornes de raccordement et un capot amovible (encliquetable)
- d'un capillaire actif, souple, avec éléments de mesure; il mesure toujours la température moyenne

Les bornes de raccordement sont accessibles après avoir retiré le couvercle. Le passage du câble s'effectue à travers un passe-câble qui peut être remplacé au besoin par un presse-étoupe M16 (IP 54).

Une bride de montage, qui peut être placée sur la sonde, comporte 6 positions de profondeur, de sorte qu'en cas d'épaisseurs d'isolation allant jusqu'à 70 mm, le boîtier reste toujours à l'extérieur de l'isolation. Les supports de montage fournis avec la sonde sont prévus pour la fixation des capillaires de 2 et 6 m de long dans la gaine d'air.

Fonctionnement

La sonde mesure la température de l'air par l'intermédiaire de son élément de mesure. La valeur ohmique varie en fonction de la température. Elle peut ensuite être traitée par un régulateur approprié.

Eléments de mesure Caractéristique : Précision :

LG-Ni 1000

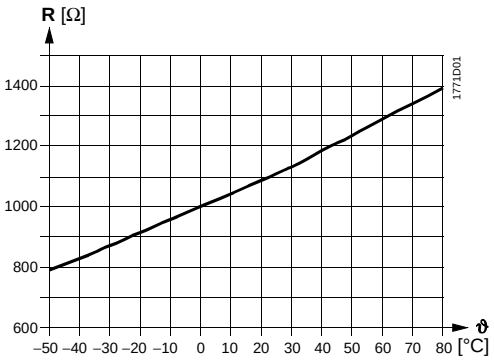

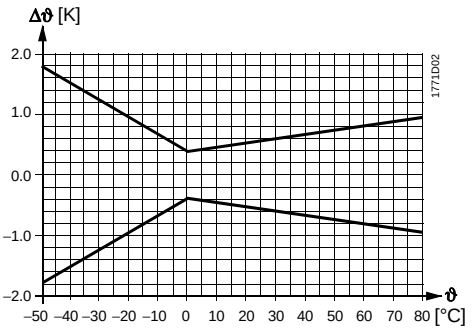

Pt 100 (classe B)

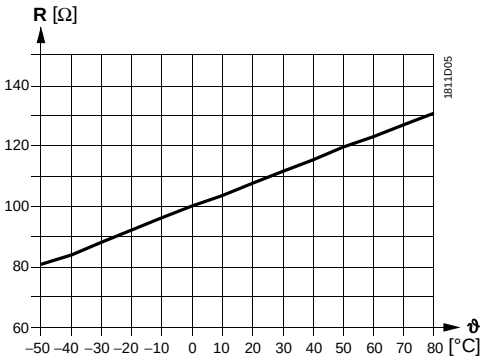

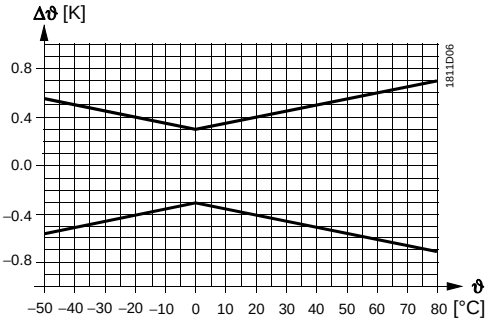

Pt 1000 (classe B)

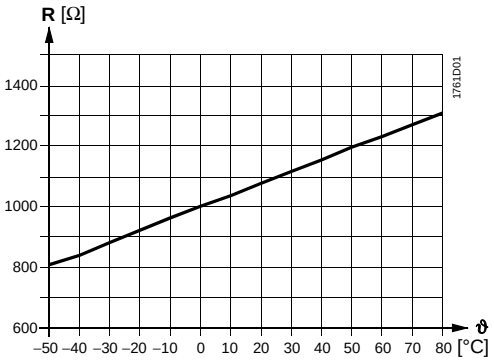

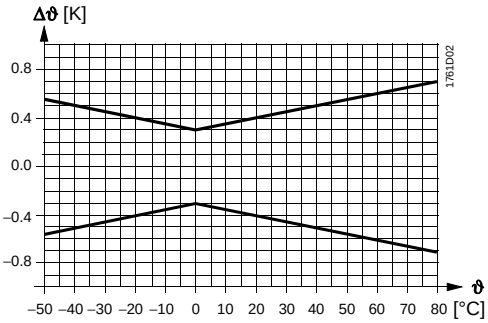

T1 (CTP)

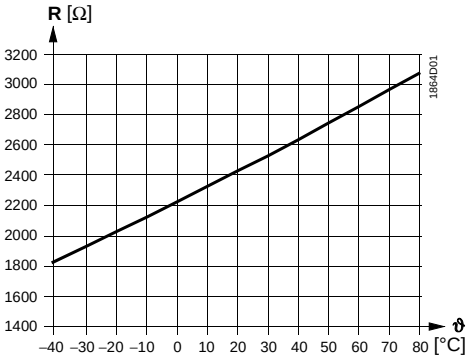

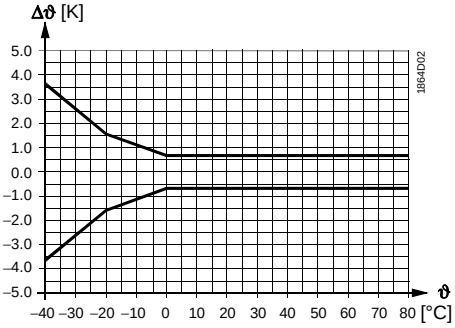

Légende

R Valeur ohmique
ϑ Température en degrés Celsius
Δϑ Différence de température en Kelvin

Indications pour le montage

Emplacement de montage

- *Pour la régulation de la température d'air soufflé :* après le ventilateur de soufflage, si celui-ci est placé après le dernier élément de traitement d'air, sinon après le dernier élément de traitement d'air à une distance de 0,5 m minimum
- *Pour la régulation de la température dans l'air extrait :* toujours avant le ventilateur de reprise
- *Comme sonde de limitation pour l'air soufflé :* le plus près possible de l'arrivée d'air dans le local
- *Pour la régulation de point de rosée :* immédiatement après le séparateur de gouttelettes du laveur d'air

Cambrer le capillaire manuellement de façon qu'il traverse la gaine en diagonale, ou l'enrouler en spires espacées régulièrement sur toute la section de la gaine.
Le capillaire ne doit pas toucher la paroi de la gaine.

Des instructions de montage sont jointes à l'appareil ou imprimées sur l'emballage.

Positions de montage

admises : *à proscrire :*

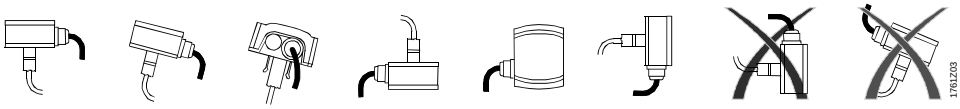

Exemples de montage

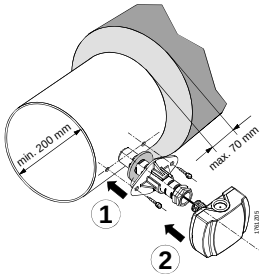

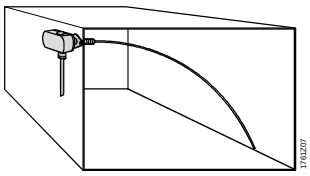

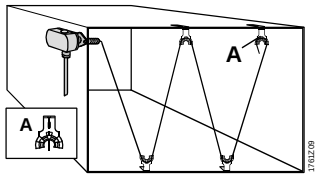

Caractéristiques techniques

Données de fonctionnement	Plage de mesure	−50...+80 °C
	Elément de mesure	voir «Références et désignations»
	Capillaire	
	Longueur du capillaire	voir «Références et désignations»
	Rayon minimal de cambrage	10 mm
	Constante de temps	30 s pour 2 m/s
	Temps mort	< 1 s
	Précision de mesure	voir «Fonctionnement»
Type et classe de protection	Protection du boîtier	IP 42, selon CEI 529
	avec presse-étoupe M16 x 1,5	IP 54, selon CEI 529 (non fourni)
	Isolation électrique	III, selon EN 60 730 (seulement pour TBTS ou TBTP)
Raccordement électrique	Bornes à vis pour	1 x 2,5 mm^2 ou 2 x 1,5 mm^2
	Entrée de câble	
	passe-câble	pour câble de ∅ 5,5...7,2 mm
	presse-étoupe	M 16 x 1,5 (non fourni)
	Longueurs de ligne admissibles	voir fiche du régulateur
Conditions ambiantes	Fonctionnement	selon CEI 721-3-3
	Conditions climatiques	classe 3K5
	Température (boîtier)	−40...+70 °C
	Humidité (boîtier)	5...95 % h. r.
	Transport	selon CEI 721-3-2
	Conditions climatiques	classe 2K3
	Température	−25...+70 °C
	Humidité	< 95% h. r.
	Conditions mécaniques	classe 2M2
Matériaux et teintes	Capillaire	cuivre, polyoléfine
	Socle	polycarbonate, RAL 7001 (gris argenté)
	Capot	polycarbonate, RAL 7035 (gris clair)
	Bride de montage	PA 66, noir
	Support de montage	PA-GF 35, noir
	Emballage	carton ondulé
Poids	Emballage compris	
	QAM2110.040	env. 0,15 kg
	QAM2112.040	env. 0,15 kg
	QAM2120.040	env. 0,15 kg
	QAM2120.200	env. 0,30 kg
	QAM2120.600	env. 0,53 kg
	QAM2140.020	env. 0,15 kg

Schéma des connexions

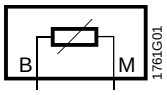

Ce schéma des connexions est valable pour tous les types.

Les raccordements sont permutables.

Encombrements (dimensions en mm)

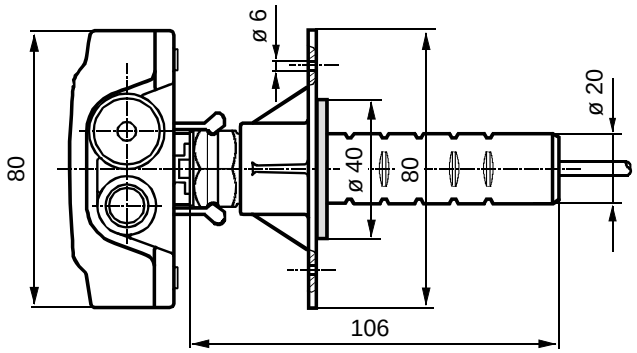

Référence	L1	L2	
		max.	min.
QAM2110.040	400	97	37
QAM2120.040	400	97	37
QAM2112.040	400	97	37
QAM2120.200	2000	97	37
QAM2120.600	6000	97	37
QAM2140.020	200	97	37

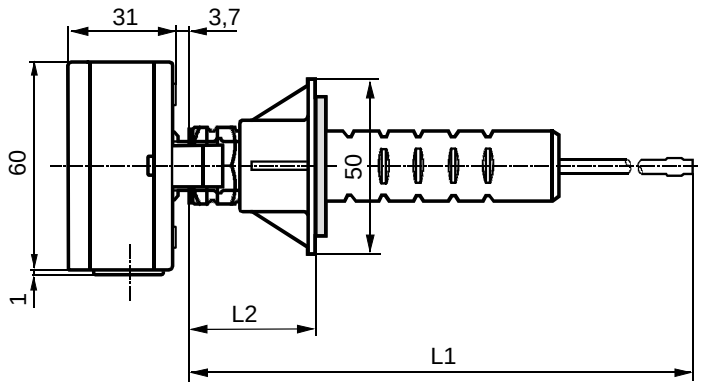

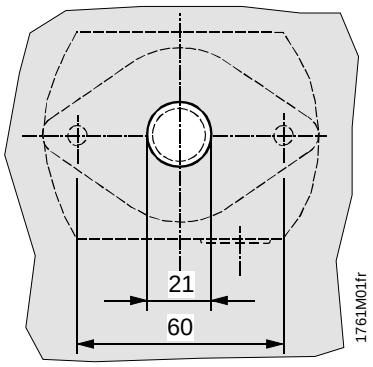

Plan de perçage

© 2004 Siemens Schweiz AG
Sous réserve de modifications