SIEMENS

1637



Appareil d'ambiance QAW70

pour régulateurs de chauffage

Appareil d'ambiance numérique, multifonctionnel, pour la commande de régulateurs de chauffage depuis la pièce de séjour.

La consigne d'ambiance se règle aisément à l'aide d'un bouton de consigne et d'une touche d'économie. Prestations : programme de chauffe hebdomadaire, consignes de température réglables, sélection de régime et touche Info.

Domaines d'application

En fonction du régulateur associé, l'appareil peut être utilisé dans :
- des maisons individuelles,
- des résidences secondaires.

Fonctions

- Subdivision ergonomique de la commande en 3 niveaux d'accès selon les fonctions.
- Touche d'information pour l'interrogation rapide des valeurs importantes.
- Touches de sélection directe du régime.
- Touche de présence pour agir rapidement ou de façon durable sur le chauffage.
- Bouton de réglage de consigne.
- Entrée des valeurs de consigne de température ambiante et de température d'eau chaude sanitaire.
- Programme de chauffe avec 3 phases de chauffe par jour, possibilité de choix pour chaque jour.

- Fonction vacances.
- Retour des paramètres aux valeurs standard.
- Interface PPS avec le régulateur de chauffage (avec adresse d'appareil réglable).
- Protection des valeurs de réglage contre les manipulations (blocage de commande).
- Possibilité de raccordement d'un contact externe (contact téléphonique).
- Possibilité de raccordement d'une sonde externe d'ambiance.
- Choix du format d'affichage des consignes (absolues / relatives).

Commande

Indiquer la référence de l'appareil **QAW70**. La sonde de température ambiante déportée est, le cas échéant, à commander séparément.

Combinaison d'appareils

Régulateurs de chauffage utilisables

L'appareil QAW70 est utilisable avec tous les régulateurs de chauffage de Siemens HVAC Products qui sont équipés d'une interface PPS.

Sonde déportée

Sonde de température ambiante : QAW44

Exécution

L'appareil d'ambiance se compose de l'embase et de la partie commande. L'embase peut être montée et câblée avant la mise en place de la partie commande. Le boîtier et l'embase sont en matière plastique.

Les plus grandes pièces en matière plastique sont repérées selon ISO 11 469, et permettent, en fin de vie, un recyclage conforme aux règles écologiques.

Eléments de commande

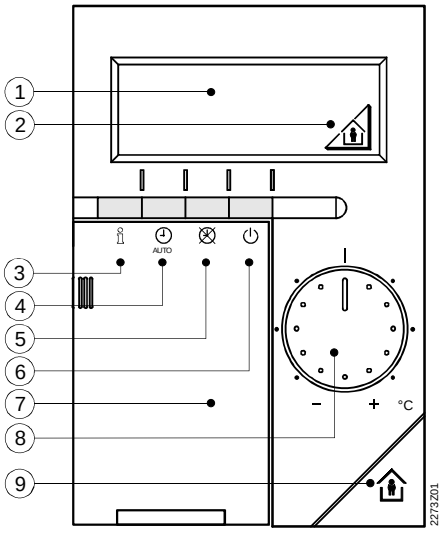

1 Affichage
2 Affichage touche de présence
3 Touche d'information
4 Touche de régime Automatique
5 Touche de régime Manuel
6 Touche de régime Veille
7 Couvercle
8 Bouton de réglage de température
9 Touche de présence

Affichage

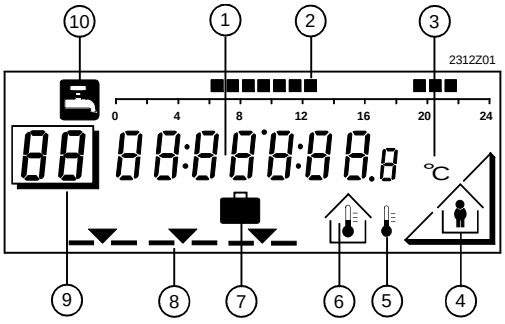

1 Chiffres, horloge
2 Programme de chauffe
3 Unités (°C)
4 Affichage touche de présence
5 Température extérieure
6 Température ambiante
7 Fonction vacances
8 Régime
9 Numéro de ligne
10 Température d'eau chaude sanitaire

Niveaux de commande

Le QAW70 dispose de trois niveaux de commande ergonomiques selon les fonctions.

Commande par l'utilisateur final :
- couvercle de l'appareil fermé,
- commande à l'aide de la touche Info, des touches de régime, de la touche de présence et du bouton de correction de consigne.

Programmation par l'utilisateur final :
- couvercle de l'appareil ouvert,
- programmation à l'aide des 4 touches de programmation sur les lignes de commande 1...17.

Niveau Service :
- couvercle de l'appareil ouvert,
- ce niveau n'est accessible qu'avec une combinaison des touches. Paramétrage / programmation à l'aide des 4 touches de programmation sur les lignes de commande 51...58.

Touche Info

Elle permet à l'utilisateur final d'appeler directement les informations suivantes :
- jour et heure,
- Température extérieure,
- heure et température ambiante.

L'information sélectionnée en dernier reste affichée en permanence.

Régimes

Trois touches permettent de sélectionner les régimes :
- Automatique (alternance entre température de confort et température réduite selon horloge).
- Manuel (température de confort ou température réduite en permanence).
- Veille (température hors gel / vacances).

Touche de présence

La touche de présence permet la commutation entre la température de confort et la température réduite. L'action est différente selon le régime choisi :
- Régime automatique : la commutation n'est que provisoire. Après le point de commutation suivant du programme de chauffe, le régulateur fonctionne à nouveau selon les réglages programmés.
- Régime manuel : la commutation agit en permanence jusqu'à une nouvelle action sur la touche.

Correction de consigne

Le bouton de réglage de température peut corriger la consigne nominale de température ambiante de +/− 3 K. Une limitation mécanique de la plage de réglage du bouton est possible.

Valeurs de consigne

Les consignes suivantes peuvent être entrées dans l'appareil :
- consigne confort de température ambiante,
- consigne réduite de température ambiante,
- consigne d'eau sanitaire.

Programme de chauffe

Le programme de chauffe est réalisé à l'aide d'une horloge hebdomadaire. Chaque jour peut avoir 3 phases de chauffe maximum, avec possibilité de programmation individuelle de chaque jour de semaine. Le programme de chauffe du jour de semaine actuel est représenté graphiquement sur l'affichage.

Fonction vacances

Au début des vacances, on peut entrer la durée en jours. Pendant les vacances, la pièce est maintenue à la température hors gel / vacances et protégée ainsi contre le gel. L'affichage indique lorsque la fonction vacances est active.

Valeurs standard

Les consignes de température, le programme de chauffe et la fonction vacances peuvent être ramenés à tout moment aux valeurs standard.

Interface PPS

Pour les régulateurs de chauffage qui utilisent deux appareils d'ambiance sur l'interface PPS, l'adresse de l'appareil peut être réglée sur le QAW70.

Blocage de commande

Un blocage de commande peut être activé au niveau de commande Service. Si le blocage est activé, aucune ligne de commande ne peut plus être modifiée.

Sonde externe

Le QAW70 peut être équipé en plus d'une sonde externe de température. L'influence de cette sonde peut être réglée entre 0 et 100 %.

Contact externe

Le raccordement d'un contact externe permet la commutation du régime par un appareil extérieur (par ex. contact téléphonique). Par un réglage sur le QAW70, on détermine, le contact étant actif, si le chauffage doit fonctionner sur température réduite ou température hors gel / vacances. Avec des régulateurs de chauffage analogiques, seule la température hors gel / vacances est possible. Le sens d'action du contact est également réglable.

Affichage de la valeur de consigne

Pour la consigne, l'affichage peut indiquer au choix une valeur absolue ou une valeur relative.

Indications pour l'ingénierie

- Tous les raccordements conduisent une très basse tension de sécurité (TBTS).
- Respecter les prescriptions locales relatives aux installations électriques.
- Eviter de poser parallèlement les lignes de sonde et les lignes d'alimentation secteur.
- L'appareil d'ambiance doit être monté dans la pièce de séjour.
- En cas de régulation avec influence de l'ambiance, l'appareil d'ambiance doit être monté dans une pièce représentative de l'ensemble de l'immeuble (pièce de référence). Dans cette pièce, il faut régler le cas échéant les vannes thermostatiques de radiateur sur le débit maximal.
- Pour que la mesure de la température de l'air dans la pièce ne soit pas faussée, monter la sonde à l'abri du rayonnement solaire ou d'autres sources de chaleur ou de froid.
- Hauteur de montage idéale : environ 1,5 m au-dessus du sol.
- L'appareil se monte sur la plupart des boîtes à encastrer courantes, ou est directement fixé et câblé sur le mur.

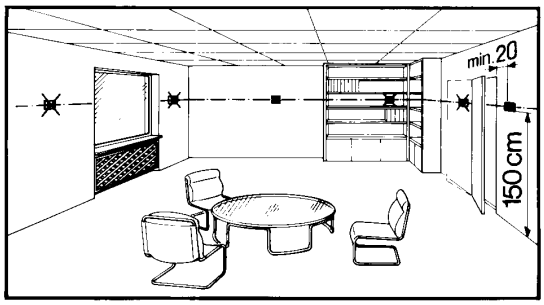

Indications pour la mise en service

Chaque appareil est livré avec sa notice de montage et de mise en service

Caractéristiques techniques

Tension d'alimentation	10...15 V–
Température ambiante admissible	
transport et stockage	–25...+65 °C
fonctionnement	0...35 °C
Type de protection (pour montage sur mur fermé)	IP 30, selon EN 60 529
Classe de protection	III, selon EN 60 730
Protection contre les surtensions : tension maximale admissible	
bornes D1/D2 (interface PPS)	24 V
bornes D3/D4 (sonde / contact)	–13...+5 V
Sonde d'ambiance	
constante de temps	10 min
mesure par la paroi	50 %
plage de mesure	0...32 °C
Longueurs de lignes admissibles vers le régulateur de chauffage (interface PPS)	
câble Cu de 0,25 mm²	max. 25 m
câble Cu à partir de 0,5 mm²	max. 50 m
Longueurs de lignes admissibles vers le contact externe ou la sonde déportée	
câble Cu de 0,6 mm² ∅	max. 20 m
câble Cu à partir de 1,0 mm²	max. 50 m
Sécurité produit	
Appareils électriques automatiques de régulation et de commande pour usage domestique et utilisations similaires	EN 60 730-1
Exigences particulières pour les régulateurs d'énergie	EN 60 730-2-11
Conformité CE selon	
Directive CEM	89/336/CEE
Sensibilité aux influences parasites	EN 50 082-2
Rayonnements perturbateurs	EN 50 081-1
Directive relative à la basse tension	73/23/CEE
Sécurité	EN 60 730
Réserve de marche de l'horloge	12 h minimum
Poids (net)	0,22 kg
Couleur de la façade	blanc (RAL 9010)

Schémas de raccordement

Avec une sonde QAW44 déportée

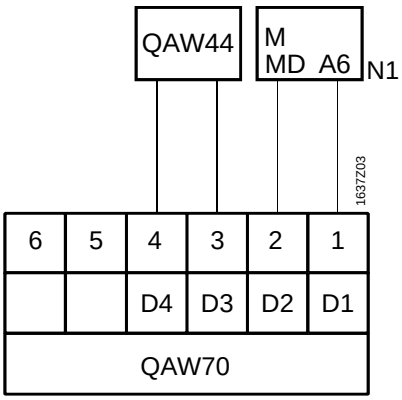

N1 = régulateur
D1...D4 = bornes QAW70

Avec un contact externe
(contact téléphonique)

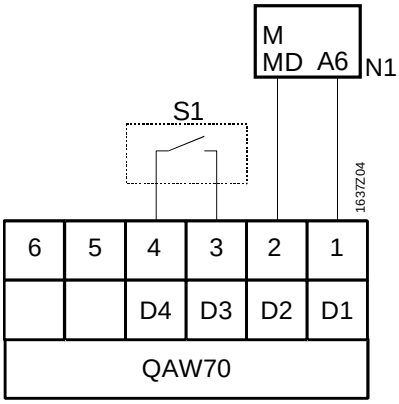

N1 = régulateur
D1...D4 = bornes QAW70
S1 = contact externe

Encombrements (dimensions en mm)

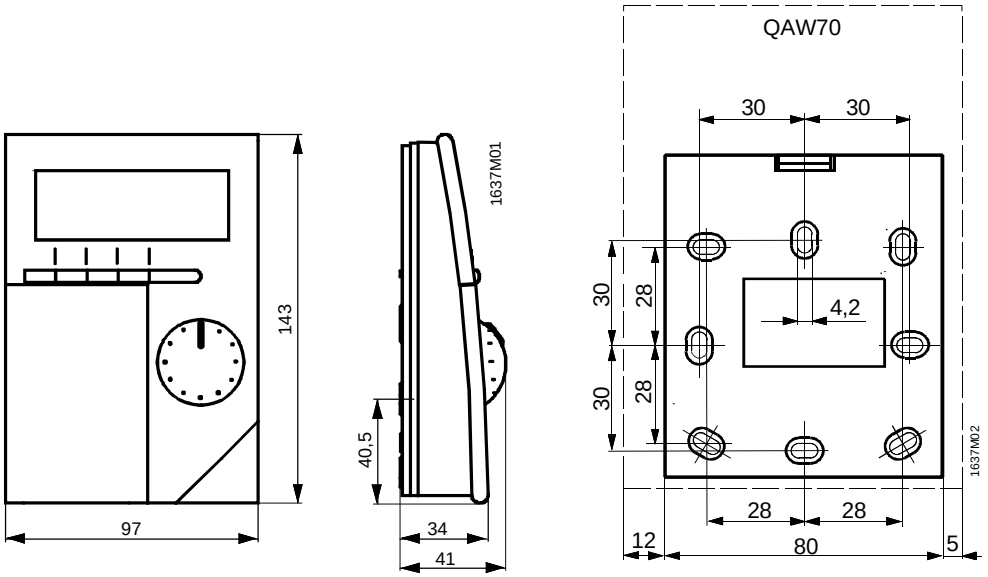

©1999 Siemens Building Technologies AG