SIEMENS

5536



SEM62.1 **SEM62.2**

Transformatoren

SEM62.1
SEM62.2

mit Gehäuse

Transformatoren zum Reduzieren der Spannung von AC 230 V auf AC 24 V.

- **Ausgangsleistung 30 VA**
- **Zur Montage auf DIN-Schienen**
- **Sekundärseite mit LED für Ausgangsanzeige**
- **Integrierte primärseitige selbstrückstellende Sicherung**
- **Sekundärseitiger Ein/Aus-Schalter mit auswechselbarer Sicherung**

Anwendung

Die Netztransformatoren SEM62... (mit Gehäuse) reduzieren Netzspannung von AC 230 V auf die von Reglern benötigte Betriebsspannung von AC 24 V. Die Transformatoren haben eine Ausgangsleistung von 30 VA. Eine integrierte selbstrückstellende Sicherung auf der Primärseite schützt den Transformator vor Überhitzung.

Typenübersicht

Typ	*Beschreibung*
SEM62.1	Standardausführung
SEM62.2	Transformator mit Schalter und auswechselbarer Sicherung

Ausführung

Die Transformatoren SEM62… sind einphasige Sicherheitstransformatoren mit getrennten Wicklungen. Primärseitig sind sie mit einer eingebauten PTC-Sicherung abgesichert. Falls die Sicherung anspricht, muss auf der Sekundärseite der Störzustand behoben werden. Nach Abkühlung des Transformators stellt sich die Sicherung automatisch zurück und der normale Betrieb wird wieder aufgenommen. Sekundärseitig zeigt eine grüne LED den Ausgang an. Der SEM62.2 hat auf der Sekundärseite einen Ein/Aus-Schalter mit austauschbarer Sicherung. Hiermit erübrigt sich die Verwendung eines zusätzlichen 24 V-Schalters mit Sicherung oder der Einsatz eines Trennschalters.

Bemessung

Die Ausgangsleistung des Transformators kann berechnet werden, indem die Leistungsaufnahme aller angeschlossenen Geräte addiert wird. Bei Ventilantrieben sollte die Nennleistung des Antriebs mit 1.5 multipliziert werden. Bei Ventilen, die in Serie geschaltet sind und nur ein Ventil (Heizen oder Kühlen) zu einem beliebigem Zeitpunkt offen sein kann, muss nur das grössere der beiden Ventile in der Berechnung berücksichtigt werden.
Bei Anwendungen, in denen mehrere Ventile gleichzeitig offen sein können, muss die Nennleistung aller angeschlossenen Ventile addiert werden.

Beispiel

1 Regler			4 VA
1 Ventilantrieb (Heizen)		2 VA	– VA
1 Ventilantrieb (Kühlen)	(x 1.5)	8.5 VA	13 VA
		Total	17 VA

Montage- und Installationshinweise

Die Transformatoren können wie folgt installiert werden:

A Auf DIN-Schiene (EN 50 022-35 x 7.5) von mindestens 120 mm Länge

B Montage auf ebener Fläche mit 2 Schrauben

C Frontmontage unter Verwendung von Standardelementen
Z.B. 1x DIN-Schiene 150 mm lang
2x Sechskantstücke 50 mm, Unterlegscheiben und Schrauben

D Im Schutzgehäuse ARG62.22 zusammen mit anderen Geräten

⚠ Die Transformatoren SEM62... sind für Innenanwendungen ausgelegt. Alle Klemmen müssen durch Kunststoffabdeckungen gut geschützt sein, oder die Transformatoren müssen in einem Schaltschrank oder Gehäuse untergebracht sein.

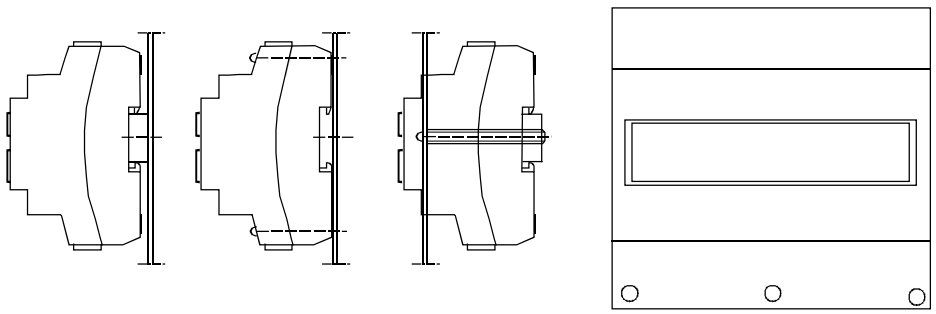

A **B** **C** **D**

Elektrische Installation

Die SEM62… sind für eine Primärspannung von AC 230 V ausgelegt.
Werden mehrere Transformatoren in ein- und demselben System eingesetzt, so muss Klemme GO galvanisch angeschlossen werden. Um elektrische Schläge auszuschliessen, muss von den Klemmen zum Schaltschrank/Gehäuse ein Mindestabstand von 8 mm eingehalten werden. Der Ein/Aus-Schalter dient nur der Sekundärseite. Die Frontabdeckung des Transformators darf auf keinen Fall entfernt werden.

Alle örtlichen Vorschriften sind zu beachten.

Entsorgung



Gemäss Europäischer Richtlinie gilt das Gerät bei der Entsorgung als Elektro- und Elektronik-Altgerät und darf nicht als Haushaltsmüll entsorgt werden.

- Entsorgen Sie das Gerät über die dazu vorgesehenen Kanäle.
- Beachten Sie die örtliche und aktuell gültige Gesetzgebung.

Technische Daten

⚠ Speisung	Bemessungsspannung	AC 230 V –15…+10 %
	Bemessungsfrequenz	50/60 Hz
Primärseite	Bemessungsstrom	max. 200 mA
	Sicherung	selbstrückstellend (PTC)
Sekundärseite	Ausgangsspannung (Schutzkleinspannung)	AC 24 V (SELV)
	Ausgangsleistung	30 VA
	Ausgangsstrom	1.25 A
	Sicherung	1.6 A träge
	Abmessungen der Sicherung	∅ 5 mm x 20 mm
Umweltbedingungen	Temperatur in Betrieb	0 ... 50 °C
	Temperatur bei Lagerung	– 25 ... 70 °C
	Umgebungsfeuchte	max. 65 % r.F., ohne Betauung
	Verschmutzungsgrad	normale Verschmutzung
	Einsatzbedingungen	• Innenanwendungen, in Schaltschränken usw. • Bis max. 2000 m über Meer
Normen und Richtlinien	EU-Konformität (CE)	CE3T5536xx *)
	C-Tick-Konformität (EMV)	AS/NZS EN 61000-6-3
Elektrischer Anschluss	Schraubklemmen für Kabel	min. ∅ 0.5 mm max. 2 x 1.5 mm² oder 2.5 mm²
Diverse Daten	Gewicht inkl. Verpackung	
	SEM62.1	0.900 kg
	SEM62.2	0.910 kg
	Abmessungen (L x H x T)	113.8 x 106 x 56.4 mm
	Montagearten	auf Schiene nach EN 50022-35 x 7.5 oder auf ebene Fläche aufgeschraubt
	Montagepositionen	beliebig

*) Die Dokumente können unter http://siemens.com/bt/download bezogen werden.

Schaltplan

Anschlussschema

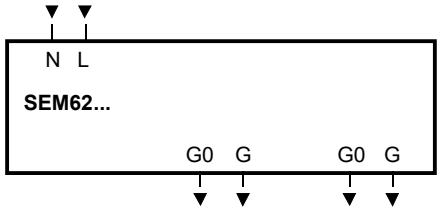

Legende

N, L	Eingänge AC 230 V
G0, G	Ausgänge AC 24 V

Hinweis: Die Ausgangsleistung des Transformators ist 30 VA. Klemmen GO und G sind zwecks Erleichterung beim Verdrahten 2 x ausgeführt

Massbild

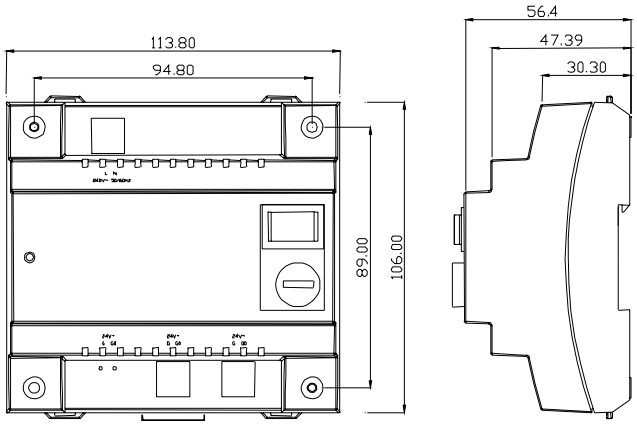

Abmessungen in mm

Ausgabe
Siemens Schweiz AG
Building Technologies Division
International Headquarters
Theilerstrasse 1a
CH-6300 Zug
Tel. +41 58 724 2424
www.siemens.com/buildingtechnologies

© Siemens Schweiz AG, 2003 - 2019
Änderungen vorbehalten.