ASKOMA

# ASKOTRONIC IP 66

# 1195M

**3-Punkt-Regler**

## Elektronischer Temperaturregler

**RAKE713...**
**RAME743...**

- **in Schutzgehäuse, für Tauchhülsen- und Rohrmontage**
- **Zubehör im Lieferumfang enthalten**



CE

**Registriert unter DM/066 622**

**Elektronischer Temperaturregler mit 3-Punkt Ausgang mit einstellbarem Proportional-bereich, Neutralzone und Mischerlaufzeit**

### Anwendung

Elektronischer Tauchtemperaturregler für den Einsatz in Wärmeerzeugeranlagen und anderen Anwendungen der Heizungs-, Lüftungs- und Klimatechnik. Die Montage erfolgt auf einer Tauchhülse oder auf einer Rohrleitung.

### Merkmale

- Betriebszustandsanzeige mit LED für Speisung und Stellbefehle
- Der Sollwerttemperatur ist unempfindlich gegenüber Temperaturschwankungen am Gehäuse (max. ± 1 K)
- Zwei Ausgangsrelais mit gegenseitiger Verriegelung kontaktseitig
- Zeitkonstante des Fühlrohrs nach EN 14597

4.4

### Typenübersicht

| *Typ* | *Bestell-Nr.* | *Bereich umschaltbar [°C]* | *Tauchlänge* |
|---|---|---|---|
| RAKE713.0110M | 011-6501 | 0 ... 60°C / 60 ... 120°C | mit Tauchhülse 100mm |
| RAKE713.0111M | 011-6502 | 0 ... 60°C / 60 ... 120°C | mit Tauchhülse 150mm |
| RAKE713.0112M | 011-6503 | 0 ... 60°C / 60 ... 120°C | mit Tauchhülse 200mm |
| RAKE713.0113M | 011-6504 | 0 ... 60°C / 60 ... 120°C | mit Tauchhülse 280mm |
| RAKE713.0114M | 011-6505 | 0 ... 60°C / 60 ... 120°C | mit Tauchhülse 450mm |
| RAKE713.0115M | 011-6506 | 0 ... 60°C / 60 ... 120°C | mit Tauchhülse 600mm |
| RAME743.011M | 011-6510 | 0 ... 60°C / 60 ... 120°C | mit Spannband |

### Technische Daten

| | | |
|---|---|---|
| Speisung | Betriebsspannung | 230 V~ -15...+10 %, 50 Hz |
| | Leistungsaufnahme | ca. 3 VA |
| | Kleinspannungsteil | Schutzisoliert |
| Schaltleistung | Nennspannungsbereich | 24...250 V~<br>20...300 VDC |
| | Nennstrombereich I ($I_M$) | 0.05…4(4) A cos φ ≥ 0.6 |
| | Lebensdauer bei Nennlast | Min. 100'000 Schaltungen |
| Einstellungen | Einstellbereich Solltemperatur | Doppelskala 0…60 °C / 60…120 °C |
| | DIP-Schalter - Solltemperatur | DIP1 Off: 0…60 °C / DIP1 On: 60...120 °C |
| | - Proportionalbereich Xp | DIP2 Off: ± 20 K / DIP2 On: ± 10 K |
| | - Neutralzone Nz | DIP3 Off: ± 3 K / DIP3 On: ± 1.5 K |
| | - Mischerlaufzeit | DIP4 Off: ≥ 30 s / DIP4 On: ≥ 60 s |
| Sensor | Messelement | Pt1000 Klasse B (EN 60751) |
| | Messbereich | -20...+140 °C |

| | | |
|---|---|---|
| Eichung | Eichtoleranz | ± 1 K |
| | Zeitkonstante in Wasser / in Öl | <45 s / <60 s |
| Umweltbedingungen | Umgebungstemperatur am Gehäuse | 0…50 °C (T50) |
| | Max. Fühlertemperatur | 200 °C |
| | Umgebungstemperatur bei Lagerung und Transport | -20...+60 °C |
| Normen | CE-konform | Richtlinien 89/336/EWG, 93/68/EWG |
| | EMV Störaussendung | EN 50081-1 / EN 55022B |
| | EMV Störfestigkeit | EN 50082-2 / EN 60730 |
| | Produktenorm | EN 60730-1/-2/-9 |
| | Wirkungsweise | Typ 1C (EN 60730-1/-2/-9) |
| | Schutzklasse | II nach EN 60730 |
| Ausführung | Schutzart | IP66 nach EN 60529 |
| | Gehäusesockel | Polyamid verstärkt (PA), temperaturbeständig bis 120 °C |
| | Gehäusedeckel | Polycarbonat (PC), temperaturbeständig bis 120 °C |
| | Tauchhülse Tauchlänge R | 100, 150, 200, 280, 450 oder 600 mm |
| | Elektrischer Anschluss | Schraubklemmen |
| | Kabelverschraubung | M20 und M16 |
| | Gewicht ohne Verpackung und Tauchhülse | ca. 255 gr. |

## Montagehinweis

Siehe Montageanleitung in der Verpackung.

Die Auswahl des Tauchhülsenmaterials ist von der Anlage abhängig (Medium, Behältermaterial, etc.) und muss vom Verwender getroffen werden.

Zur Einhaltung der Zeitkonstanten-Anforderung nach EN 14597 sind die Tauchhülsen nach Zeichnung H 1 7111 3459 zu verwenden (siehe auch Geräteblatt "Tauchhülsen 1130").

## Schaltschema / Betriebszustands-anzeigen

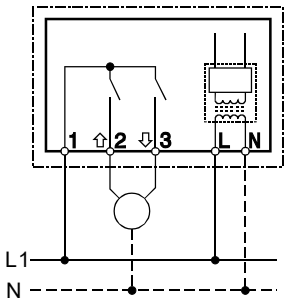


| | | |
|---|---|---|
| Speisungsüberwachung | LED gelb | |
| Relaisstatus Doppel-LED | Heizen | LED rot |
| | Kühlen | LED grün |

## Massbild RAKE

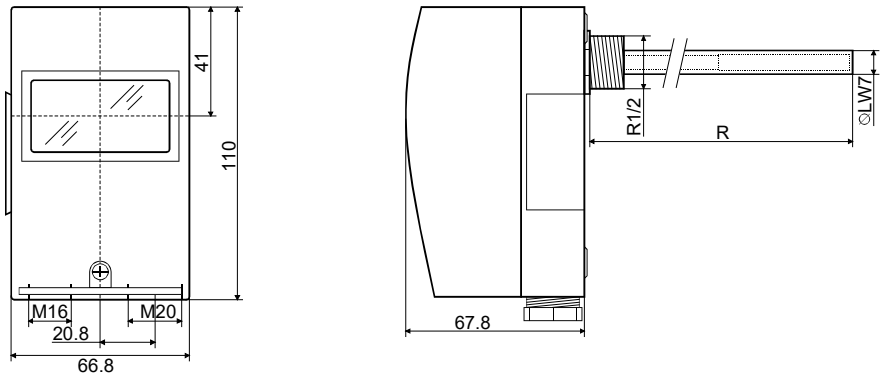


## Massbild RAME

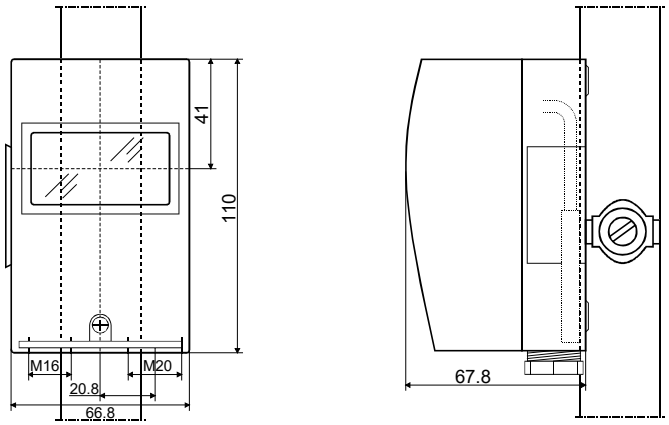


| | |
|---|---|
| Sockel | 005-1054 |
| Deckel | 005-0551.3 |

4.5