Name des Unternehmens:
Angelegt von:
Telefon:

Datum: 03.09.2021

99530407 SCALA1 5-55 50 Hz

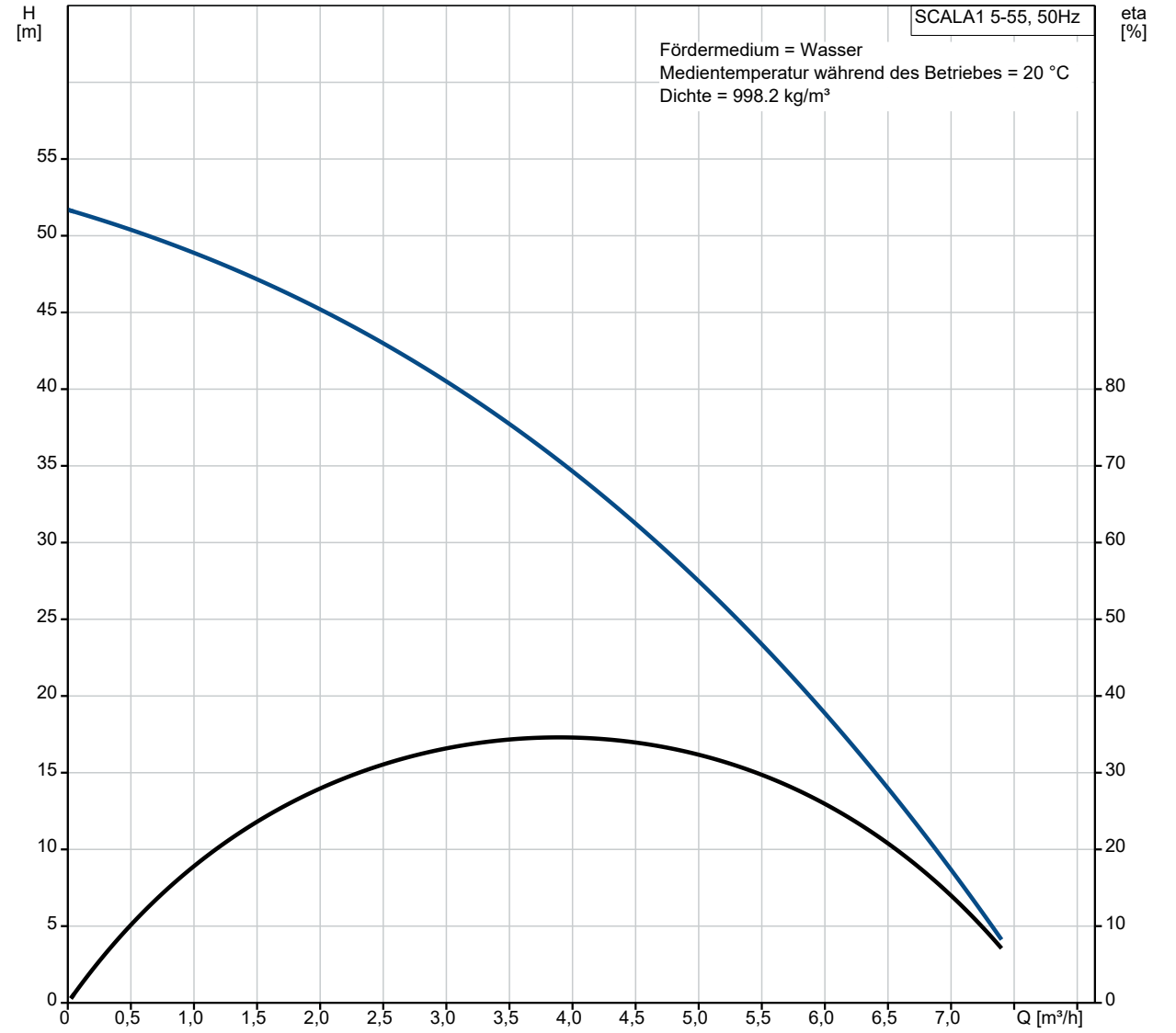

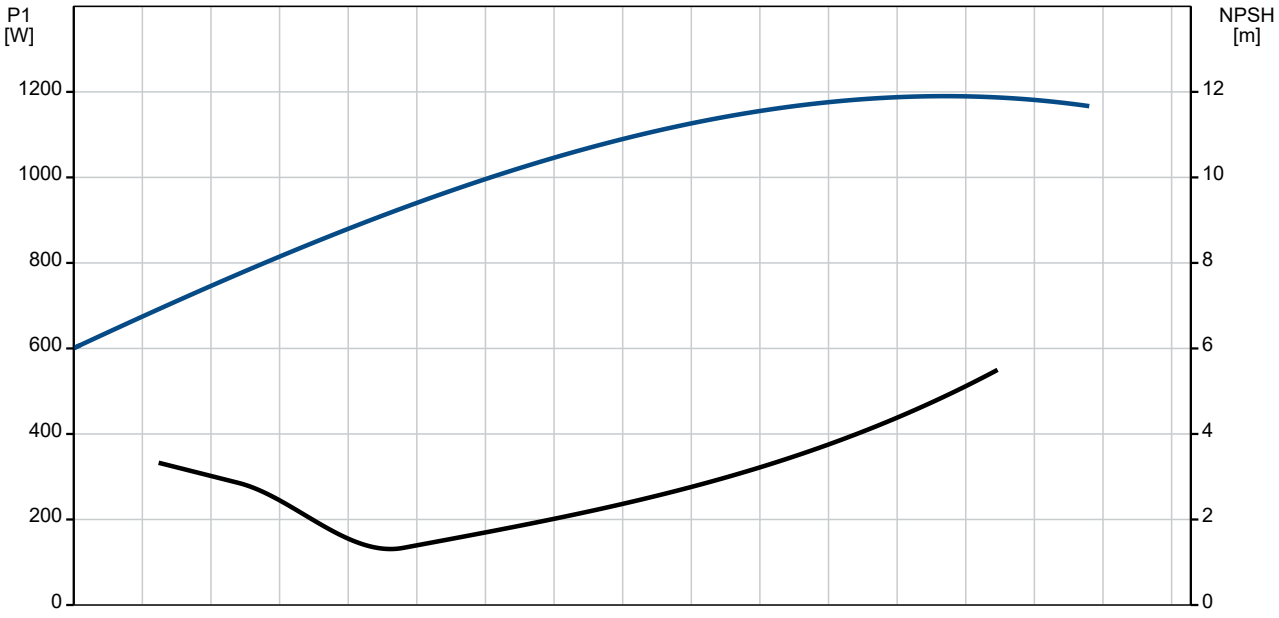

Name des Unternehmens:
Angelegt von:
Telefon:

Datum: 03.09.2021

Beschreibung	Daten
Allgemeine Informationen:	
Produktbezeichnung:	SCALA1 5-55
Produktnummer:	99530407
EAN-Nummer:	5713830592410
Preis:	CHF 1030
Technische Daten:	
Nennförderstrom:	5.33 m³/h
Nennförderhöhe:	25 m
H max:	52 m
Code für Wellendicht. 1: Typ 2: Gleitring:	BVBP
Zulassungen:	CE,EAC,AAA
Trinkwasserzulassungen:	WRAS,ACS
Kennlinientoleranz:	ISO9906:2012 3B
Code Model:	A
Einschaltdruck:	2.8 bar
Werkstoffe:	
Pumpengehäuse:	Verbundwerkstoff
Laufradwerkstoff:	Verbundwerkstoff
Installation:	
Umgebungstemperatur:	0 .. 55 °C
Max. Betriebsdruck:	8 bar
Maximal zulässiger Vordruck:	2 bar
Anschlusstyp Eintritt:	R
Anschlusstyp Austritt:	R
Größe des Saugstutzens:	1 inch
Größe des Druckanschlusses:	1 inch
Nenndruckstufe:	PN 8
Fördermedium:	
Fördermedium:	Wasser
Medientemperaturbereich:	0 .. 45 °C
Medientemperatur während des Betriebs:	20 °C
Dichte:	998.2 kg/m³
Elektrische Daten:	
Length of power cable:	1.5 m
Maximale Leistungsaufnahme P1:	1200 W
Rated power - P2:	0.78 kW
Netzfrequenz:	50 Hz
Bemessungsspannung:	1 x 230 V
Maximum current consumption:	5.38 A
Schutzart (gemäß IEC 34-5):	X4D
Isolationsklasse (IEC 85):	F
Netzstecker:	Type E/F (CEE7/7)
Netzstecker:	Schuko-Stecker
Sonstiges:	
Nettogewicht:	14 kg
Bruttogewicht:	16 kg
Versandvol.:	0.046 m³
Lagertemparatur:	-40 .. 70 °C
Finische LVI Nr.:	4732546
Herkunftsland:	HU

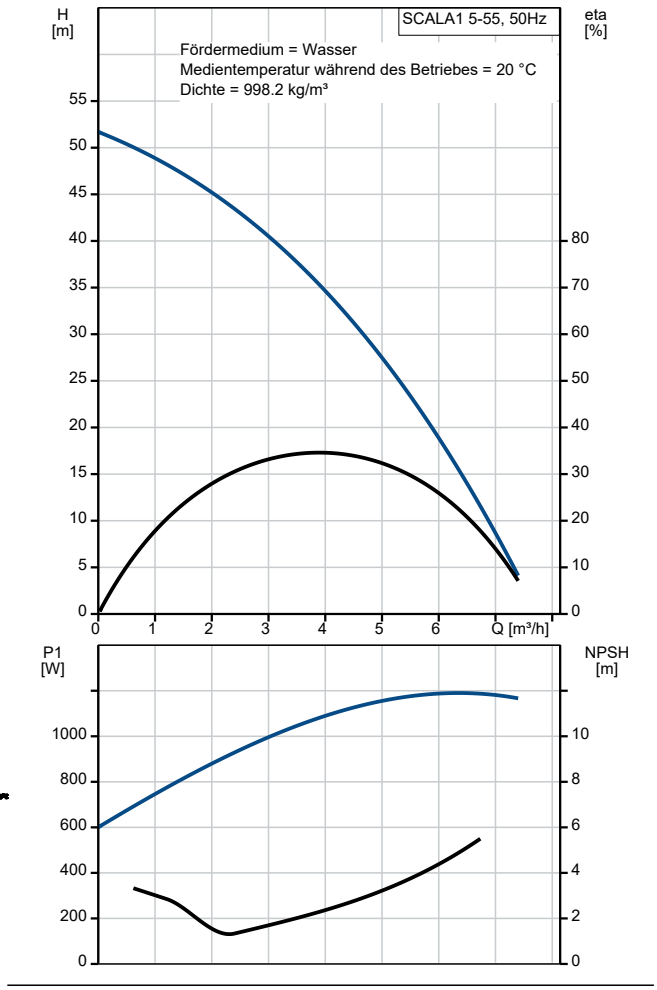

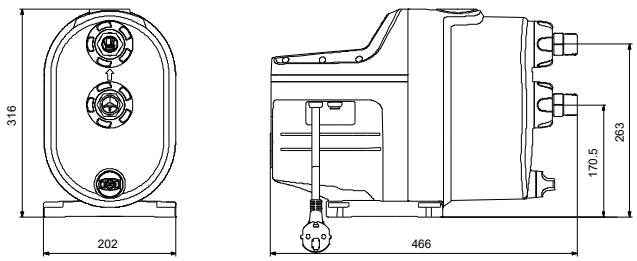

Name des Unternehmens:
Angelegt von:
Telefon:

Datum: 03.09.2021

99530407 SCALA1 5-55 50 Hz

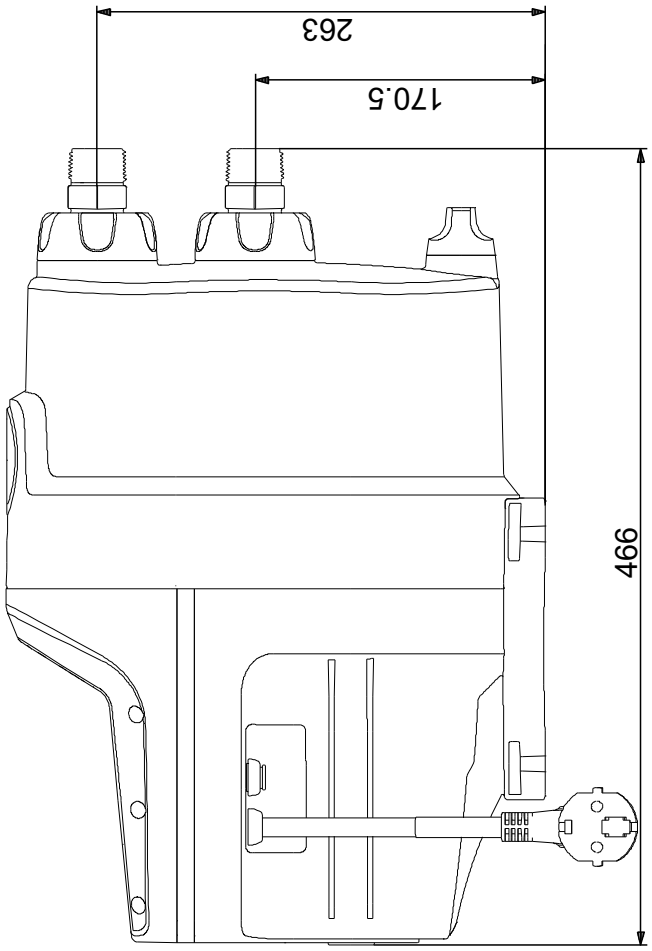

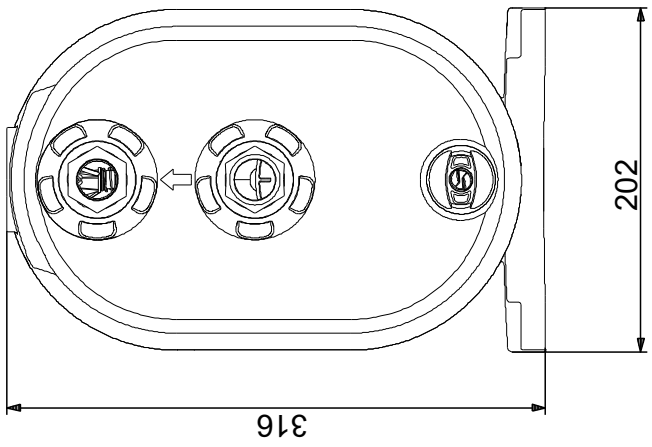

Achtung! Soweit nicht anders angegeben, handelt es sich um Millimeterangaben (mm). Die vereinfachte Maßzeichnung zeigt nicht alle