

PrimAX

inégalée, efficace et ergonomique

Pompe de recirculation de chauffage

Moving people and elements

Biral®



PrimAX RED T2

La PrimAX

La PrimAX T2 convainc par sa remarquable efficacité énergétique. Avec un EEI à partir de ≤ 0,14, elle est considérée comme la meilleure de sa catégorie. La philosophie de commande de Biral clairement structurée et diverses fonctionnalités, telles que les indicateurs des watts et d'écoulement (m^3/h) ainsi que le système de déblocage, font de la pompe un excellent produit. L'assortiment PrimAX, sans égal, répond à tous les besoins.

Description du produit

PrimAX T2 de Biral est une gamme de pompes de recirculation complète aux fonctionnalités suivantes :

- Régulation de la pression différentielle intégrée en vue d'une adaptation continue de la puissance de pompe aux conditions actuelles de l'installation.
- Écran d'affichage de la puissance absorbée actuelle en watt et de l'écoulement en m^3/h.
- Moteur à aimants permanents et carter de stator compact.

La mise en place d'une pompe de recirculation PrimAX de Biral réduit considérablement la consommation d'électricité et améliore le comportement de régulation de l'installation. De plus, les bruits d'écoulement provenant des vannes thermostatiques ou d'autres accessoires de tuyauterie de régulation analogues sont efficacement réduits.

Usage prévu

Les pompes de recirculation Biral de la série PrimAX sont conçues pour la circulation des fluides dans les installations suivantes :

- Installations de chauffage (installations de chauffage au sol, installations de chauffage monotube et bitube)
- Climatisations
- Systèmes à eau froide (pour lesquels la température ambiante est supérieure à la température du fluide)

Domaines d'application

- Installations avec débits de refoulement constants ou variables, pour lesquelles un réglage optimal du point de fonctionnement est requis ou souhaité.
- Installations existantes sur lesquelles la pression différentielle de la pompe est trop élevée lorsque les besoins en débit sont réduits.
- Nouvelles installations en vue de la régulation automatisée de la capacité de refoulement selon les besoins en débit sans vannes régulatrices de débit ni autres composants onéreux.

Développement et montage

La PrimAX est également un développement propre à Biral – de la conception au contrôle qualité, en passant par le montage.





Qualité élevée

Nous sommes fiers de notre site de production suisse à Münsingen près de Berne. Dès la conception, nous nous efforçons de toujours tenir compte des besoins des clients et du marché afin de continuer à perfectionner nos pompes et à maximaliser l'utilité pour le client.



Assortiment polyvalent

Biral vous propose un assortiment de pompes polyvalent qui n'a pas son pareil. Dotées de la technologie Biral élaborée, nos pompes sont très convaincantes grâce à leur efficacité énergétique et leur rentabilité des plus élevées. Biral s'engage ainsi non seulement en faveur d'une incomparable diversité de produits, mais aussi du développement durable.

Assortiment sans égal

Les pompes de 3 m et 5 m exclusives

En tant que fabricant de pompes suisse innovant, nous proposons à nos clients un assortiment sans égal. Outre des pompes standard, d'une hauteur de refoulement de 4, 6 et 8 m, Biral est le seul fournisseur à proposer des pompes de 3 m et désormais aussi de 5 m.

Le type de pompe adéquat pour les installations de chauffage peut être sélectionné à l'aide du tableau suivant :

Surface habitable	Chauffage par radiateurs	Chauffage au sol	Type de pompe
80–120 m²	0,3 m³/h	1,3 m³/h	PrimAX xx-3
80–140 m²	0,4 m³/h	1,5 m³/h	PrimAX xx-4
120–180 m²	0,5 m³/h	2,3 m³/h	PrimAX xx-5
140–200 m²	0,6 m³/h	2,5 m³/h	PrimAX xx-6
200–300 m²	0,8 m³/h	3,5 m³/h	PrimAX xx-8

Remarque : Les valeurs indiquées sont des valeurs approximatives. Biral ne peut par conséquent pas être tenue pour responsable d'une sélection erronée des pompes qui aurait été faite à partir de ce tableau.

Pompes efficaces

Actuellement la pompe la plus efficace avec un EEI ≤ 0,14

Avec un indice d'efficacité énergétique (EEI) ≤ 0,14 remarquable, la pompe PrimAX de 3 m de Biral pose de nouveaux jalons et est actuellement dans son domaine la pompe la plus efficace sur le marché.



Biral PrimAX T2	**EEI ≤ 0,14**
Biral ModulA	EEI ≤ 0,17
Biral CompAX	EEI ≤ 0,18
Critère de comparaison ErP* «Best in Class»	EEI ≤ 0,20

*ErP : Energy-related Product Directive

Commande ergonomique

La philosophie de commande Biral

Le panneau de commande clairement structuré de Biral offre la facilité d'utilisation habituelle.



Caractéristiques de réglage
Réglable en 4 échelons

Indicateur d'écoulement
L'indicateur d'écoulement montre le débit approximatif et aide lors de la mise en service des pompes.

Sélection du mode de régulation
- Pression proportionnelle (pp)
- Pression constante (cp)
- Vitesse constante (cs)

Affichage de l'écoulement (m^3/h)

Affichage des watts (W)



Des arguments convaincants

La PrimAX convainc par de nombreux avantages qui vous garantissent une utilité optimale lors de l'installation tout comme du fonctionnement.

Confort maximal
La pompe se caractérise par un fonctionnement silencieux et ne nécessite aucun entretien.

Plage de température élargie
La PrimAX peut désormais être mise en œuvre dans la plage de température du fluide dès +2 °C à +110 °C.

Commande ergonomique
Le panneau de commande clairement ordonné de Biral offre la facilité d'utilisation habituelle.

Fiche coudée
La fiche coudée, fournie avec l'équipement, facilite l'installation en cas de manque de place.

Installation facile
Le Biral Connector de type connecteur à visser permet une installation rapide et simple.



Compacité
D'une profondeur de montage de 103,3 mm, la pompe est remarquablement compacte et convient pour des installations dans des espaces limités.

Efficacité maximale
Avec un indice d'efficacité énergétique (EEI) ≤ 0,14, la pompe PrimAX de 3 m pose de nouveaux jalons.

Biral ECO DESIGN EEI ≤ 0.14

Purge d'air automatique
La purge d'air de la pompe, notamment du compartiment moteur, s'effectue automatiquement après une courte durée d'utilisation.

Système de déblocage actif
Le processus de démarrage vigoureux fait vibrer la pompe pour détacher les éventuels dépôts de saletés accumulés après un temps d'inactivité prolongé. Ceci accroît la sécurité de fonctionnement.



Affichage des watts (W)
Indique l'état de fonctionnement actuel ainsi que la puissance absorbée de la pompe.

Affichage de l'écoulement (m^3/h)
Indique le débit en m^3/h.

Assortiment sans égal
Outre des pompes standard, d'une hauteur de refoulement de 4, 6 et 8 m, Biral est le seul fournisseur à proposer des pompes de 3 m et désormais aussi de 5 m.

Coque d'isolation thermique incluse
Aucune insonorisation supplémentaire n'est requise, car une coque d'isolation thermique est déjà fournie en standard.

Entraînement résistant à la magnétite
L'arbre en céramique et le palier, résistants à la magnétite, réduisent le risque de blocage dû à la présence de fer ou d'autres particules magnétiques.

Caractéristiques techniques

Référence (code type)

PrimAX 32 – 6 180 RED T2

- Série
- Diamètre nominal (DN) [mm]
- Hauteur de refoulement max. [m]
- Hauteur de montage [mm]
- Domaines d'utilisation Chauffage (RED)
- Version

Caractéristiques techniques

Tension d'alimentation	1×230 V ±10 %, 50/60 Hz, PE
Température du fluide	de +2 °C à +110 °C
Température ambiante	de 0 °C à +40 °C
Bruit	Niveau de pression acoustique inférieur à 43 dB(A)
Puissance absorbée	min. 2 W, max. 50 W
Classe de protection	IP X4D
Classe d'enroulement	Classe d'isolation F
Classe de température	TF 110 (EN 60335-2-51)
Humidité de l'air relative	95 %
Protection moteur	Une protection moteur externe n'est pas requise
Pression système	Max. 10 bar, 102 m, 1 MPa
Pression d'entrée	≤ +75 °C, 0,5 m +90 °C, 2,8 m +110 °C, 10,8 m
EMV (compatibilité électromagnétique)	Directive EMV (2014/30/CE) Normes : EN 55014-1:2017, EN 55014-2:2015

Diagramme de courbes

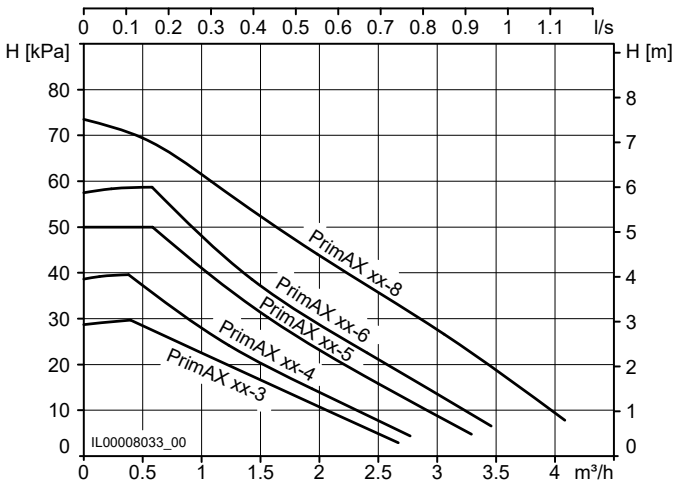

Emballage

Taille de l'emballage

L 191 mm × B 126 mm × H 177 mm

Nombre de pompes par palette

216




Biral

Assortiment

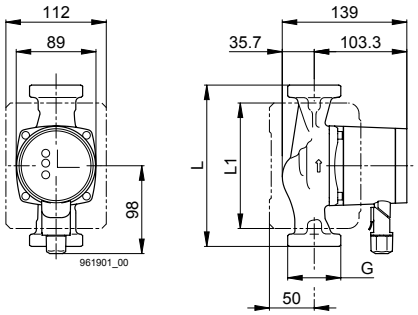

PrimAX …	Réf. art.	EAN	DN	H [mWs]	L [mm]	G	L1 [mm]	EEI	Remplace PrimAX …	Réf. art.
25-3 180 RED T2	7000001829	7630054958625	25	3	180	1½"	140	≤0,14	25-3 180 RED	2205360150
25-4 180 RED T2	7000001830	7630054958632	25	4	180	1½"	140	≤0,15	25-4 180 RED	2205370150
25-5 180 RED T2	7000001831	7630054958649	25	5	180	1½"	140	≤0,16		
25-6 180 RED T2	7000001832	7630054958656	25	6	180	1½"	140	≤0,17	25-6 180 RED	2205380150
25-8 180 RED T2	7000001833	7630054958663	25	7,5	180	1½"	140	≤0,18	25-8 180 RED	2205390150
32-3 180 RED T2	7000001834	7630054958670	32	3	180	2"	140	≤0,14	32-3 180 RED	2205440150
32-4 180 RED T2	7000001835	7630054958687	32	4	180	2"	140	≤0,15	32-4 180 RED	2205450150
32-5 180 RED T2	7000001836	7630054958694	32	5	180	2"	140	≤0,16		
32-6 180 RED T2	7000001837	7630054958700	32	6	180	2"	140	≤0,17	32-6 180 RED	2205460150
32-8 180 RED T2	7000001838	7630054958717	32	7,5	180	2"	140	≤0,18	32-8 180 RED	2205470150
32-3 170 RED T2	7000001839	7630054958724	32	3	170	2"	140	≤0,14	32-3 170 RED	2205400150
32-4 170 RED T2	7000001840	7630054958731	32	4	170	2"	140	≤0,15	32-4 170 RED	2205410150
32-5 170 RED T2	7000001841	7630054958748	32	5	170	2"	140	≤0,16		
32-6 170 RED T2	7000001842	7630054958755	32	6	170	2"	140	≤0,17	32-6 170 RED	2205420150
32-8 170 RED T2	7000001843	7630054958762	32	7,5	170	2"	140	≤0,18	32-8 170 RED	2205430150
15-3 130 RED T2	7000001844	7630054958779	15	3	130	1"	100	≤0,14	15-3 130 RED	2205280150
15-4 130 RED T2	7000001845	7630054958786	15	4	130	1"	100	≤0,15	15-4 130 RED	2205290150
15-5 130 RED T2	7000001846	7630054958793	15	5	130	1"	100	≤0,16		
15-6 130 RED T2	7000001847	7630054958809	15	6	130	1"	100	≤0,17	15-6 130 RED	2205300150
15-8 130 RED T2	7000001848	7630054958816	15	7,5	130	1"	100	≤0,18	15-8 130 RED	2205310150
25-3 130 RED T2	7000001849	7630054958823	25	3	130	1½"	100	≤0,14	25-3 130 RED	2205320150
25-4 130 RED T2	7000001850	7630054958830	25	4	130	1½"	100	≤0,15	25-4 130 RED	2205330150
25-5 130 RED T2	7000001851	7630054958847	25	5	130	1½"	100	≤0,16		
25-6 130 RED T2	7000001852	7630054958854	25	6	130	1½"	100	≤0,17	25-6 130 RED	2205340150
25-8 130 RED T2	7000001853	7630054958861	25	7,5	130	1½"	100	≤0,18	25-8 130 RED	2205350150

Outils

Remplacement de la pompe

La liste d'équivalences vous permet de choisir plus facilement une nouvelle pompe en adéquation à vos besoins.

PumpSelector

Recherchez la pompe en adéquation avec chaque usage.

Biral ONE App

Le collègue de travail numérique disponible à tout moment vous relie aux produits Biral et vous fournit les informations appropriées.

ONE.

Télécharger

Download on the App Store

GET IT ON Google Play

eDocuments

eDocuments vous permet d'accéder rapidement et facilement aux catalogues, fiches techniques et modes d'emploi.

BIM/CAD Download Center

Téléchargez des fichiers 2D et 3D.

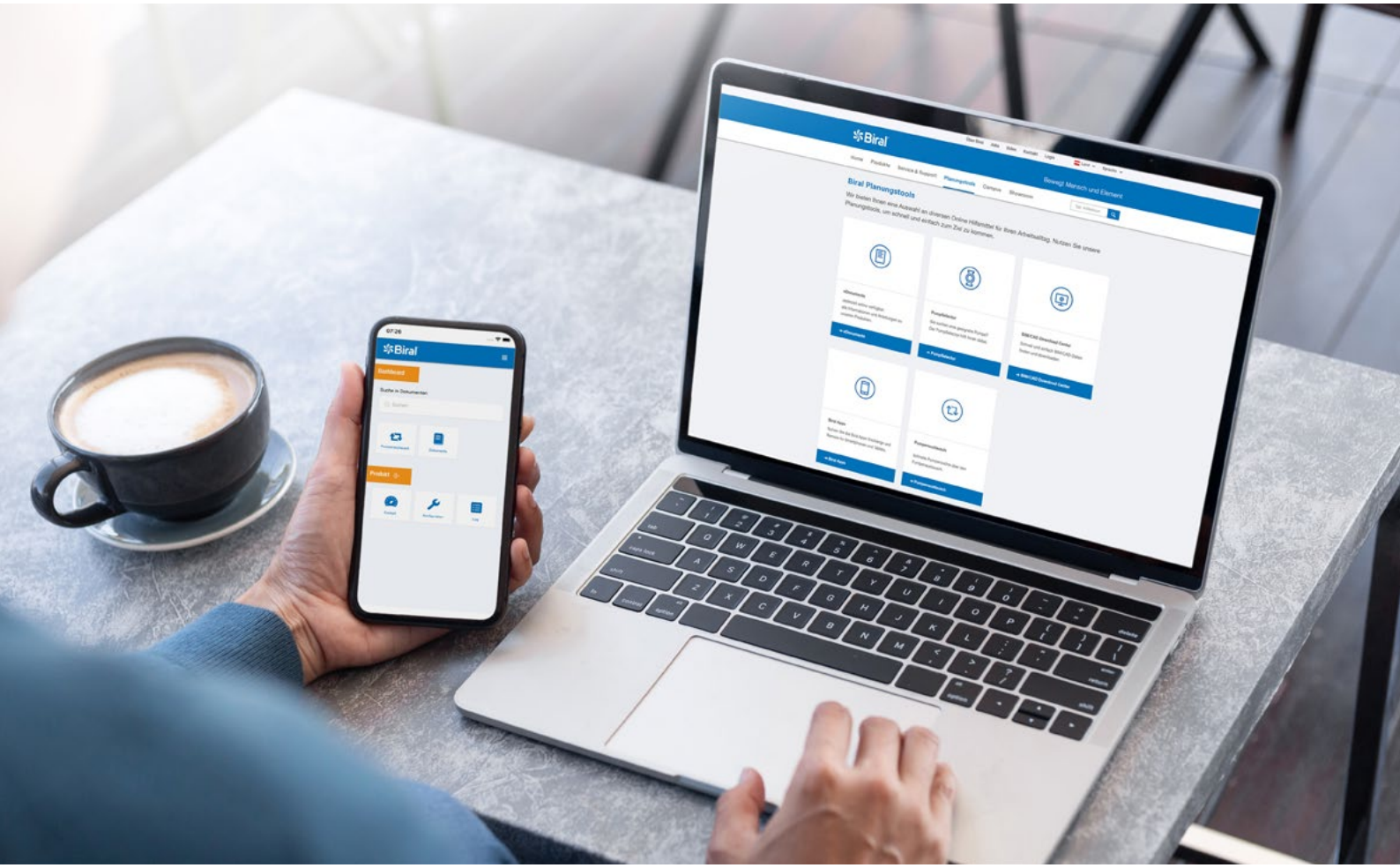



2023-01_7800000282_00_CH_fr

Suisse

Biral AG
Südstrasse 10
CH-3110 Münsingen
T +41 31 720 90 00
info@biral.ch
www.biral.ch

Moving people and elements