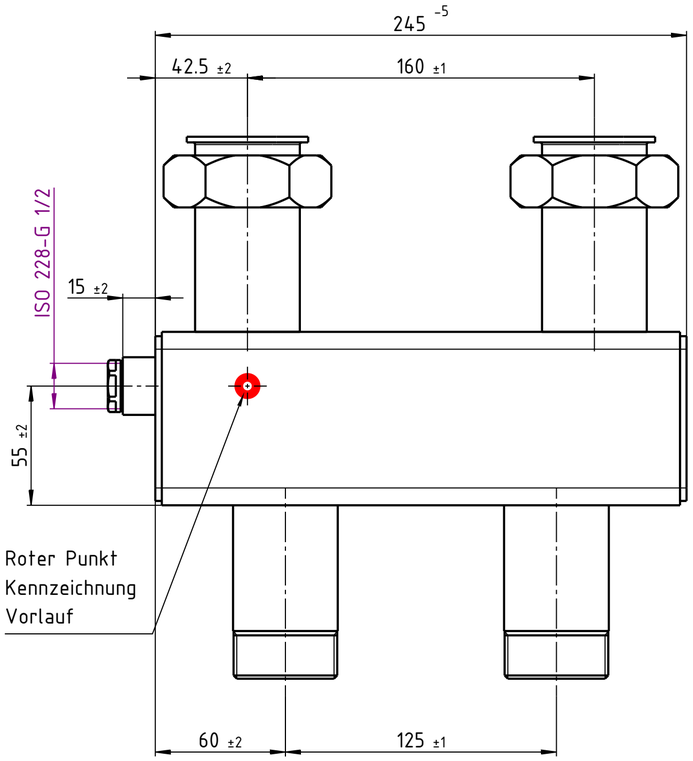

Front view

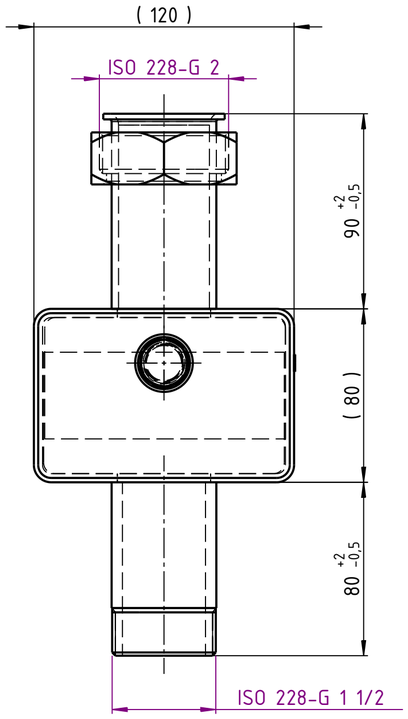

Left view

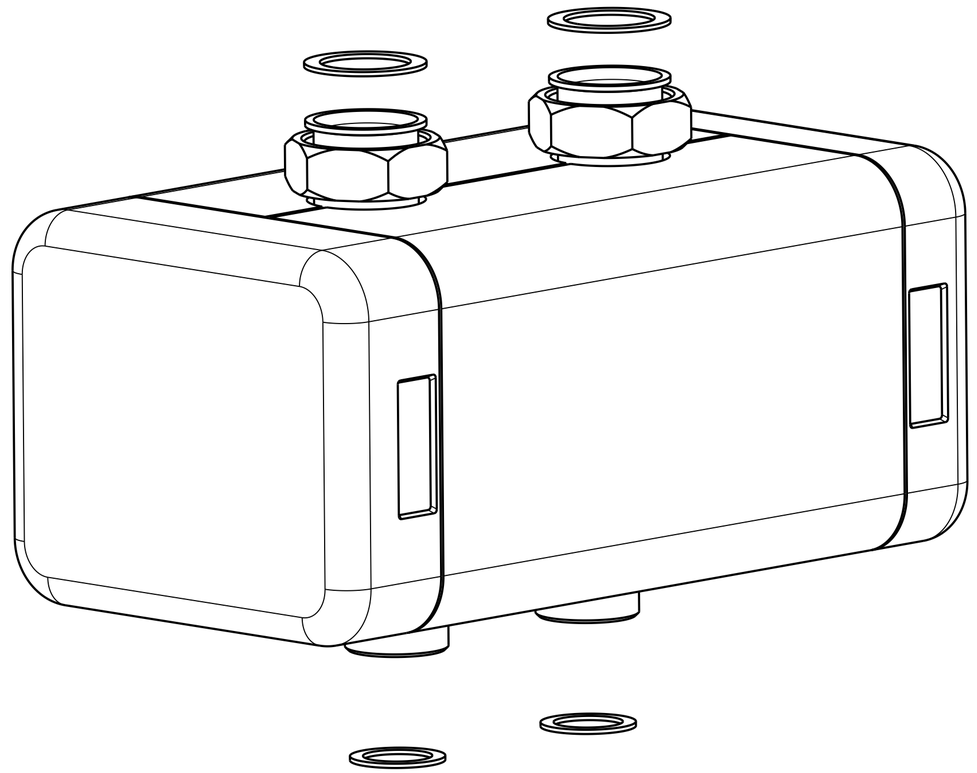

Isometric view

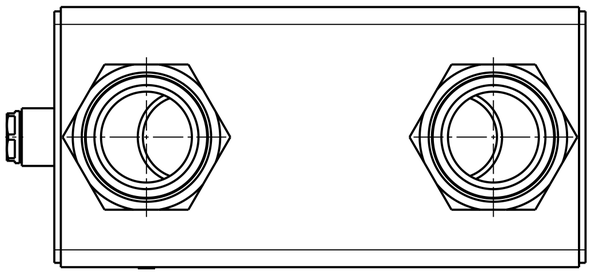

Top view

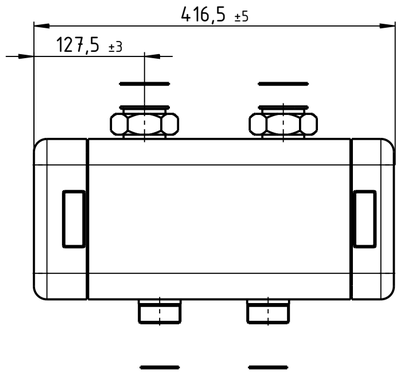

Front view
Scale: 1:5

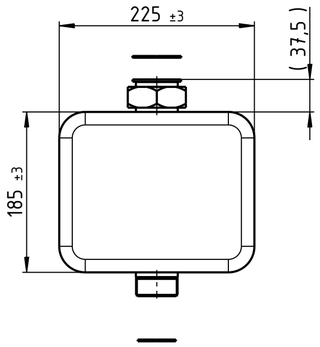

Left view
Scale: 1:5

Lieferumfang:
1x MonoFixx 120/80
1x Dämmung MonoFixx 120/80 EPP
1x Verschlußstopfen 1/2"
2x Dichtung 2"
2x Dichtung 1 1/2"

Nur zur Information! (Status: Konstruktion abgeschlossen)
Tylko do informacji! (Status: konstukcja zakonczona)

Version	Anz. Num.	Aenderung Change	Datum Date	Gezeich. Drawn	Geprueft Checked	Freigeg. Releas.

WINKELMANN BUILDING+INDUSTRY

	Datum / Date	Name
Gez. / Draw.	12.05.2020	GREMME
Gepr. / Check.		
Gepr. / Check.		
Freig. / Releas.		

Projektion / Projection: DIN ISO 5456-2
Oberflaechenrauheit / Surface finish: DIN EN ISO 1302
Werkstueckkanten / Edge finish: DIN EN ISO 13715
Form- und Lagetoleranzen / Tol. of form and position: DIN EN ISO 1101
Masse ohne Toleranzangabe / Dimension without tolerance: EN ISO 13920-BE

CAD - Zeichnung
CAD - Drawing
Manuelle Aenderungen sind untersagt!
Manual adjustments are interdictive!

Massstab / Scale: 1:2 | 1:5

Ersatz für / Replacement for
Ersetzt durch / Replaced by

Werkstoff / Material	Oberflächenbehandlung / surface treatment	Gewicht [kg]/ Weight [kg] rechn./calc.	gewog./weigh.	Projekt-Nr. / Project-No.
Siehe Stueckliste		6.000		
	Nachbehandlung / curing	Format / Size: A2	Blatt / Sheet: 1	von Blaetter / of Sheets: 1

Benennung / Description		Zeichnungs-Nr. / Drawing-No.	Version
Verteiler	Rozdzielacz	WBI-059612	00
MonoFixx 120/80 160-125er	MonoFixx 120/80 160-125er	SAP Dok.-Nr. / SAP Doc.-No	SAP Version
Montagezeichnung	rysunek montazowy		00

Typ / Type	EDV-Nr. / SIN-EDV-Nr. / EDV-No.	Kunden-Nr. / Customer-No.	Teilenr. Kunde / Part No.
Meier Tobler	4-26-160		

Weitergabe sowie Vervielfältigung dieses Dokuments, Verwertung und Mitteilung seines Inhalts sind verboten, soweit nicht ausdrücklich gestattet. Zuwiderhandlungen verpflichten zu Schadenersatz. Alle Rechte für den Fall der Patent-, Gebrauchsmuster- oder Designeintragung vorbehalten. The reproduction, distribution and utilization of this document as well as the communication of its contents to others without express authorization is prohibited. Offenders will be held liable for the payment of damages. All rights reserved in the event of the grant of a patent, utility model or design.

10 20 30 40 50 60 70 80 90 100mm

Bei Zeichnungverkleinerung/ -vergroesserung beachten
Notice in case of enlarged or diminished drawing